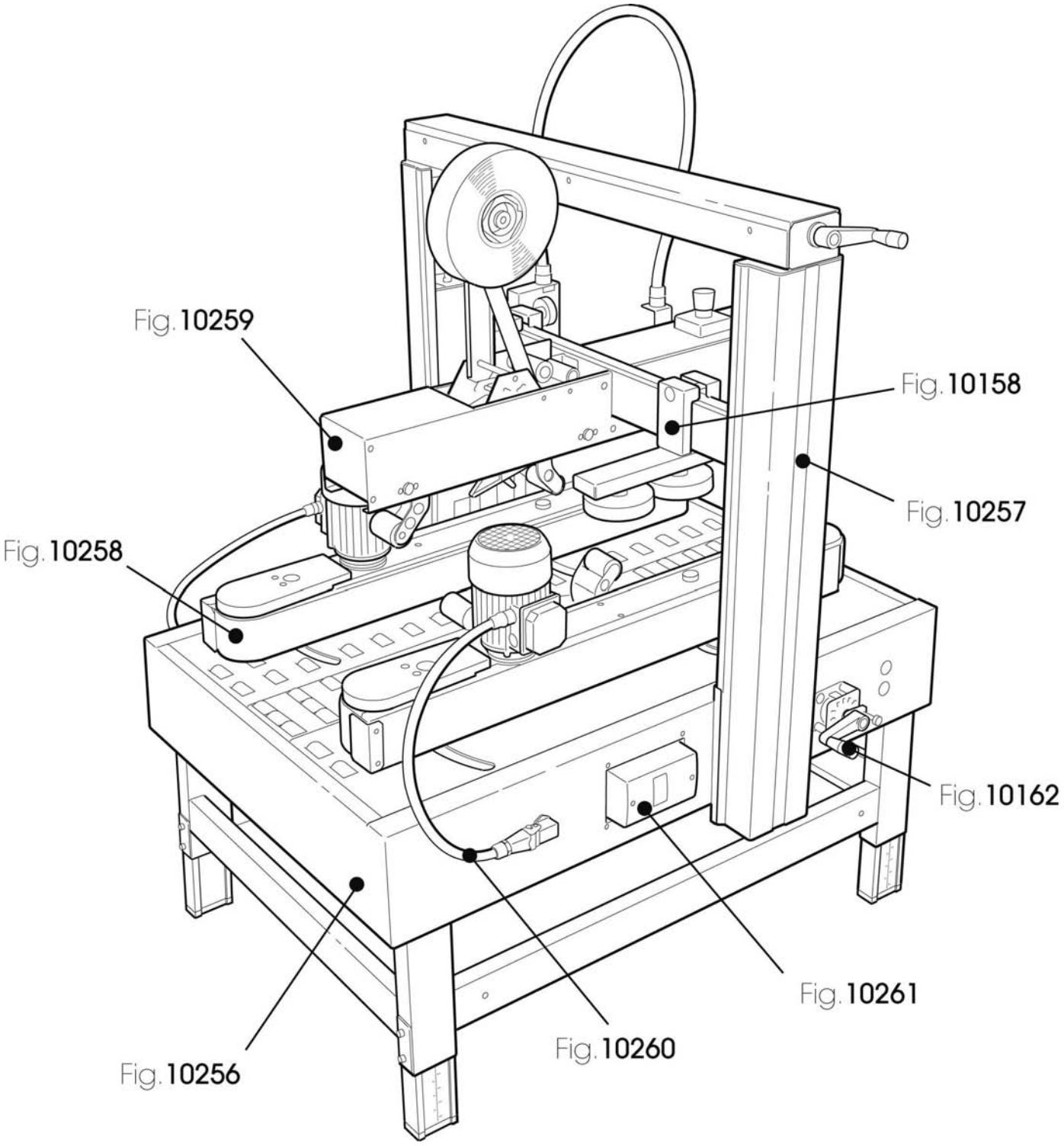
Fig. 10259
Fig. 10158
Fig. 10257
Fig. 10258
Fig. 10162
Fig. 10261
Fig. 10260
Fig. 10256

10256/1 BANCALE XL35-S

Pos.	Q.tà	UM	Codice	NuovoCodice	Descrizione
1	1,0000	PZ		SBA0001330	Bancale assemblato c/inserti
2	4,0000	PZ		S4304737ZZZ	GAMBA CON PIEDINO SA2 SR4
3	4,0000	PZ		S350259895A	GAMBA SCORREVOLE ESTRUSA SA2 SR4
4	4,000	PZ		S300098295A	RIGHELLA MILLIM PER GAMBA H=440 SA2-SR4
5	4,000	PZ		S310149805Z	PIEDINO SERIE 2000 NERO
6	4,0000	PZ		S320567100A	PIASTRINA FISSAGGIO BANCALE SIAT 2000
7	4,0000	PZ		S320589893A	STAFFA PER GAMBE E TRAVERSE SIAT 2000
8	8,0000	PZ		S340058493Z	VITE TCEI M8X16 ZINCATA
9	8,0000	PZ		S340012393Z	RONDELLA PIANA X VITE M8 ZINC.
10	1,0000	PZ		S340010893Z	VITE TCEI M5X20 ZINCATA
11	2,0000	PZ		S340074592Z	RONDELLA DENT. X VITE M5 BRUN.
12	2,0000	PZ		S340006193Z	RONDELLA PIANA X VITE M5 ZINC.
13	2,0000	PZ		S340002393Z	DADO M5 ZINCATO
14	1,0000	PZ		S320588847A	PIASTRA CHIUSURA VANO INT. SIAT 2000
15	4,0000	PZ		S340072093Z	VITE TESTA MEZZA TONDA M5X12 CROCE ZINC.
16	1,0000	PZ		SBA0001334	PIANO A RULLI DX ASS.
17	1,0000	PZ		SBA0001335	PIANO A RULLI SX ASS.
18	1,0000	PZ		SBC0001321V	PIANO A RULLI DX
19	1,0000	PZ		SBC0001323V	PIANO A RULLI SX
20	26,000	PZ		S330958093Z	PERNO /8X120 CON T.E. DA 6 ZIN
21	34,000	PZ		S340150392Z	ANELLO DI SICUREZZA 7DIN6799
22	8,0000	PZ		S330627993Z	PERNO /8X43 SM11 ZINCATO
23	11,000	PZ		S340005693Z	VITE TE M5X10 ZINCATA
24	93,000	PZ		S3100564ZZZ	RULLINO /32X38
25	10,000	PZ		S340005193Z	VITE TCEI M6X12
26	1,0000	PZ		SBA0001370	PIANETTO A RULLI ANT. ASS.
27	1,0000	PZ		SBC0001334V	PIANETTO A RULLI ANT.
28	11,000	PZ		S330557093Z	PERNO /8X128
29	8,0000	PZ		S340011993Z	VITE TCEI M5X10 ZINCATA
30	1,0000	PZ		SBA0001374	PIANETTO A RULLI POST. ASS.
31	1,0000	PZ		SBC0001343V	PIANETTO A RULLI POSTERIORE
32	1,0000	PZ		SBA0001406	PORTA UNITA' INFERIORE ASS.
33	1,0000	PZ		SBA0001407	SPALLA PORTA UNITA' INF. DX C/INS.
34	1,0000	PZ		SBA0001408	SPALLA PORTA UNITA' INF. SX C/INS.
35	4,0000	PZ		S330913593Z	DISTANZIALE PER SPALLE ZINCATO
36	8,0000	PZ		S340002193Z	VITE TE M6X12 ZINCATA
37	8,0000	PZ		S340017593Z	RONDELLA PIANA X VITE M6 ZINC.
38	4,0000	PZ		S340012293Z	VITE TCEI M8X20 ZINCATA
39	4,0000	PZ		S340012393Z	RONDELLA PIANA X VITE M8 ZINC.

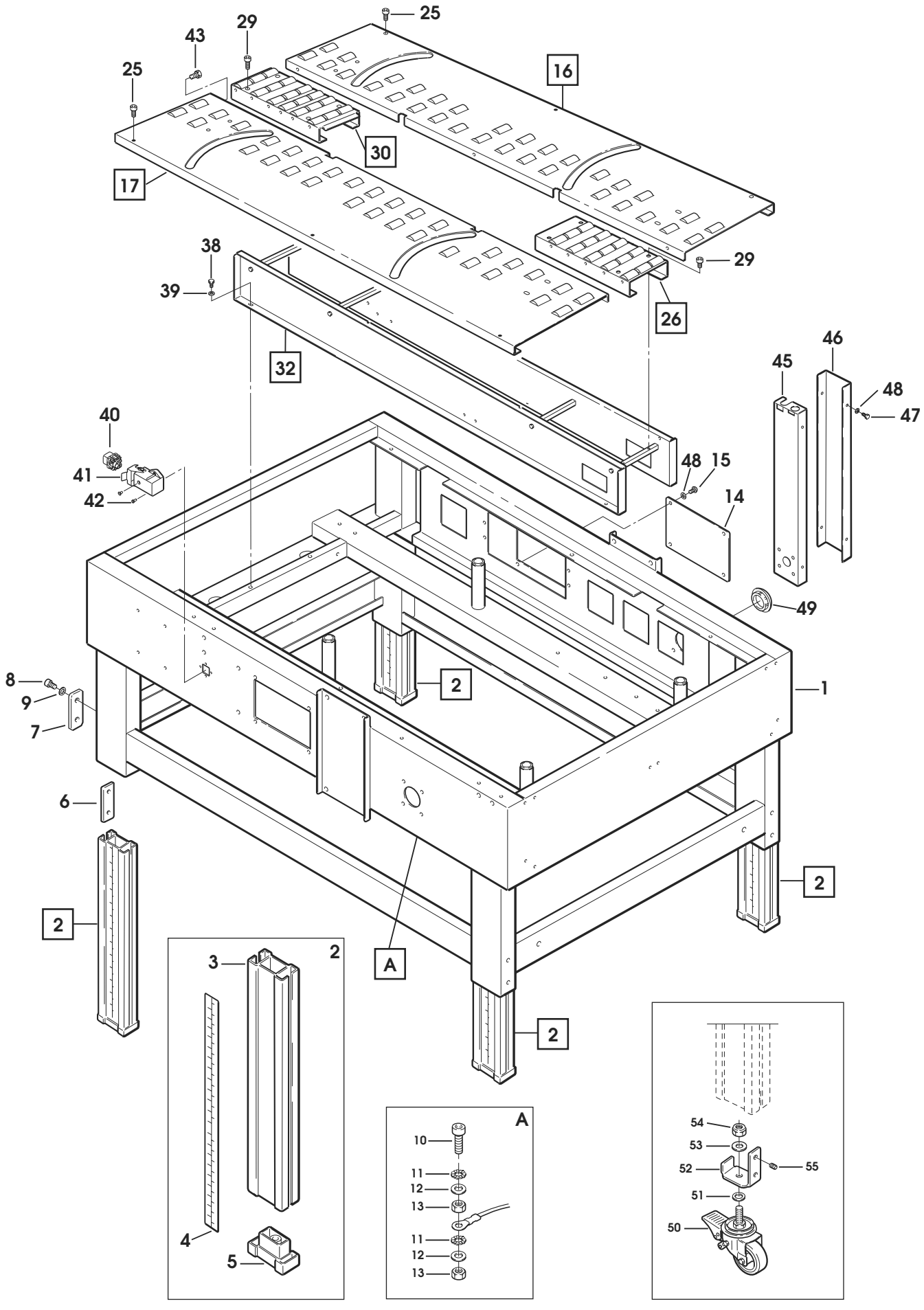
25
43
29
25
16
30
17
38
39
29
26
32
46
45
48
47
40
41
42
48
15
14
49
8
9
7
2
1
6
2
2
A
2
3
4
5
A
10
11
12
13
11
12
13
54
53
52
55
51
50

10256/2 BANCALE XL35-S

Pos.	Q.tà	UM	Codice	NuovoCodice	Descrizione
40	2,0000	PZ		S3801456ZZZ	INSERTO FEMMINA 3P+T
41	2,0000	PZ		S3801459ZZZ	CUSTODIA PANNELLO C/USCITA LAT 104235
42	2,0000	PZ		S340001193Z	VITE
43	6,0000	PZ		S330535693Z	VITE
45	1,0000	PZ		SBA0001113	CANALINA C/INSERTI
46	1,0000	PZ		SBC0000790V	COPERCHIO CANALINA
47	4,0000	PZ		S340037193Z	VITE TE M5X12 ZINCATA
48	8,0000	PZ		S340006193Z	RONDELLA PIANA X VITE M5 ZINC.
49	2,0000	PZ		3.4.02573	TAPPO DP 1250 (PER FORO /32)
50	4,0000	PZ	3.4.01501	SCA0001559	RUOTA /80 POLIDERNYL
51	4,0000	PZ	3.2.02455.93	S320245593Z	DISTANZIALE PER RUOTE SM481
52	4,0000	PZ	3.2.07244.93A	S320724493A	ATTACCO RUOTA AS77
53	4,0000	PZ	3.4.00062.93	S340006293Z	RONDELLA PIANA X VITE M12 ZINC.
54	4,0000	PZ	3.4.00735.93	S340073593Z	DADO M12 AUTOBLOCCANTE
55	8,0000	PZ	3.4.00415.92	S340041592Z	GRANO EIPP M8X8 BR.

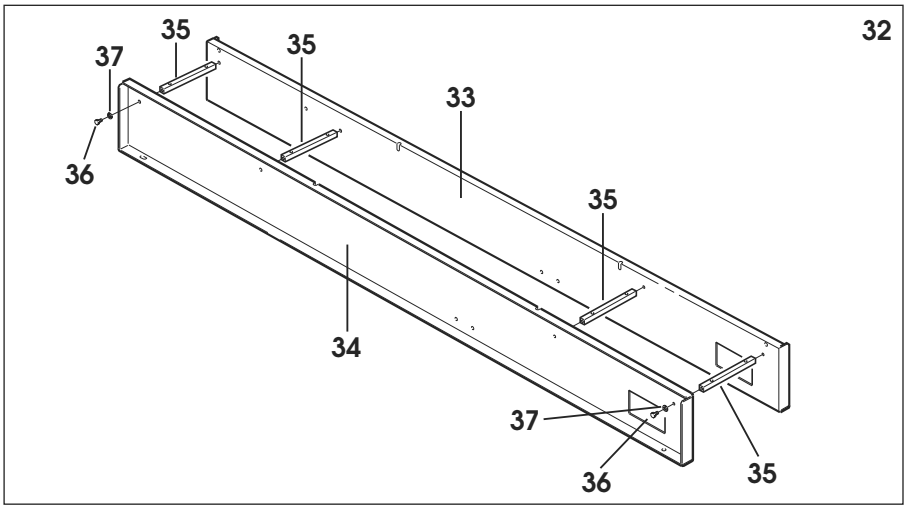
32
35
37
35
33
36
35
34
37
36
35

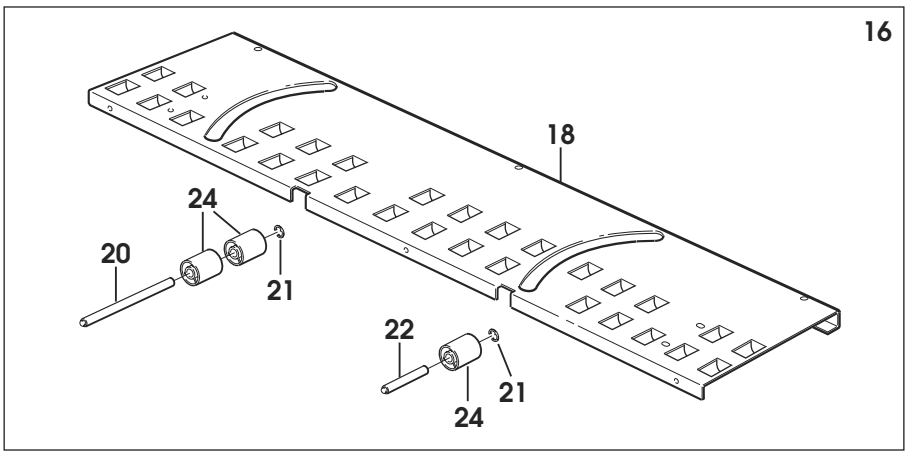
16
18
24
20
21
22
21
24

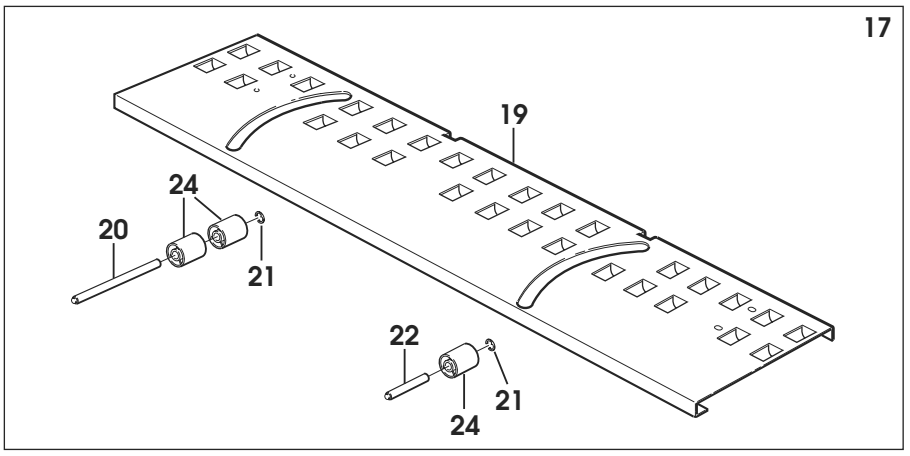
17
19
24
20
21
22
21
24

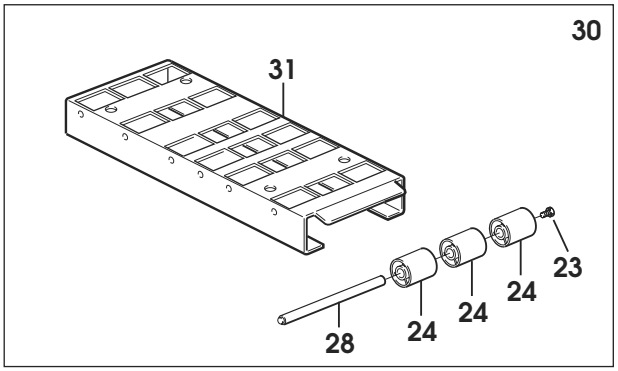
30
31
23
24
24
24
28

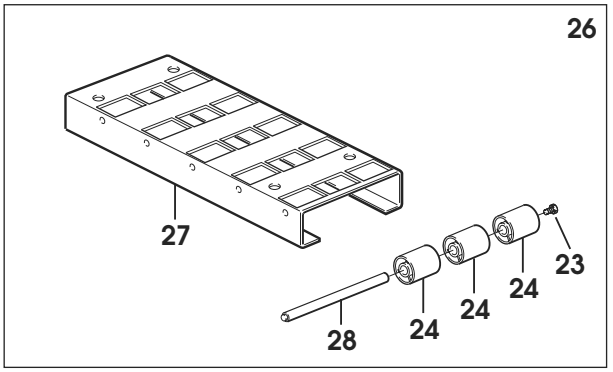
26
27
23
24
24
24
28

10257 COLONNE XL35-S

Pos.	Q.tà	UM	Codice	NuovoCodice	Descrizione
1	2,0000	PZ		SBA0000496	Colonna fissa assemblata
2	2,0000	PZ		SBA0000715	COLONNA FISSA CON INSERTI SM11
3	1,0000	PZ		SBA0010767	Traversa superiore ass. c/ins.
4	4,0000	PZ	3.3.29769.93A	S332976993A	PIASTRINA FISSAGGIO COLONNE
5	8,0000	PZ	3.4.01365.92	S340136592Z	GRANO EIPC DENTELLATO M8X10 BR
6	8,0000	PZ	3.4.00584.93	S340058493Z	VITE TCEI M8X16
7	8,0000	PZ	3.4.00123.93	S340012393Z	RONDELLA PIANA X VITE M8 ZINC.
8	1,0000	PZ		SBA0002052	Traversa superiore assemblata
9	1,0000	PZ		SBA0001132	Traversa superiore ass.
10	1,0000	PZ		SBC0002354T	VITE DI SOLLEVAMENTO
11	2,0000	PZ	3.3.15792.93A	S331579293A	BUSSOLA X VITE SOLLEVAMENTO S2
12	2,0000	PZ	3.4.01022.92	S340102292Z	SPINA ELASTICA D4X30 BRUNITA
13	2,0000	PZ	3.1.00583	S3100583ZZZ	BUSSOLA
14	4,0000	PZ		SBC0000868	COPPIA CONICA A DENTI DIRITTI
15	4,0000	PZ		S340014293Z	VITE TCEI M4X25 ZINCATA
16	1,0000	PZ		SBC0000856T	Albero rinvio conico
17	1,0000	PZ		SBC0000861V	Carter traversa superiore c/in
18	2,0000	PZ	3.3.24778.92A	S332477892A	DIST PER PIGNONE SM116
19	2,0000	PZ	4.6.04244.05A	S460424405A	SUPPORTO CON CUSCINETTO
20	4,0000	PZ	3.4.00026.93	S340002693Z	VITE TE M6X16 ZINCATA
21	4,0000	PZ	3.4.00002.93	S340000293Z	DADO M6 ZINCATO
22	10,000	PZ	3.4.00175.93	S340017593Z	RONDELLA PIANA X VITE M6 ZINC.
23	1,0000	PZ	3.4.02700	S3402700ZZZ	MANOV "ELESA" MT.80 AS 10X10
24	1,0000	PZ	3.4.00516.93	S340051693Z	VITE M5 X 12
25	1,0000	PZ	3.5.00506.93	S350050693Z	RONDELLA FISSAGGIO MOTORI
26	8,0000	PZ	3.4.01749.93	S340174993Z	VITE TBEI M6X12 ZINC.
27	2,0000	PZ		SBA0005437	Colonna scorrevole assemblata
28	2,0000	PZ		SBA0005434	Colonna scorrevole c/inserti
29	16,000	PZ	3.2.05673.96	S320567396Z	PIASTR FIX BEARING TROPICAL
30	24,000	PZ	3.4.02623	S3402623ZZZ	(C) CUSCINETTO A SFERE SIAT 20
31	16,000	PZ	3.3.13486.93	S331348693Z	VITE PER CUSCINETTO SIAT-2000
32	8,0000	PZ	3.3.13489.96B	S331348996B	RONDELLA 18/7 SP.1mm SA2/SR4 T
33	8,0000	PZ	3.3.13488.93	S331348893Z	RONDELLA SIAT 2000 ZIN.
34	8,0000	PZ	3.4.00589.93		VITE TCEI M8X14 ZINCATA
35	4,0000	PZ	3.4.00577.93	S340057793Z	VITE TCEI M6X16 ZINCATA
36	2,0000	PZ	4.4.05884.47A	S440588447A	SUPPORTO CHIOCCIOLA ASS.S2
37	2,0000	PZ	3.1.01572.00A	S310157200A	CHIOCCIOLA PER COLONNA S2
38	2,0000	PZ	3.7.00377.93A	S370037793A	MOLLA PER COLONNE SM116
39	8,0000	PZ	3.4.00123.93		RONDELLA PIANA X VITE M8 ZINC.

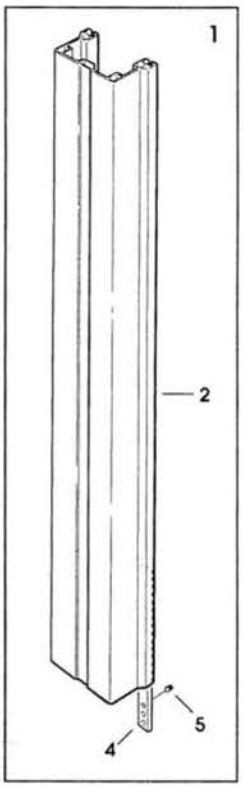
1
2
4
5

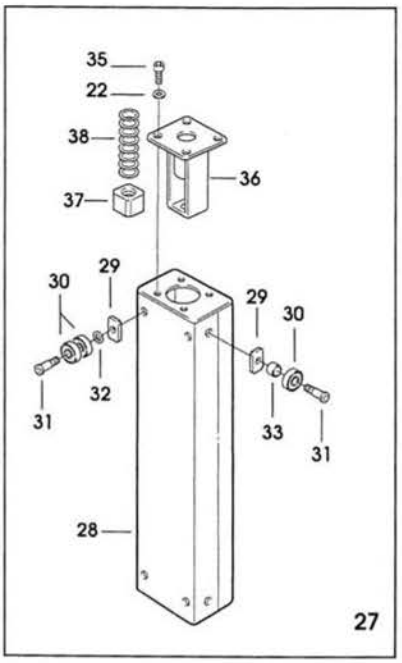
35
22
38
36
37
30
29
29
30
32
31
33
31
28
27

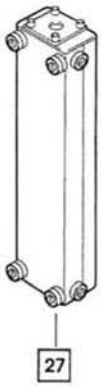
27

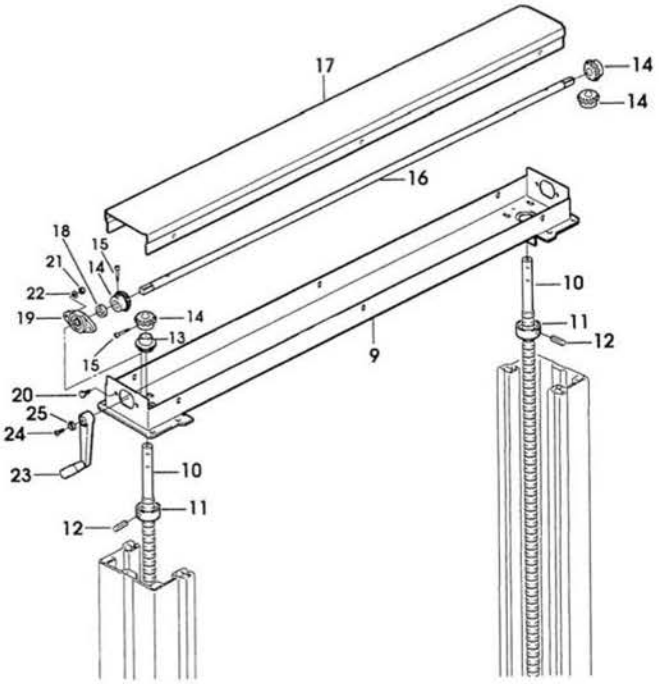
17
14
14
16
18
15
21
14
22
19
14
13
15
20
25
24
23
10
11
12
9
10
11
12

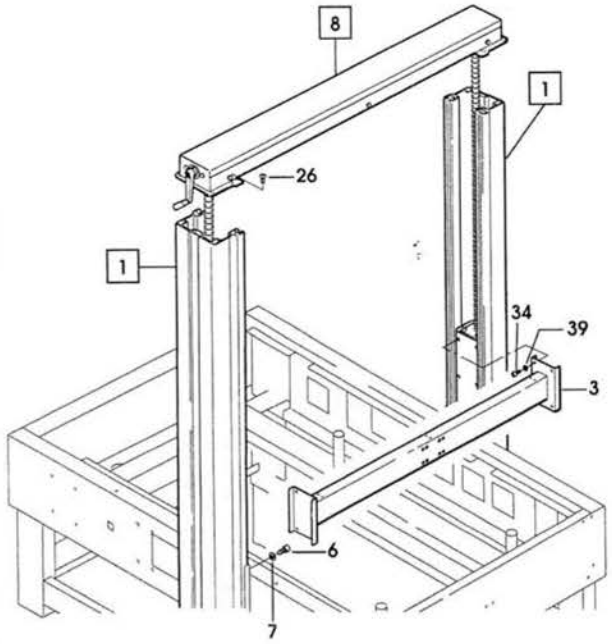
8
1
26
1
34
39
3
6
7

10158 PRESSATORI LATERALI XL35-S

Pos.	Q.tà	UM	Codice	NuovoCodice	Descrizione
1	1,0000	PZ		SBA0001095	Pressatore laterale dx ass.
2	1,0000	PZ		SBA0001096	Pressatore laterale sx ass.
3	1,0000	PZ		SBA0001097	Pressatore laterale c/inserti
4	2,0000	PZ	3.1.00575	S3100575ZZZ	RULLO PRESSATORE
5	2,0000	PZ	3.3.06353.93	S3306353 93Z	BUSSOLA X PRESS.SM11/12AF ZIN.
6	2,0000	PZ	3.4.00242.93	S3400242 93Z	VITE TE M8X40 ZINCATA
7	2,0000	PZ	3.3.05353.93	S3305353 93Z	RONDELLA /8,5X25X4
8	2,0000	pz		SCA0000200	VITE TB QUADRO ST M10X100 ZINC
11	2,0000	PZ	3.4.00219.93	S3400219 93Z	RONDELLA PIANA X VITE M10 ZINC
12	2,0000	PZ	3.4.02706.05	S3402706 05Z	MANOPOLA "ELESA" MBT-50 B-M10
13	2,0000	PZ	3.2.16770.47A	S3216770 47A	MORSETTO PER PRESSATORE SM11-S

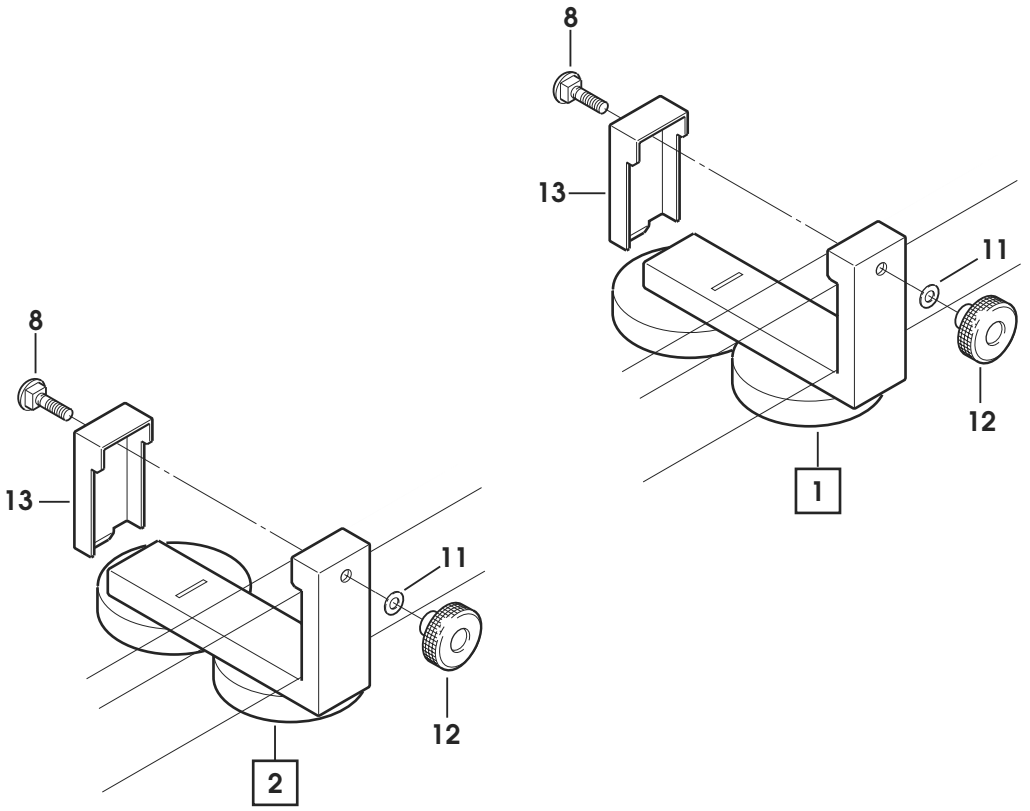
8
13
11
12
1
8
13
11
12
2

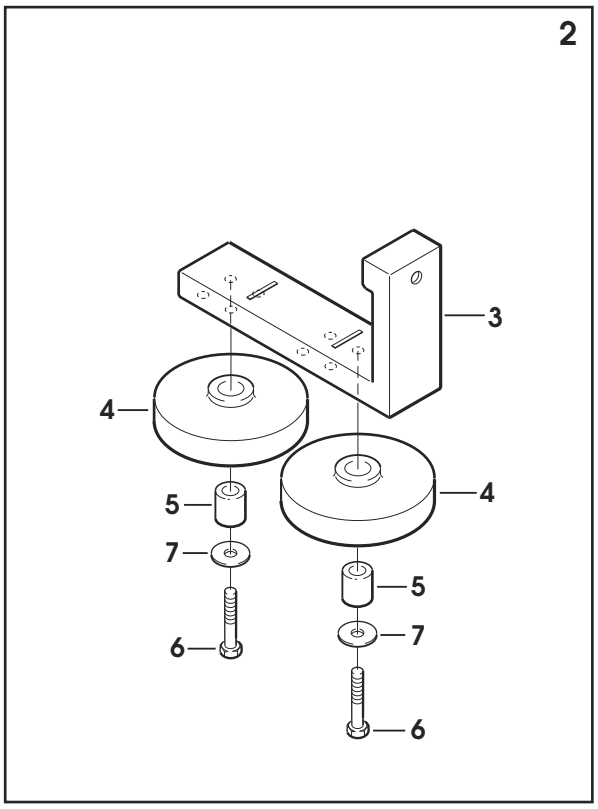
2
3
4
5
7
6
4
5
7
6

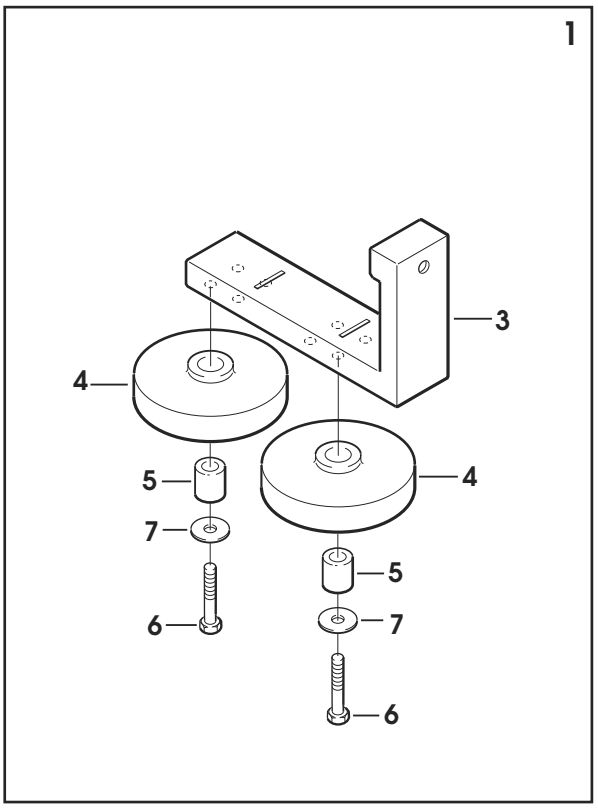
1
3
4
5
7
6
4
5
7
6

10162/1 LEVE COMANDO MOTORIZZAZIONI XL35-S

Pos.	Q.tà	UM	Codice	NuovoCodice	Descrizione
1	1,0000	PZ	4.3.05179	S4305179ZZZ	LEVA ANT. DX CON BRONZINE SM11
2	2,0000	PZ	3.5.01577	S3501577ZZZ	BRONZINA XL
3	1,0000	PZ	4.3.05180	S4305180ZZZ	LEVA POST. DX CON BRONZINE SM1
4	1,0000	PZ	4.3.05181	S4305181ZZZ	LEVA ANT. SX CON BRONZINE SM11
5	1,0000	PZ	4.3.05182	S4305182ZZZ	LEVA POST. SX CON BRONZINE SM1
6	4,0000	PZ		SBC0001667	Bussola perni leve SM11-S
7	4,0000	PZ	3.4.00400.92	S3400400092Z	ANELLO ARRESTO X ALBERO 35 BR.
8	4,0000	PZ	3.3.07484.93	S3307484493Z	RONDELLA PERNI MOTORIZZAZIONE
9	4,0000	PZ	3.3.02215.93	S3302215593A	RONDELLA /6,5/30X5
10	4,0000	PZ	3.4.00053.93	S3400053932Z	VITE TSVEI M6X16 ZINCATA
11	2,0000	PZ		S4503898932Z	BARRA DI ACCOPPIAMENTO CON BUSSOLA XL35
12	2,0000	PZ	3.3.24829.93A	S3324829932A	PERNO ATTACCO BARRA CENTRICO S
13	2,0000	PZ	3.3.24830.93A	S3324830932A	PERNO ATTACCO BARRA ECCENTRICO
14	4,0000	PZ	3.3.10041.93	S3310041932Z	DISTANZIALE X TIRANTI LEVE
15	4,0000	PZ	3.4.00438.93	S3400438932Z	DADO AUTOBLOCCANTE M10 BASSO
16	4,0000	PZ	3.4.00219.93	S3400219932Z	RONDELLA PIANA X VITE M10 ZINC
17	2,0000	PZ	3.2.01037.93	S3201037932Z	TIRANTE X CATENA SM/XL/3M
18	2,0000	PZ	3.3.05605.93	S3305605932Z	RONDELLA /3/10X3 ZINCATA
19	1,0000	PZ	3.3.06185.92	S3306185922Z	VITE SPEC.TC M3X25
20	3,0000	PZ	3.4.01014.93	S3401014932Z	DADO AUTOBLOCCANTE M3 ZINCATO
21	1,0000	PZ	3.3.05604.93	S3305604932Z	BLOCCHETTO FISS.CATENA
22	2,0000	PZ	3.4.00905.92	S3400905922Z	ANELLO SICUREZZA 3,2 DIN 6799
23	2,0000	PZ	3.3.05602.93	S3305602932Z	VITE TENDICAT.DX/SX SM4/F-104
24	5,0000	PZ	3.4.00002.93	S3400002932Z	DADO M6 ZINCATO
25	2,0000	PZ	3.3.05603.93	S3305603932Z	FORCELLA SINISTROSA F-104
26	1,0000	PZ	3.3.05899.93	S3305899932Z	FORCELLA DESTRORSA SM4/F-104
27	3,0000	PZ	3.3.06184.92	S3306184922Z	VITE SPEC.TC M3X20
28	1,0000	PZ	3.4.01225	S3401225ZZZ	SPEZZ.CAT P=3/8 L=60 PASSI CM CON FALSA A 3 RULLI
29	1,0000	PZ	3.4.00946	S3400946ZZZ	SPEZZONE CAT P=3/8 L=41 PASSI APERTI
30	1,0000	PZ		S3324828904A	VITE DI REG GUIDE MOT - SM11 MOTORIZZAZIONI
31	1,0000	PZ	3.4.04025.81A	S3404025814A	SUPPORTO FLANGIATO SF12 "NSK"
32	4,0000	PZ	3.4.00279.93	S3400279932Z	VITE TSVEI M8X25 ZINC.
33	2,0000	PZ	3.3.08736.93	S3308736932Z	BUSSOLA SPINATA
34	2,0000	PZ	3.4.01022.92	S3401022922Z	SPINA ELASTICA D4X30 BRUNITA
35	1,0000	PZ	3.4.02700	S3402700ZZZ	MANOV "ELESA" MT.80 AS 10X10
36	1,0000	PZ	3.5.00506.93	S3500506932Z	RONDELLA FISSAGGIO MOTORI
37	1,0000	PZ	3.4.00516.93	S3400516932Z	VITE M5 X 12
38	1,0000	PZ	3.3.10019	S3310019ZZZ	CHIOCCIOLA X LEVA 800af
39	5,0000	PZ	3.3.07876.93	S3307876932Z	VITE TE M6X16 SPEC.
40	1,0000	PZ	3.3.10036.93	S3310036932Z	RONDELLA SPECIALE X BARRIERA 8

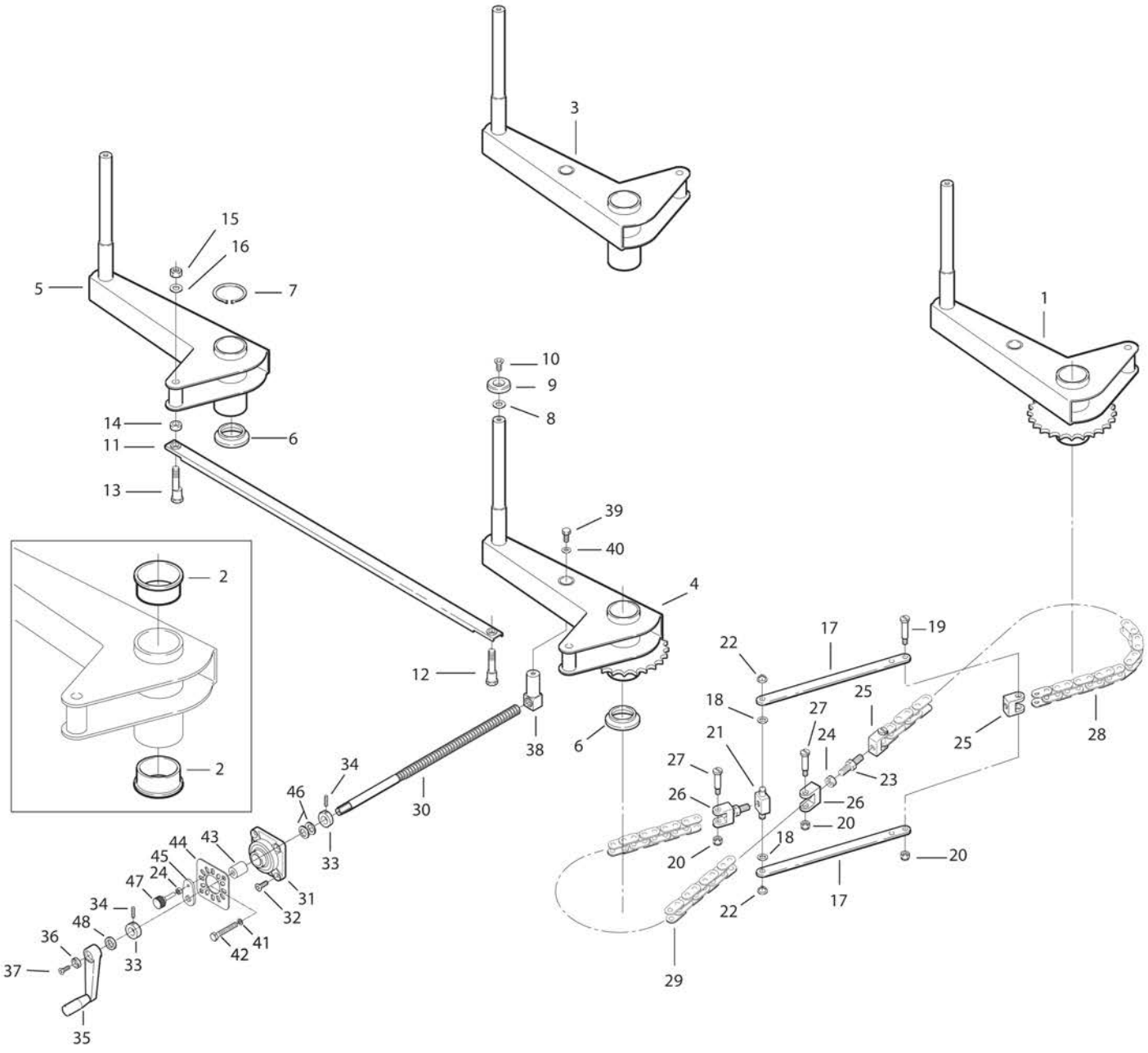
3
15
16
5
7
1
10
9
8
14
11
6
13
39
40
2
4
17
19
22
12
18
25
27
24
21
38
6
25
28
27
23
34
26
26
46
30
20
18
20
44
43
45
24
47
33
20
31
34
32
17
48
22
36
41
42
37
33
29
35

10162/2 **LEVE COMANDO MOTORIZZAZIONI** **XL35-S**

Pos.	Q.tà	UM	Codice	NuovoCodice	Descrizione
41	2,0000	PZ		S340012393Z	RONDELLA PIANA PER VITE M8 ZINC.
42	2,0000	PZ		S340058393Z	VITE TE M8x50 ZINC.
43	2,0000	PZ		S330638293A	DISTANZIALE Ø8,5/20x25 SM11
44	1,0000	PZ		SBC0002440V	PIASTRA PER BLOCCO REGOLAZIONE MOTORIZ.
45	1,0000	PZ		S321031993A	PIASTRINA DI FISSAGGIO MANOVELLA S11T
46	1,0000	PZ		S340146092Z	MOLLA A TAZZA 12,2/25x0,9 BRUNITA
47	2,0000	PZ		S340378900A	MANOPOLA ELESA BT.20p-M6x40 S11Y-KYOWA
48	1,0000	PZ		S330873793Z	RONDELLA

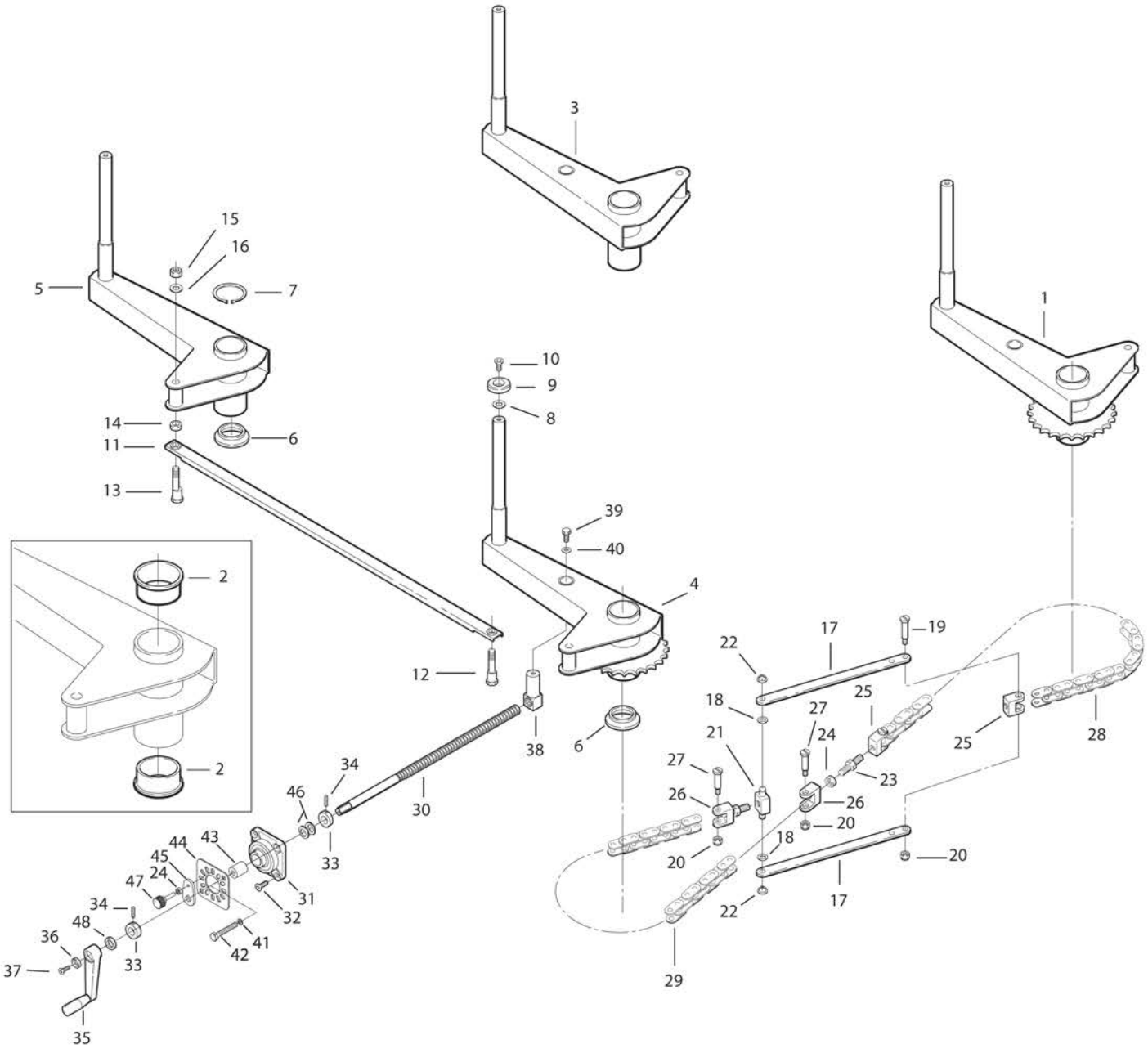
3
1
15
16
5
7
10
9
8
14
11
6
13
39
40
4
2
2
12
38
6
34
46
30
33
44
43
45
24
47
34
48
36
37
33
31
32
42
41
35
17
19
22
18
27
25
21
24
27
23
26
26
20
20
18
20
22
17
25
28
29

10258/1 MOTORIZZAZIONI XL35-S

Pos.	Q.tà	UM	Codice	NuovoCodice	Descrizione
1	1,0000	PZ		SBA0001477	MOT. DX. XL35S 220/240V 50HZ 380/415V 50H
2	1,0000	PZ		SBA0001474	GUIDA INFERIORE DX MOTORIZZAZIONI C/INS
3	1,0000	PZ		SBA0001475	GUIDA SUPERIORE DX MOTORIZZAZIONI C/INS
4	6,0000	PZ	3.3.05960.93	S3305960 93Z	DISTANZIALE ES.10X81 SM11 ZINC
5	17,000	PZ	3.4.00021.93	S3400021 93Z	VITE TE M6X12 ZINCATA
6	16,000	PZ	3.4.00175.93	S3400175 93Z	RONDELLA PIANA X VITE M6 ZINC.
7	4,0000	PZ	3.3.06278.93	S3306278 93Z	VITE SPECIALE M6
8	1,0000	PZ		SBA0001152	PULEGGIA MOTRICE POST. ASS.H=75
9	1,0000	PZ		SBA0001154	Puleggia motrice ass. c/anelli
10	2,0000	PZ	3.1.00540.48	S3100540 48Z	ANELLO PER PULEGGIA
11	4,0000	PZ	4.6.03370	S4603370 ZZZ	(P) FLANGIA COMPL.DI CUSCIN.E
12	1,0000	PZ	3.4.00281	S3400281 ZZZ	LINGUETTA 5X5X12
13	2,0000	PZ	3.4.00516.93	S3400516 93Z	VITE M5 X 12
14	2,0000	PZ	3.3.05951.93	S3305951 93Z	RONDELLA 5,5X/20X4
15	1,0000	PZ		SBA0001151	PULEGGIA MOTRICE DENTATA ASS.H=75
16	1,0000	PZ	3.3.05951.93	S3305951 93Z	RONDELLA 5,5X/20X4
17	1,0000	PZ	3.4.00516.93	S3400516 93Z	VITE M5 X 12
21	1,0000	PZ	3.4.00741	S3400741 ZZZ	LINGUETTA 4X4X10
22	1,0000	PZ	3.3.09702.92	S3309702 92Z	(PC) PIGNONE Z=11 P=3/8
23	1,0000	PZ	4.6.04256.00A	S4604256 00A	PULEGGIA PD30-L075F ASSEMBLATA
24	1,0000	PZ		S470405100A	GALOPPINO ASS.SM11 12AF XL
25	1,0000	PZ	3.3.09067.92	S3309067 92Z	GALOPPINO TENDICINGHIA
26	1,0000	PZ	3.3.09068.92	S3309068 92Z	PERNO PER GALOPPINO
27	1,0000	PZ	3.4.00017	S3400017 ZZZ	CUSCINETTO 6004 2RS NTN SKF
28	1,0000	PZ	3.4.00068.92	S3400068 92Z	ANELLO ARRESTO X ALBERO 20 BR.
29	1,0000	PZ	3.4.00445.92	S3400445 92Z	ANELLO ARRESTO X FORO 42 BR.
30	2,0000	PZ	3.4.00283.93	S3400283 93Z	DADO AUTOBLOCCANTE M8 ZINCATO
31	2,0000	PZ	3.4.00655.9	S3400655 93Z	RONDELLA TRIPLA X VITE M8 ZINC
32	1,0000	PZ	3	S470405200A	PULEGGIA DOPPIA ASS.SM11-48
33	1,0000	PZ	4.5.03371	S4503371 ZZZ	PULEGGIA DI RINVIO SM11
34	1,0000	PZ	3.4.00193	S3400193 ZZZ	CUSCINETTO 6000 2RS
35	1,0000	PZ	3.4.00095	S3400095A	CUSCINETTO 6203 2RS
36	1,0000	PZ	3.3.05962.92	S3305962 92Z	PERNO PER PULEGGIA RINVIO
37	1,0000	PZ	3.4.00187.92	S3400187 92Z	ANELLO ARRESTO 10 DIN 471 BRUN
38	1,0000	PZ	3.4.00026.93	S3400026 93Z	VITE TE M6X16 ZINCATA
39	3,0000	PZ	3.4.00033.93	S3400033 93Z	RONDELLA TRIPLA X VITE M6 ZINC
40	1,0000	PZ	3.4.02679	S3402679 ZZZ	CINGHIA DENTATA 240L075
41	1,0000	PZ		S3401488 ZZZ	CINGHIA TRASCIN. mm 75X2108+- 3 XL35
42	1,0000	PZ	4.7.04053	S4704053 ZZZ	PULEGGIA FOLLE ASS.SM11-48
43	1,0000	PZ	4.6.01730	S4601730 ZZZ	PULEGGIA FOLLE COMP.
44	1,0000	PZ	3.3.05964.92B	S3305964 92B	PERNO PER PULEGGIA FOLLE B
45	1,0000	PZ	3.4.00104.92	S3400104 92Z	ANELLO ARRESTO X ALBERO /25 DIN471
46	2,0000	PZ	3.2.04280.47	S3204280 47Z	PIASTRA TENDICINGH.MOTORIZZ.SM
47	2,0000	PZ	3.4.00321.93	S3400321 93Z	VITE TE M10X20
48	2,0000	PZ	3.4.00219.93	S3400219 93Z	RONDELLA PIANA X VITE M10 ZINC
49	1,0000	PZ	3.3.11650	S3311650 ZZZ	BLOCCHETTO X MOTORIZZ.F144

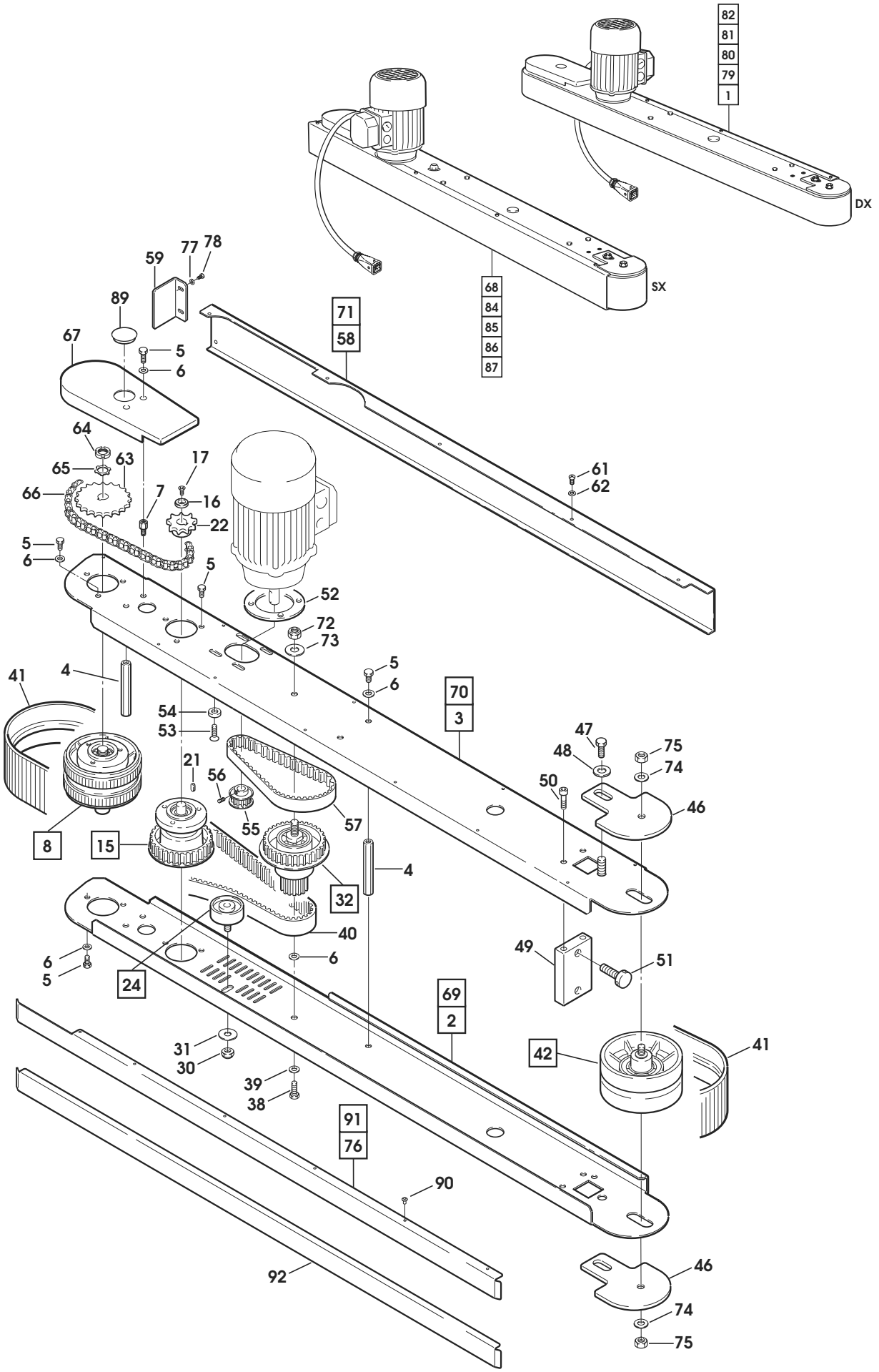
82
81
80
79
1
DX
SX
68
84
85
86
87
59
77
78
89
67
5
6
71
58
64
65
63
17
66
7
16
22
61
62
52
72
73
41
4
54
53
21
56
55
57
8
15
32
40
24
70
3
47
48
75
74
50
46
49
51
69
2
42
31
30
39
38
91
76
90
92
74
75

10258/1 MOTORIZZAZIONI XL35-S

Pos.	Q.tà	UM	Codice	NuovoCodice	Descrizione
50	4,0000	PZ	3.4.00160.93	S340016093Z	VITE TCEI M6X20 ZINCATA
51	2,0000	PZ	3.3.11638.93	S331163893Z	VITE SPEC.X TENSIONAMENTO F144
52	1,0000	PZ	3.1.01491	S3101491ZZZ	DISTANZIALE X MOTORI SM/XL/3M
53	4,0000	PZ	3.4.00055.93	S340005593Z	VITE TSVEI M5X20 ZINCATA
54	4,0000	PZ	3.5.00506.93	S350050693Z	RONDELLA FISSAGGIO MOTORI
55	1,0000	PZ	3.3.06741.92	S3306741 92Z	PULEGGIA PD17 XL050F
56	1,0000	PZ	3.4.00388.92	S340038892Z	GRANO EIPP M5X6 BR.
57	1,0000	PZ	3.4.01593	S3401593ZZZ	CINGHIA DENTATA 160XL050
58	1,0000	PZ		SBC0001218V	CARTER MOTORIZZAZIONE DX
59	2,0000	PZ	3.2.16284.40A	S321628440A	PROTEZIONE POS. MOTORIZZAZIONI
61	2,0000	PZ	3.4.00228.93	S340022893Z	VITE TCBCR AUTOF.8PX13 ZINCATA
62	16,000	PZ	3.4.00043.93	S340004393Z	RONDELLA PIANA X VITE M4 ZINC.
63	1,0000	PZ	3.3.06551.92	S3306551 92Z	PIGNONE P=3/8" Z=28 SM BR
64	1,0000	PZ	3.4.00094	S3400094ZZZ	GHIERA KM2
65	1,0000	PZ	3.4.00913	S3400913ZZZ	ROSETTE DI SICUREZZA MB2
66	1,0000	PZ	3.4.01275	S3401992ZZZ	CAT.AN.CHIUSO 3/8" L=50 PS. PR
67	1,0000	PZ	3.1.00689.05	S3100689 05Z	CARTER CATENA
68	1,0000	PZ		SBA0001478	MOT. SX. XL35S 220/240V 50HZ 380/415V 50H
69	1,0000	PZ		SBA0001480	GUIDA INFERIORE SX MOTORIZZAZIONI C/INS.
70	1,0000	PZ		SBA0001481	GUIDA SUPERIORE SX MOTORIZZAZIONI C/INS.
71	1,0000	PZ		SBC0001223V	CARTER MOTORIZZAZIONE SX
72	2,0000	PZ	3.4.00283.93	S340028393Z	DADO AUTOBLOCCANTE M8 ZINCATO
73	2,0000	PZ	3.4.00655.93	S340065593Z	RONDELLA TRIPLA X VITE M8 ZINC
74	2,0000	PZ	3.4.00123.93	S340012393Z	RONDELLA PIANA X VITE M8 ZINC.
75	2,0000	PZ	3.4.00003.93	S340000393Z	DADO M8 ZINCATO
76	1,0000	PZ		SBC0001220	SCIVOLO GUIDA SUPERIORE DX
77	4,0000	PZ	3.4.00061.93	S340006193Z	RONDELLA PIANA X VITE M5 ZINC.
78	4,0000	PZ	3.4.00371.93	S340037193Z	VITE TE M5X12 ZINCATA
79	1,0000	PZ		SBA0001789	MOT.DX.XL35 S 100V 50/60HZ 110
80	1,0000	PZ		SBA0001785	MOT.DX.XL35 S 200V 50/60HZ 220
81	1,0000	PZ		SBA0001791	MOT.DX.XL35 S 220/240V 50HZ MF
82	1,0000	PZ		SBA0001123	MOT.DX.XL35 S 440V 50HZ 3F
83	1,0000	PZ		SBA0001125	MOT.DX.SM11S 220V 60HZ MH63
84	1,0000	PZ		SBA0001790	MOT.SX.XL35 S 100V 50/60HZ 110
85	1,0000	PZ		SBA0001786	MOT.SX.XL35 S 200V 50/60HZ 220
86	1,0000	PZ		SBA0001792	MOT.SX.XL35 S 220/240V 50HZ MF
87	1,0000	PZ		SBA0001788	MOT.SX.XL35 S 440V 50HZ 3F r1
88	1,0000	PZ		SBA0001126	MOT.SX.SM11S 220V 60HZ MH63
89	2,0000	PZ		SCA0000213	TAPPO IN PLASTICA DP-1375
90	11,000	PZ		S3400984ZZZ	RIVETTO /4
91	1,0000	PZ		SBC0001224	SCIVOLO GUIDA SUPERIORE SX
92	1,0000	PZ		SBC0001219	SCIVOLO GUIDA INFERIORE MOT.

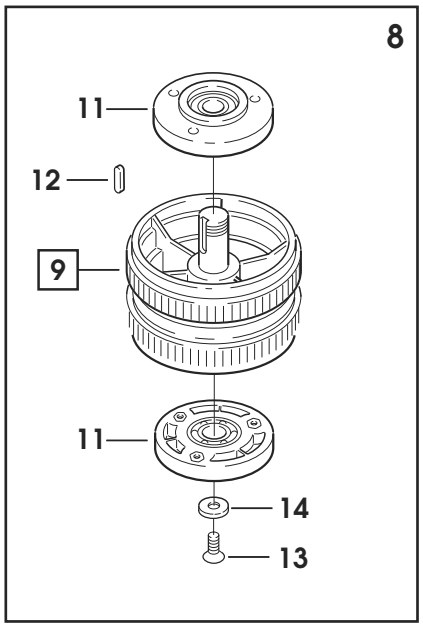
8
11
12
9
11
14
13

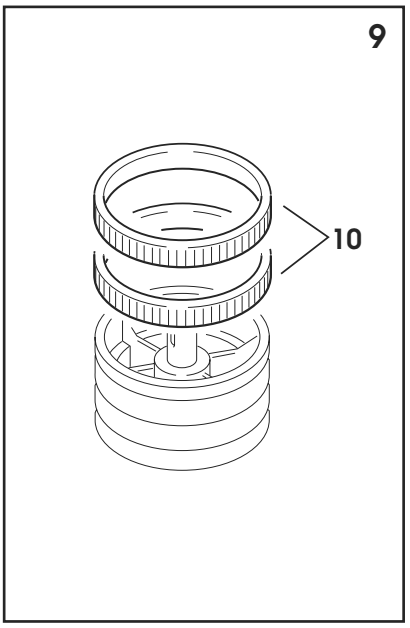
9
10

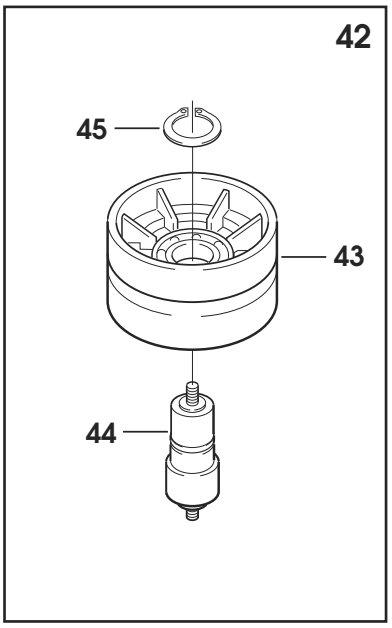
42
45
43
44

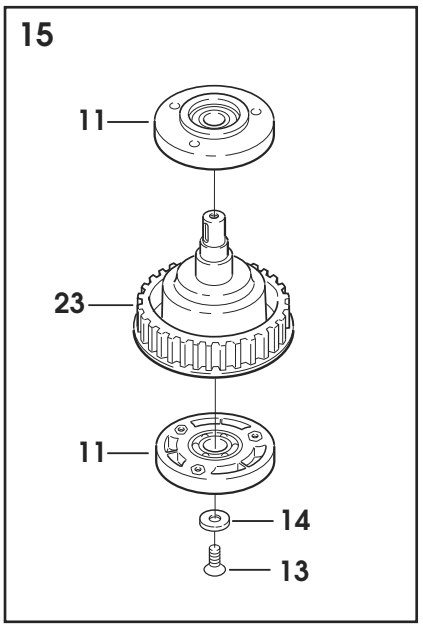
15
11
23
11
14
13

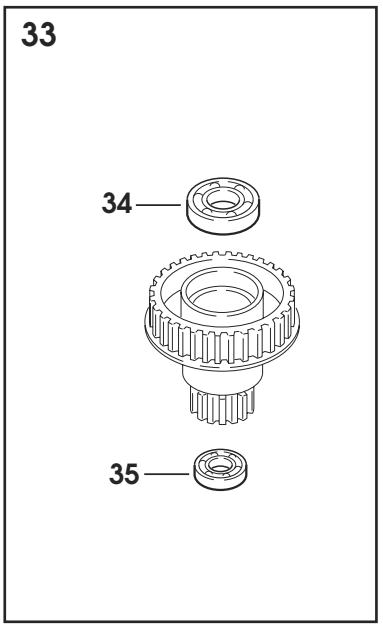
33
34
35

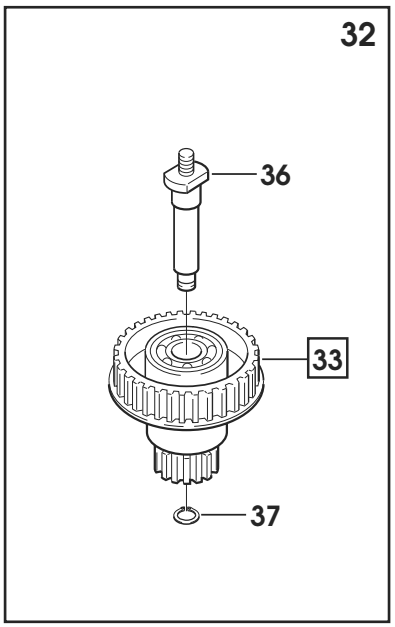
32
36
33
37

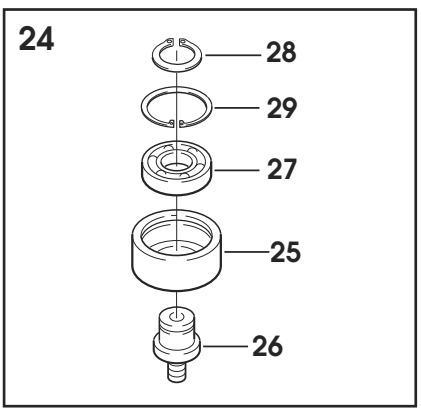
24
28
29
27
25
26

10259 PORTA UNITA' SUPERIORE XL35-S

Pos.	Q.tà	UM	Codice	NuovoCodice	Descrizione
1	1,0000	PZ		S320384140A	TESTATA DX P/UNITA' SUP=920 XL35
2	1,0000	PZ		S320384240A	TESTATA SX P/UNITA' SUP.L=920 XL35
3	1,0000	PZ		S330906693Z	PERNO /10X125
4	1,0000	PZ		S330906993Z	DISTANZIALE 10X10X125
5	8,0000	PZ		S340002193Z	VITE TE M6X12 ZINCATA
6	4,0000	PZ		S340017593Z	RONDELLA PIANA X VITE M6 ZINC.
7	16,000	PZ		S340032493Z	VITE TE M8X16 ZINCATA
8	16,000	PZ		S340012393Z	RONDELLA PIANA X VITE M8 ZINC.
9	8,0000	PZ		S340000393Z	DADO M8 ZINCATO
10	4,0000	PZ		S340083093Z	VITE TCBCR AUTOF. 7SPX8 ZINCATA
11	4,0000	PZ		S340004393Z	RONDELLA PIANA X VITE M4 ZINC.
12	2,0000	PZ		S340005693Z	VITE TE M5X10 ZINCATA
13	4,0000	PZ		S340006193Z	RONDELLA PIANA X VITE M5 ZINC.
14	4,0000	PZ		S340003093Z	VITE TSVEI M6X25 ZINCATA
15	1,0000	PZ		S340117105Z	TAPPO ABS /25X1,2
17	1,0000	PZ		SBC0001483V	SQUADRA ANTERIORE DX PORTA UNITA' SUP.
18	1,0000	PZ		SBC0001484V	SQUADRA ANTERIORE SX PORTA UNITA' SUP.
19	1,0000	PZ		SBC0001485V	SQUADRA POSTERIORE DX PORTA UNITA' SUP.
20	1,0000	PZ		SBC0001486V	SQUADRA POSTERIORE SX PORTA UNITA' SUP.
21	1,0000	PZ		S3202055ZZZ	CARTER UNITA' SUPERIORE XL45
22	4,0000	PZ		S330973893Z	RONDELLA SPECIALE /6,5X20X4 Z.
23	4,0000	PZ		S330895593Z	DISTANZIALE /6,25X10X15,5 ZIN.
24	8,0000	PZ	3.4.00830.93	S340083093Z	VITE TCBCR AUTOF. 7SPX8 ZINC.
25	8,0000	PZ	3.4.00043.93	S340004393Z	RONDELLA PIANA X VITE M4 ZINC.
26	8,0000	PZ	3.4.00021.93	S340002193Z	VITE TE M6X12 ZINCATA
27	4,0000	PZ	3.4.00002.93	S340000293Z	DADO M6 ZINCATO
28	1,0000	PZ		S471470300A	CARTER ANT. TESTATA ASS. CON INSERTI XL35/94
29	2,0000	PZ	3.8.06056.00A	S380605600A	RACCORDO DIRITTO "BVND-M207"T
30	2,0000	PZ	3.8.05948.00A	S380594800A	DADO PER BOCCHETTONE M20X1,5 G
31	3,0000	PZ	3.8.05097	S3805097ZZZ	GUAINA NERA TIPO VOHG-17B
32	1,0000	PZ	3.2.06356.93A	S320635693A	SQUADRETTA ATTACCO BANDELLA SA
33	2,0000	PZ	3.4.00329.93	S340032993Z	VITE TE M5X16 ZINCATA

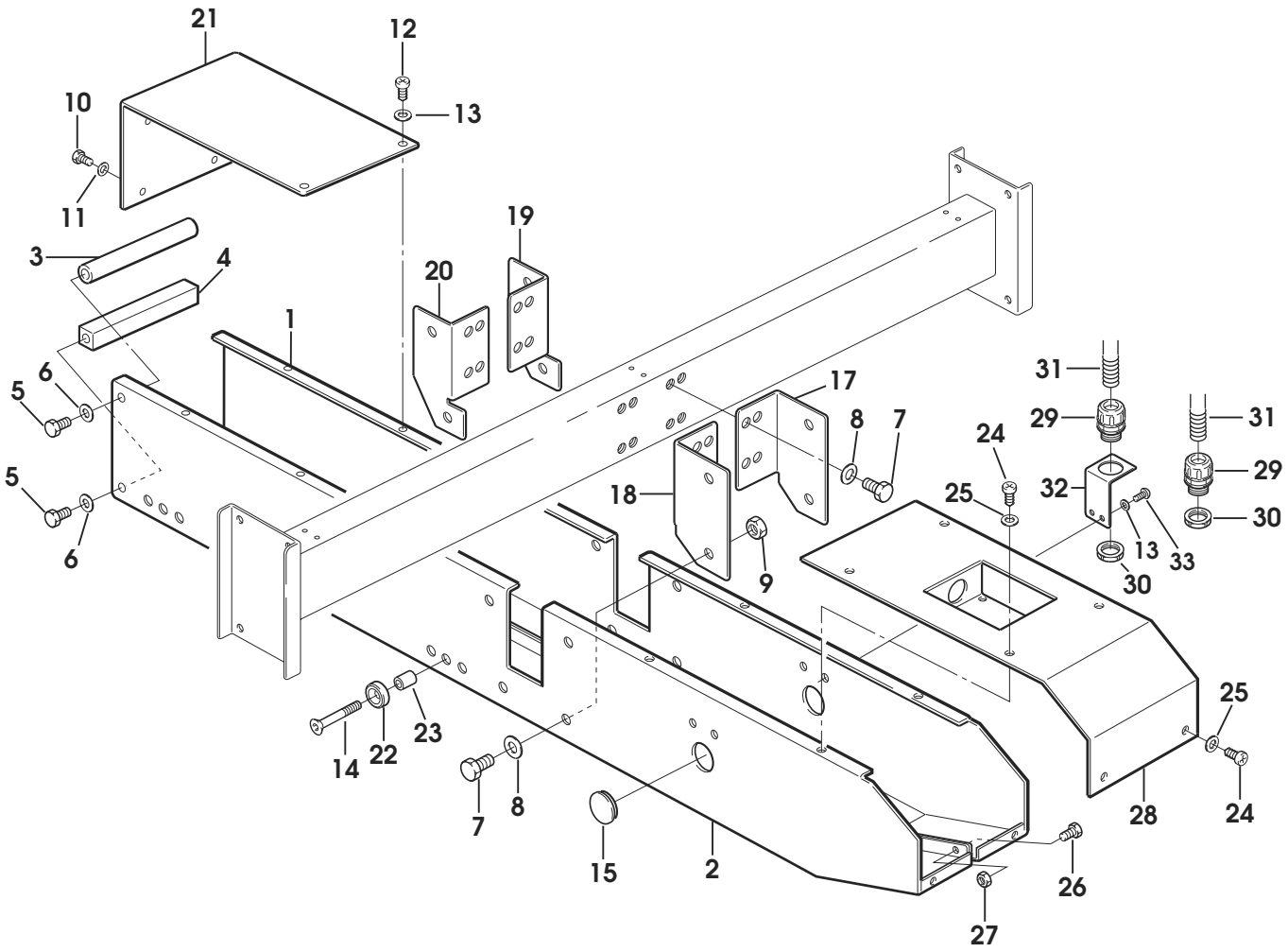
21
12
10
13
11
19
3
4
20
1
6
5
17
31
8
7
29
31
24
29
5
18
25
32
30
6
9
13
33
30
25
23
14
22
7
8
28
24
15
2
26
27

10260 MOTORI MULTITENS. PER MOTORIZZ. XL35-S

Pos.	Q.tà	UM	Codice	NuovoCodice	Descrizione
1	1,0000	PZ		S3801458ZZZ	CUSTODIA VOL.USCITA VERTI.PG11 105121
2	1,0000	PZ		S3801455ZZZ	INSERTO MASCHIO 4 POLI 3P+T
3	0,5	MT		S3800954ZZZ	GUAINA FLESSIBILE NERA /12
4	2,0000	PZ		S3800936A	RACCORDO PG11 PER GUAINA /12
5	1,0000	PZ		S3803447ZZZ	MOT. MH63C4 100V 50 HZ - 115V 60HZ MF 0,13KW
6	1,0000	PZ		S3803443ZZZ	MOT. H63A4 200V 50/60HZ - 220V 60HZ 3F 0,13KW
7	1,0000	PZ		S3803450ZZZ	MOT. MH63C4 220/240V 50HZ MF 0,13KW
8	1,0000	PZ		S3801446ZZZ	MOT. H63A4 260V - 440V 5HZ 3F 0,13KW
9	1,0000	PZ		S3803441ZZZ	MOT. H63A4 220V/240V - 380/415V 50HZ - 440V 60HZ 3F 0,13KW

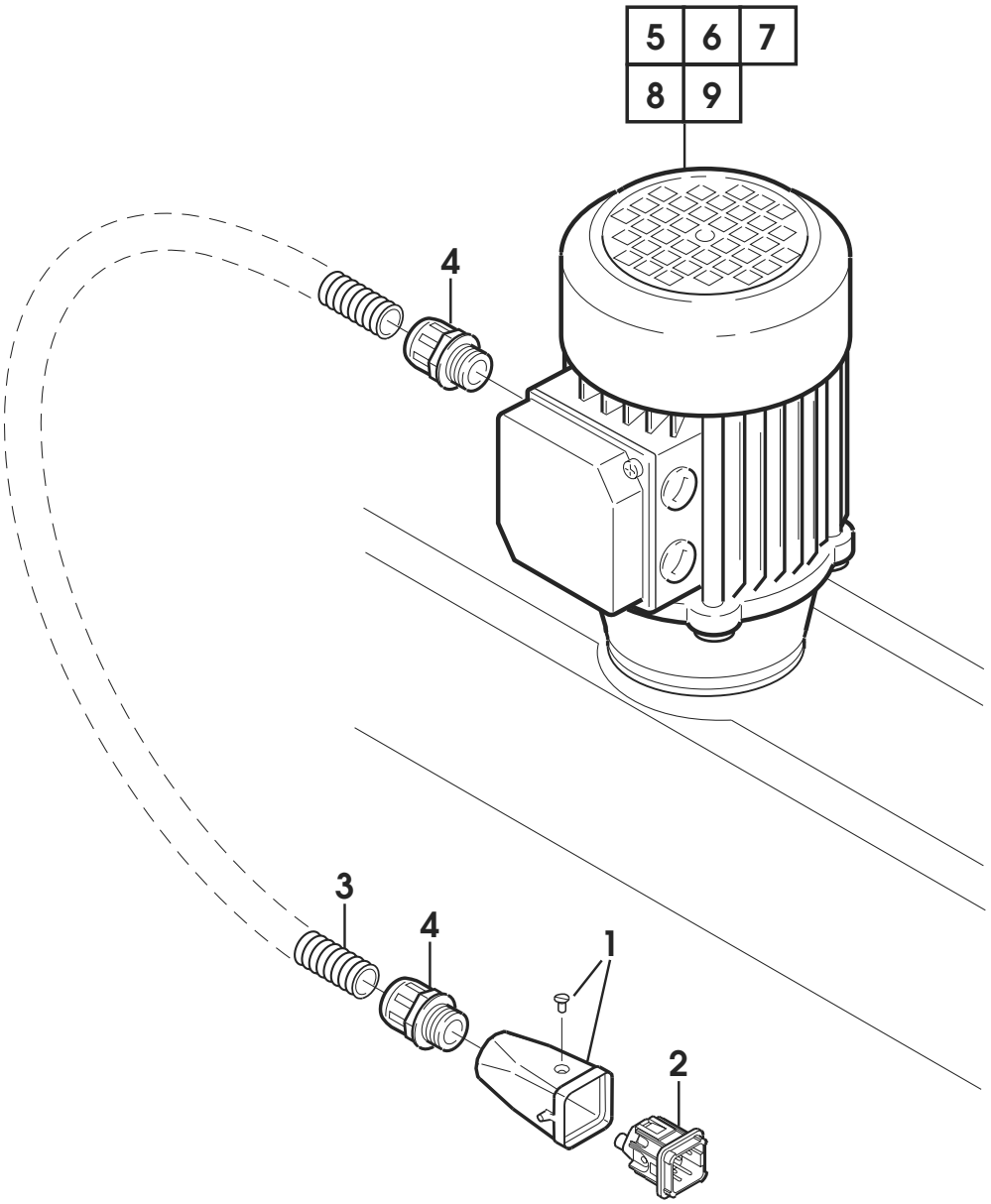
5
6
7
8
9
4
3
4
1
2

10261 IMPIANTO ELETTRICO XL35-S

Pos.	Q.tà	UM	Codice	NuovoCodice	Descrizione
1	1,0000	PZ	4.5.05757.47	S450575747Z	PIASTRA FISSAGGIO INTERRUTORE
2	4,0000	PZ	3.8.00854	S3800854ZZZ	BOCCHETTONE SKINTOP ST 16
3	4,0000	PZ	3.8.03846	S3803846ZZZ	CONTRODADO GMP16
4	10,000	MT	3.8.01222	S3801222ZZZ	CAVO FROR 07 3X1,5 MM GRIGIO
5	5,0000	MT	3.8.01222	S3801222ZZZ	CAVO FROR 07 3X1,5 MM GRIGIO
6	4,0000	PZ	3.4.00318.93	S340031893Z	VITE TCEI M5X12 ZINCATA
7	4,0000	PZ	3.4.00061.93	S340006193Z	RONDELLA PIANA X VITE M5 ZINC.
8	1,0000	PZ	3.8.05125	S3805125ZZZ	CUSTODIA ISOLANTE 3ZV1913-1A S00 IP55
9	2,0000	PZ	3.4.00130.93	S340013093Z	VITE TSVEI M4X15 ZINCATA
10	1,0000	PZ	3.8.05118	S3805118ZZZ	INTER.AUT. 3RV1011-1DA10 S00 2,2-3,2
11	1,0000	PZ	3.8.05117	S3805117ZZZ	INTER.AUT. 3RV1011-1BA10 S00 1,4-2A
12	1,0000	PZ	3.8.05120	S3805120ZZZ	INTER.AUT. 3RV1011-1HA10 S00 5,5-8A
13	1,0000	PZ	3.8.05122	S3805122ZZZ	BOBINA DI MINIMA TENS 230V 3RV1902-1AP0 S00
14	1,0000	PZ	3.8.05123	S3805123ZZZ	BOBINA DI MINIMA TENS 400V 3RV1902-1AV0 S00
15	1,0000	PZ	3.8.05124	S3805124ZZZ	BOBINA DI MINIMA TENS 440V 3RV1902-1AV1 S00
16	1,0000	PZ	3.8.05121	S3805121ZZZ	BOBINA DI MINIMA TENS 110V 3RV1902-1AF0 S00
17	1,0000	PZ	3.8.05116	S3805116ZZZ	INTER.AUT. 3RV1011-0KA10 S00 0.9-1.25A 100KA
18	1,0000	PZ	3.8.05119	S3805119ZZZ	INTER.AUT. 3RV1011-1FA10 S00 3.5-5A 100KA
19	5,0000	MT		SCC0000396	CAVO FROR 07 4X1,5 MM GRIGIO
20	10,000	PZ	3.8.02139	S3802139ZZZ	BOCCHETTONE SKINTOP ST11
21	2,0000	PZ	3.8.02144	S3802144ZZZ	CONTRODADO GMP13,5
23	2,0000	PZ	3.8.01241	S3801241ZZZ	FASCETTA L=140x3,5 (NERA)
28	5,0000	MT	3.8.08123	S380812300A	CAVO OLFLEX-CLASSIC 400P 3G1,5MMQ
29	5,0000	MT		SCC0000396	CAVO FROR 07 4X1,5 GRIGIO
30	1,0000	PZ		SBB0000205	INTERR.ASS.220/240V 50/60 3F
31	1,0000	PZ		SBB0000207	INTERR.ASS.380/440V 50/60 3F
32	1,0000	PZ		SBB0000203	INTERR.ASS.220/240V 50/60 MF
33	1,0000	PZ		SBB0000204	INTERR.ASS.220/240V 50/60 3F + 1/2
35	1,0000	PZ		SCC0003186	Pulsante d'emergenza monolitico 40MM1NC
36	1,0000	PZ		S3802110ZZZ	CUSTODIA PLASTICA GIALLA
37	1,0000	PZ		SBB0003815	Pulsante d'emergenza ass. Allen Bradley

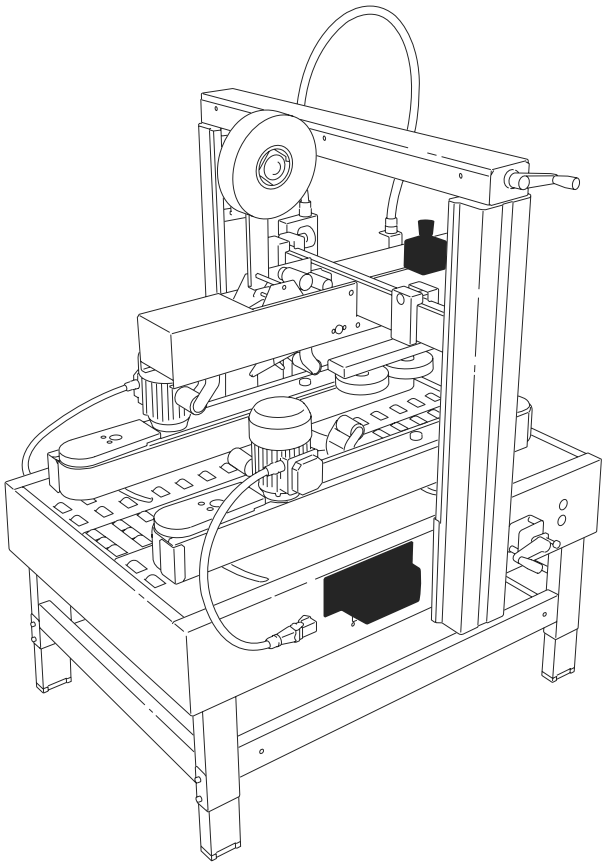

ALLEN BRADLEY *= 37

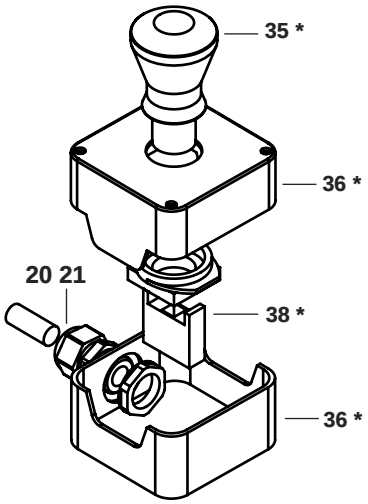

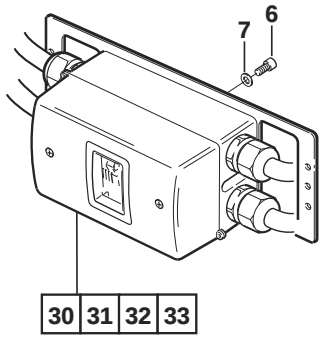

30 - 31 - 32 -33

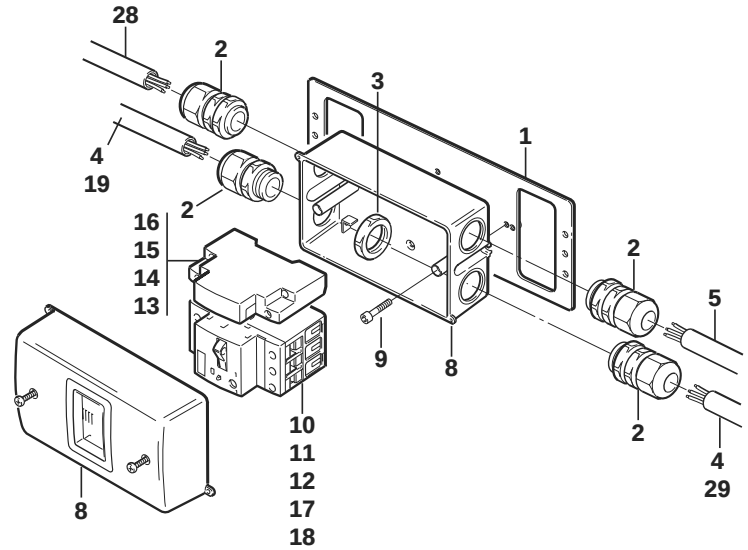

10= 200/240V 3F
12= 100/115V MF - 220V 60 HZ MF
17= 380/440V 3F
10= 220/240V 50HZ MF

SIAT
M. J. MAILLIS GROUP

Declaration of Conformity

Déclaration de conformità
Declaración de conformidad
Konformitätserklärung
Dichiarazione di conformità
Conformiteitsverklaring
Försäkran om överensstämmelse
Declaração de conformidade

CE

The undersigned / le fabricant / el que subscribe / der Unterzeichnete / la sottoscritta / Ondergetekende / Undertecknad / os que se subscrevem:

SIAT SpA – Società Internazionale Applicazioni Tecniche
Via Giancarlo Puecher, 22 - 22078 Turate (CO) – ITALY

hereby certifies that, when leaving our factory, the product indicated below is in accordance with the EEC guidelines, EEC standards of safety and product-specific EEC standards.

declare que la machine designée ci-dessous est conforme aux dispositions de la directive "machines midifiée et aux legislations nationales la transposant.

declara bajo su propia responsabilidad que la presente mercancia, objeto de la presente dclaración, cumple con todas las exigencias de las normas de la Comunidad Europea, en lo que a normas técnicas, de homologación y de seguridad se refiere.

bestätigt, daß das nachfolgend bezeichnete Gerät in der von uns in Verkehr gebrachten Ausführung die Anforderungen EG-Richtlinien, EGSicherheitsstandards und produktspezifischen EG-Standards erfüllt.

certifica che il prodotto qui sotto indicato, nel modello da noi commercializzato, è conforme alle direttive CE nonchè agli standard di sicurezza e agli standard relativi ai singoli prodotti.

bevestigt, dat het volgende genoemde apparaat in de door ons in de handel gebrachte uitvoering voldoen aan de eis van, en in overeenstemming zijn met de EG-richtlijnen, de EG-veiligheids-standaard en de voor het produkt specifieke EG-standaard.

försäkrar härmed att nedan nämnda produkter överensstämmer med EEC: s riktlinjer, ECC:s säkerhetsstandard och EEC:s produktspecifikation.

por este meio certifacam que ao sairem da fábrica, o aparelho abaixo mencionado cumprem tanto ne execução com as exigências das directrizes harmonizadas da CEE, com os parâmetros de segurança standard da CEE e, com os parâmetros especificos de produçao por nós.

Description of the product
Description du produit
Descripción de la mercancia
Bezeichnung der Gerät
Descrizione del prodotto
Omschrijving van het apparaat/de apparaten
Produkt
Descrição do aparelho

Semiautomatic Case Sealer – Box Size Manual Adjust

Nastratrice semiautomatica - regolazione manuale formato scatola

---

Model:
Modèle:
Modelo:
Modell:
Modello:
Model:
Modell:
Modelo:

XL35

Serial Number:
Numéro de matricule:
Número de matrícula:
Matrikel Nummer:
Numero di matricola:
Serie nummer:
Serie nummer:
Numero de matrícula:

XL35S.....

EEC guidelines:
directives europeennes:
normas CE:
EG-Richtlinien:
direttive CE:
EG-richtlijnen:
directrizes da CEE:

2006/42/CE
2004/108/CE

Name and address of the person authorized to compile the technical file referred to in Annex VII A of Directive 2006/42/EC
Nom et adresse de la personne autorisée à constituer le dossier technique visé à l'annexe VII A de la directive 2006/42/CE
Nombre y dirección de la persona facultada para elaborar el expediente técnico contemplado en el anexo VII A de la Directiva 2006/42/CE
Name und Anschrift der Person, die bevollmächtigt, die technischen Unterlagen gemäß Anhang VII A der Richtlinie 2006/42/EG zu kompilieren
Nome e indirizzo della persona autorizzata a costituire il Fascicolo Tecnico di cui all'allegato VII A della Direttiva 2006/42/CE
Naam en adres van de persoon die gemachtigd is het technisch dossier als bedoeld in bijlage VII A van Richtlijn 2006/42/EG samen te stellen
Nome e endereço da pessoa autorizada a compilar o processo técnico referido no anexo VII A da Directiva 2006/42/CE

SIAT SpA – Società Internazionale Applicazioni Tecniche Via Giancarlo Puecher, 22 - 22078 Turate (CO) – ITALY

Stefano Mele
Managing Director

Turate, 09/1/2013