EvoPac
The Way to Wrap

CE

Obrotowe ramię w cyklu automatycznym

RICAMBI
SPARE PARTS
PIECES DE RECHANGE
PIEZAS DE REPUESTO
ERSATZTEILE

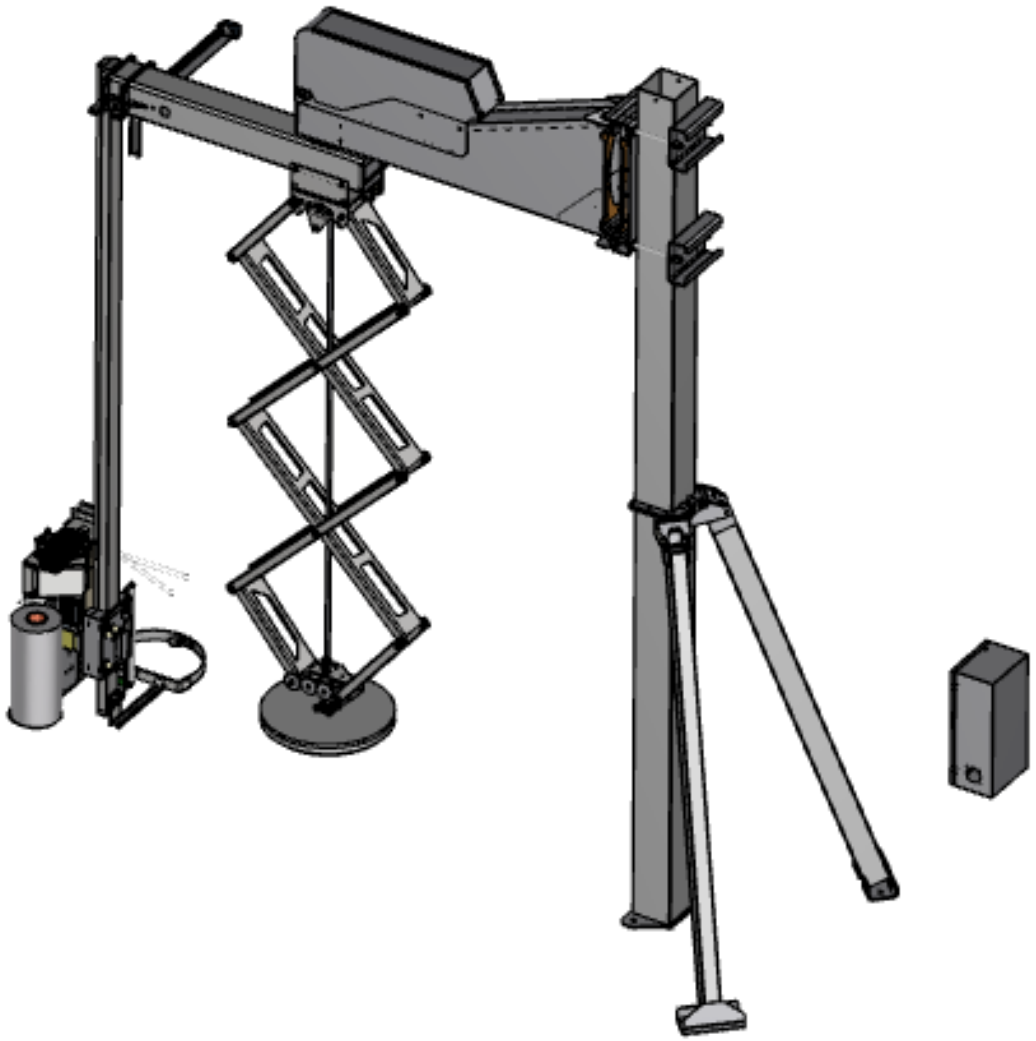

C1800931M

SKŁADANIE PRÓŚB O USŁUGĘ SERWISOWĄ LUB CZĘŚCI ZAMIENNE

Producent pozostaje do dyspozycji klientów w razie pojawienia się próśb o udzielenie informacji dotyczących instalacji, obsługi, konserwacji, itp. i odpowie na jakiekolwiek wątpliwości. W przypadku zamawiania części zamiennych, należy odnieść się do katalogu umieszczonego na końcu niniejszej instrukcji. W razie konieczności skontaktowania się lub zapytań, prosimy odnieść się do:

EvoPac srl
Via Calcinaro, 2071
47521 Cesena (FC) - Italy
Tel. 0547.630152
e-mail: info@evopac.com
www.evopac.com

W przypadku kierowania próśb o udzielenie informacji dotyczących obsługi i konserwacji, lub zamawiania części zamiennych, prosimy o podanie danych identyfikacyjnych maszyny umieszczonych na płytce producenta.

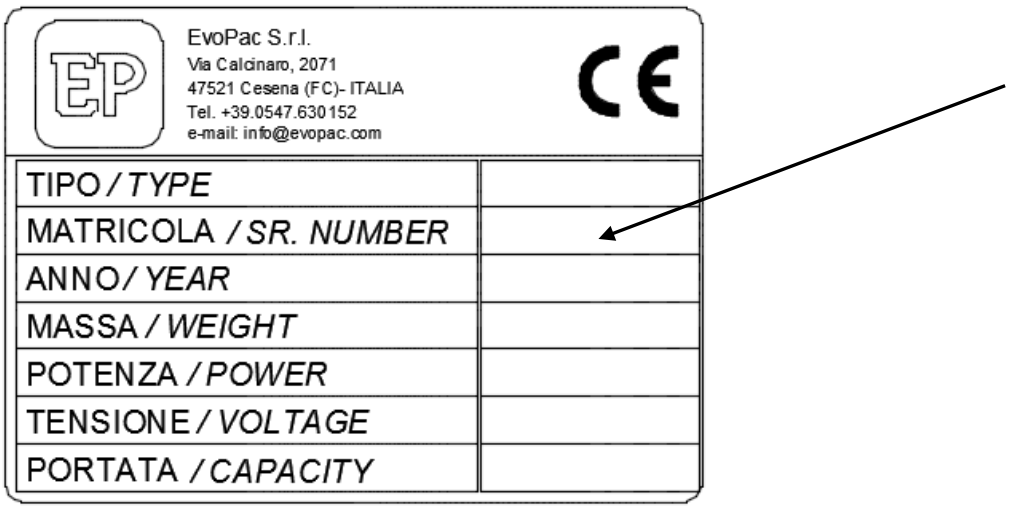

UŻYWAĆ WYŁĄCZNIE ORYGINALNYCH CZĘŚCI ZAMIENNYCH UŻYWANIE KOMPONENTÓW NIEZATWIERDZONYCH PRZEZ PRODUCENTA MOŻE SPOWODOWAĆ NIEPRAWIDŁOWOŚCI DZIAŁANIA I USZKODZENIE MASZYNY.

W związku z ciągłym ulepszaniem funkcji maszyny, niektóre z jej komponentów i/lub cech mogą zostać modyfikowane bez uprzedzania o tym użytkownika i bez wpływania na ważność niniejszego dokumentu. Jeśli wykryje się różnice między zawartością niniejszej instrukcji a rzeczywistym działaniem maszyny, należy poinformować o tym producenta.

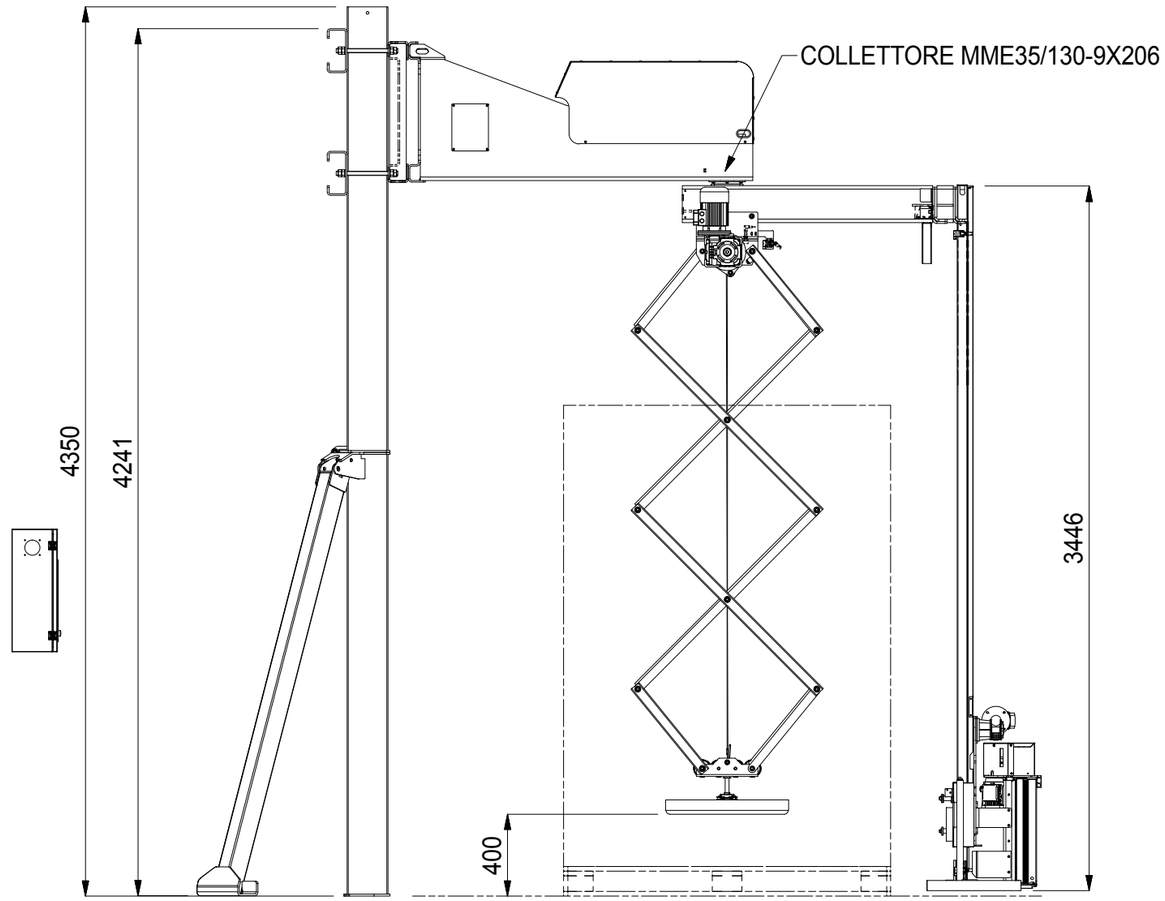

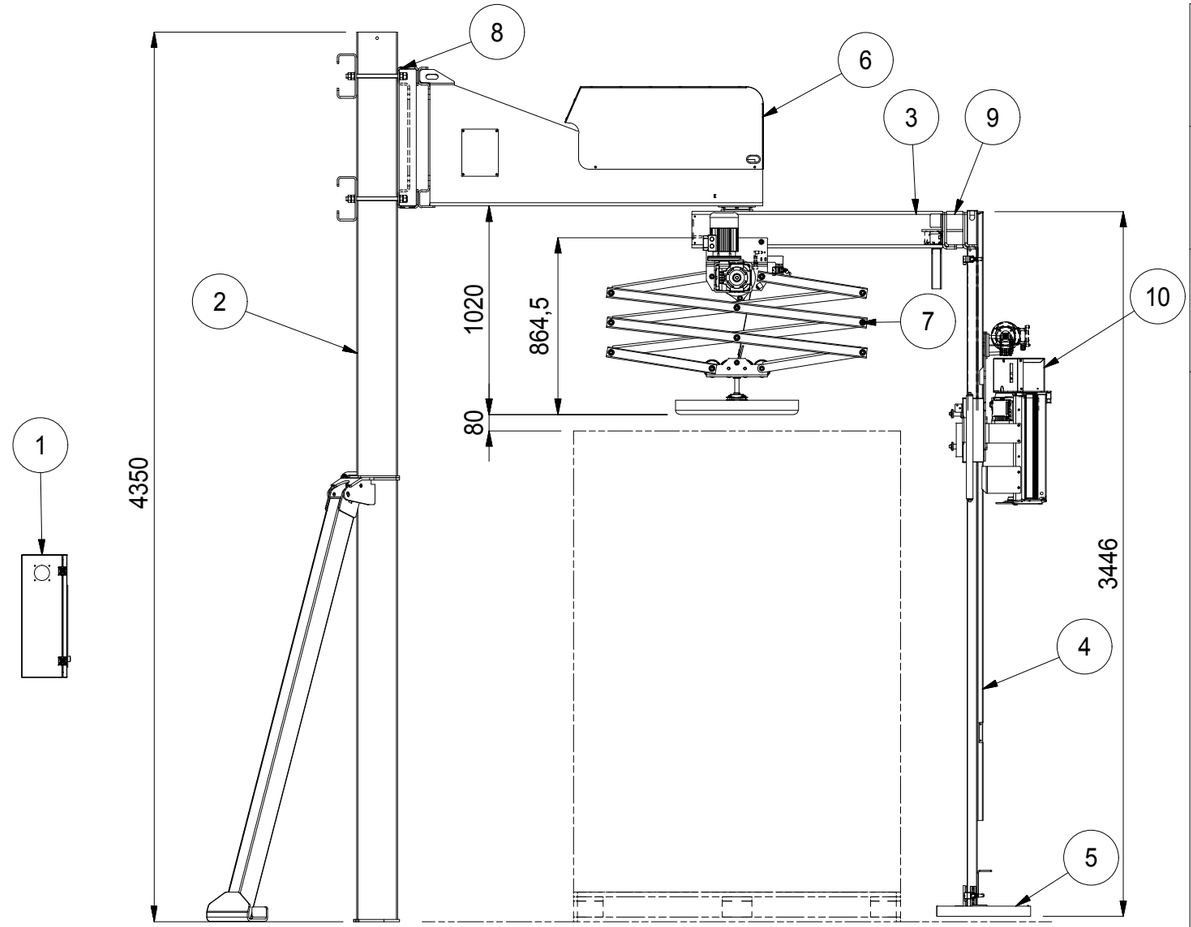

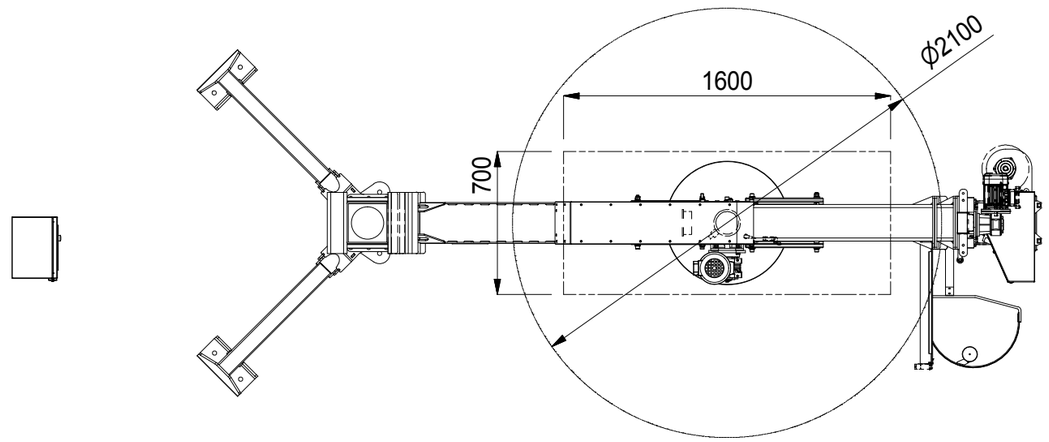

ELEM.	DESCRIZIONE	QT	NOME FILE	REV
10	CARRELLO PRESTIRO DX EVOLVO	1	C1HG0189.iam	5
9	PROLUNGA BRACCIO ROTANTE CON PIASTRA H100	1	C1C-W0035.iam	0
8	DISTANZIALE COLONNA H100	1	C1C-W0034.iam	1
7	GR.PRESSORE BRACCIO	1	C1CG0091.iam	1
6	GRUPPO BRACCIO FISSO EVOLVO III	1	C1CG0086.iam	0
5	PROTEZIONE INFERIORE CARRELLO COMPLETO	1	C1C-G0043.iam	3
4	GRUPPO BRACCIO VERT. EVOLVO II H=3400	1	C1C-G0042.iam	5
3	GRUPPO BRACCIO ROTANTE CON PIASTRA	1	C1C-G0020.iam	2
2	GRUPPO TREPIEDE EVOLVO H.4350	1	C1C-G0010.iam	1
1	CASSETTA ELETTRICA PORTASCHEDA C-ONE	1	C1B-G0071.iam	3

Elenco componenti

Approvato | Firma | Data

Descrizione Modifica | Num. Mod.

DENOMINAZIONE

KEPLER Ø2100 PALLT 1600x700x2400

MATERIALE		Peso 821,3 kg	QUOTE NON TOLLERATE UNI ISO 2768 (m K) FORI + ALBERI -	SCALA 1 : 30
DISEGNATO		TRATTAMENTO TERMICO		
DATA	24/07/2018	DATI DI TAGLIO	TRATTAMENTO SUPERFICIALE	
FIRMA	Cappelli			

C1800931M	N° DIS. C1800931M.idw	REVISIONE 0

Traduzioni

GRUPPO	ELEM.	QTÀ	R	NOME FILE	DESCRIZIONE	DESC_ING	DESC_FRA	DESC_TED	DESC_SPA
•	1	1		C1B-G0071.iam	CASSETTA ELETTRICA PORTASCHEDA C-ONE	BOX	BOÎTE	SCHACHTEL	CAJA
•	2	1		C1C-G0010.iam	GRUPPO TREPIEDE EVOLVO H.4350	THREE FEET	TROI PIEDS	DREI FÜßE	TRES PIES
•	3	1		C1C-G0020.iam	GRUPPO BRACCIO ROTANTE CON PIASTRA	ARM	BRAS	ARM	BRAZO
•	4	1		C1C-G0042.iam	GRUPPO BRACCIO VERT. EVOLVO II H=3400	ARM	BRAS	ARM	BRAZO
•	5	1		C1C-G0043.iam	PROTEZIONE INFERIORE CARRELLO COMPLETO	PROTECTION	PROTECTION	SCHUTZ	PROTECCIÓN
•	6	1		C1CG0086.iam	GRUPPO BRACCIO FISSO EVOLVO III	ARM	BRAS	ARM	BRAZO
•	7	1		C1CG0091.iam	GR.PRESSORE BRACCIO	TOP PRESS GROUP	GROUPE PRESSEUR	NIEDERHALTERGRUPPE	GRUPO PRENSOR
	8	1		C1C-W0034.iam	DISTANZIALE COLONNA H100	EXTENSION	RALLONGE	VERLÄNGERUNG	PROLONGACIÓN
	9	1		C1C-W0035.iam	PROLUNGA BRACCIO ROTANTE CON PIASTRA H100	EXTENSION	RALLONGE	VERLÄNGERUNG	PROLONGACIÓN
•	10	1		C1HG0189.iam	CARRELLO PRESTIRO DX EVOLVO	PRE-STRETCH CARRIAGE	CHARIOT DE PRÉ-ÉTIRAGE	SCHLITTEN MIT VORSTRECKUNG	CARRO DE PRE ESTIRAMIENTO

Approvato | Firma | Data

Descrizione Modifica | Num. Mod.

DENOMINAZIONE

KEPLER Ø2100 PALLT 1600x700x2400

MATERIALE		Peso 821,3 kg	QUOTE NON TOLLERATE UNI ISO 2768 (m K) FORI + ALBERI -	SCALA 1 : 50	
DISEGNATO		TRATTAMENTO TERMICO			
DATA	24/07/2018	DATI DI TAGLIO	TRATTAMENTO SUPERFICIALE		
FIRMA	Cappelli				

C1800931M	N° DIS. C1800931M.idw	REVISIONE 0

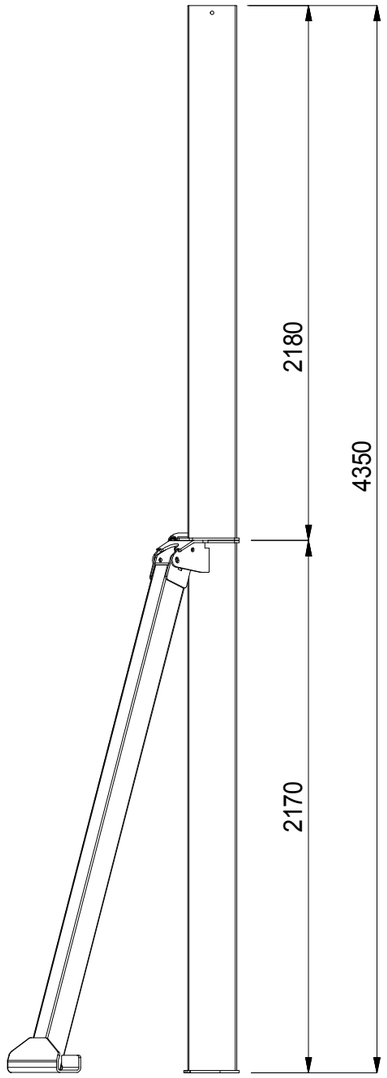

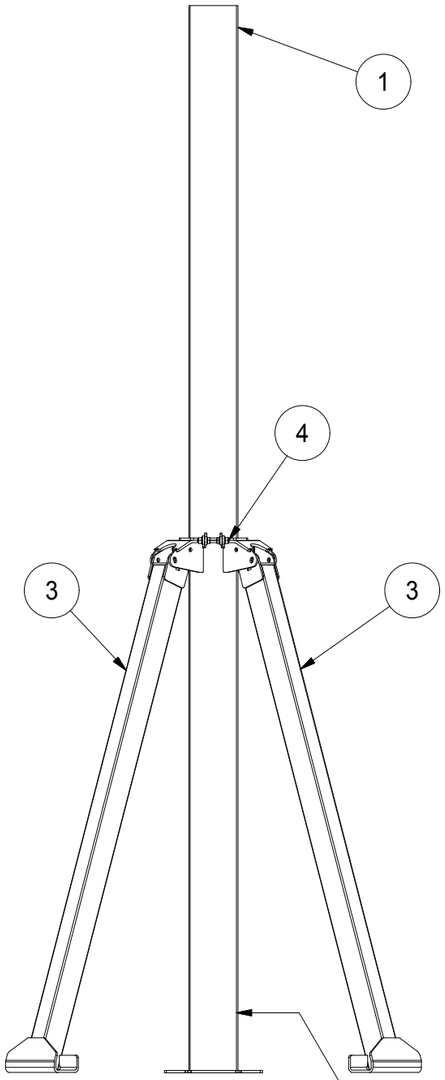

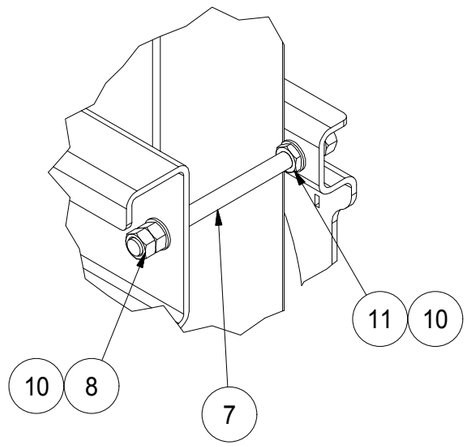

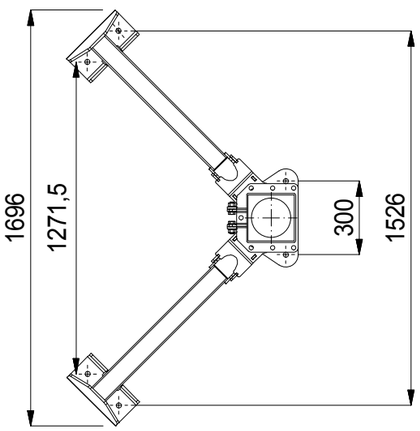

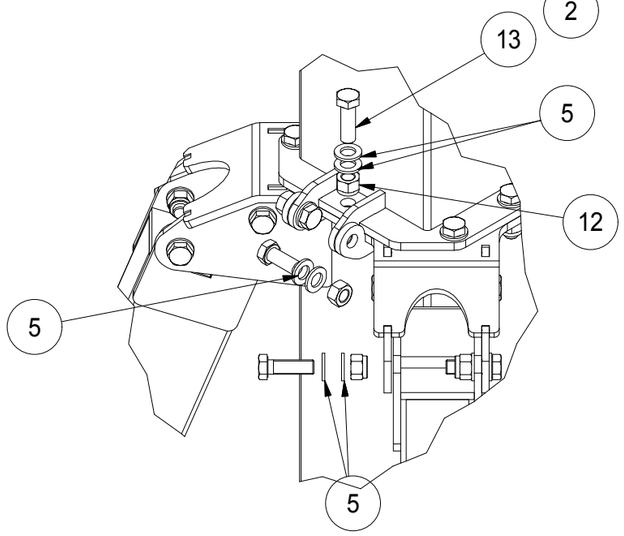

	6	DADO ESAGONALE M16	2	UNI 5588 - M16 - 2.ipt	
	5	RONDELLA M16	4	UNI 6592 - 17 x 30.IPT	
	4	VITE A TESTA ESAGONALE M16X40	2	UNI 5739 - M16 x 40.ipt	
	3	PIEDE CAVALLETTO	2	C1C-W0008.iam	
	2	PIEDE PRINCIPALE	1	C1C-W0006.iam	
	1	PILASTRO SUPERIORE H3000	1	C1C-W0011.iam	
	EL	DESCRIZIONE	QT	NOME FILE	REV

Elenco componenti

22/09/2015	BRUNELLI	ROSSI	
Data	Firma	Approvato	

1	AGGIUNTA BULLONERIA	
Num. Mod.	Descrizione Modifica	

DENOMINAZIONE

PIEDISTALLO MONOBRACCIO H3000

MATERIALE		Peso 270,3 kg	QUOTE NON TOLLERATE UNI ISO 2768 (m K) FORI + ALBERI -	SCALA
DISEGNATO		TRATTAMENTO TERMICO		
DATA	27/08/2009			
FIRMA	CAPPELLI M.	DATI DI TAGLIO	TRATTAMENTO SUPERFICIALE	

C1C-G0010

N° DIS.

C1C-G0010.idw

Traduzioni

	EL	QT	NUMERO PARTE		DESCRIZIONE	DESC_ING	DESC_FRA	DESC_TED	DESC_SPA
	1	1	C1C-W0011		PILASTRO SUPERIORE H3000	COLUMN	COLONNE	SÄULE	COLUMNA
	2	1	C1CW0006		PIEDE PRINCIPALE	FOOT	PIED	FUß	PIE
	3	2	C1CW0008		PIEDE CAVALLETTO	FRAME FOOT	PIED DU CHEVALET	STÄNDERFUß	PIE DE EL CABALLETTE
	4	2	BULU05739M16040A		VITE A TESTA ESAGONALE M16X40	SCREW	VIS	SCHRAUBE	TORNILLO
	5	4	BULU06592M16000A		RONDELLA M16	WASHER	RONDELLE	UNTERLEGSCHEIBE	ARANDELA
	6	2	BULU05588M16000A		DADO ESAGONALE M16	NUT	ÉCROU	MUTTER	TUERCA

(*)	RICAMBI CONSIGLIATI	ADVISED SPARE PARTS	PIÈCES DE RECHANGE SUGGÉRÉES	EMPFOHLENE ERSATZTEILE	RECAMBIOS ACONSEJADOS
(•)	VEDERE PAGINE SEGUENTI	SEE THE FOLLOWING PAGES	VOIR LA SUITE DE FEUILLES	VER LAS SIGUIENTES HOJAS	FINDEN SIE IN DEN FOLGENDEN BOGEN

Approvato | Firma | Data

Descrizione Modifica | Num. Mod.

DENOMINAZIONE

PIEDISTALLO MONOBRACCIO H3000

MATERIALE	Peso 270.3 kg	QUOTE NON TOLLERATE UNI ISO 2768 (m K) FORI + ALBERI -	SCALA	
DISEGNATO	TRATTAMENTO TERMICO			
DATA 27/08/2009				
FIRMA CAPPELLI M.	DATI DI TAGLIO	TRATTAMENTO SUPERFICIALE		

C1C-G0010

N° DIS.

C1C-G0010.idw

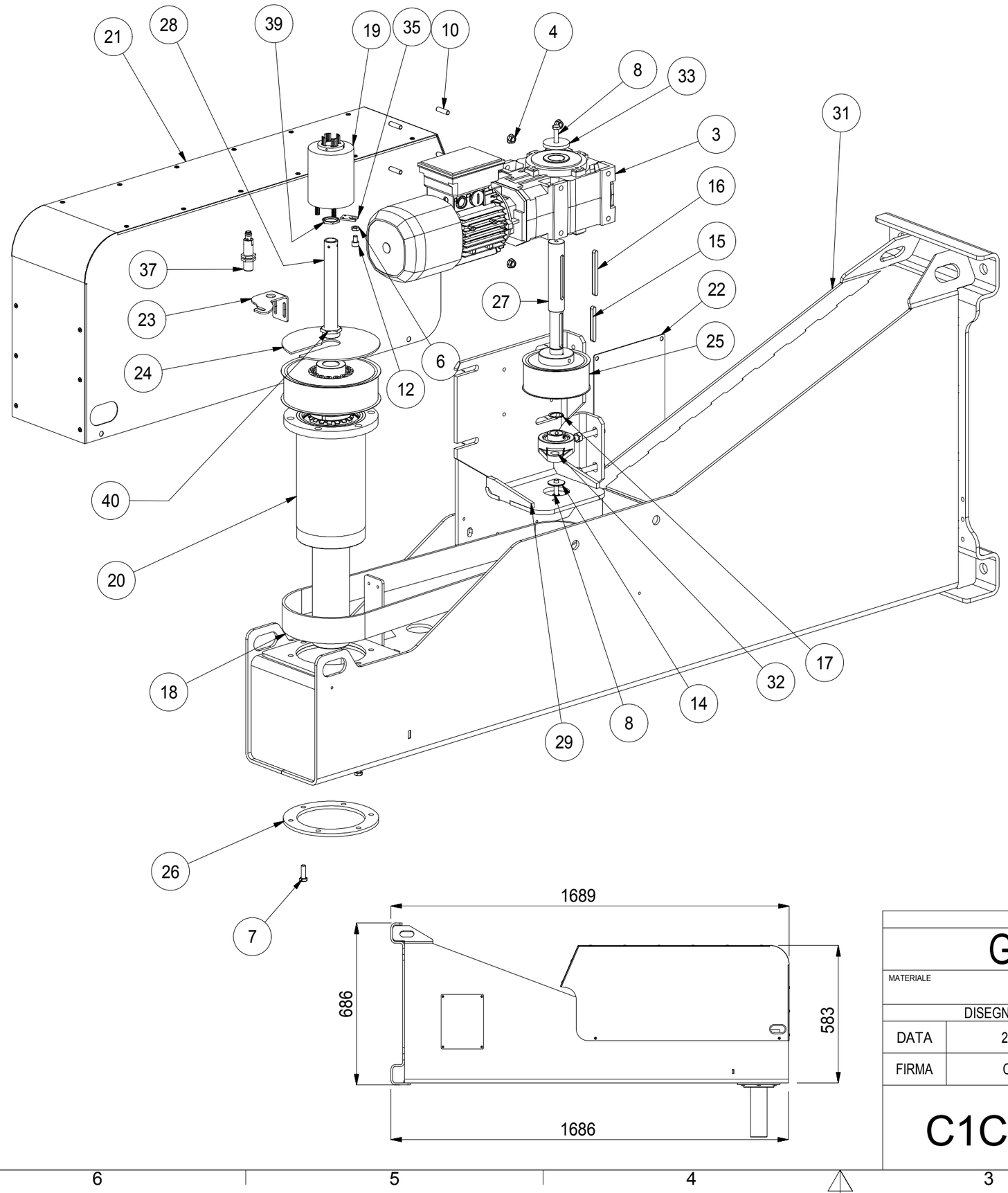

MOFLON VERSION

40	RIDUZIONE ESAGONALE M1" - F3/4"	1	LEG86707.ipt	
39	GHIERE-Metal nichelate G3/4"	1	LEG386604.ipt	
37	SENSORE	1	E2020101807.iam	
35	FERMO CONTATTI ROTANTI MOFLON	1	C3BL0544.ipt	0
33	C-RGS 8-50 RONDELLA GROSSO SPESSORE	1	C2P-L0260.ipt	0
32	UCFL205 SUPPORTO UCFL 205 D.25	1	C2P-A0079.ipt	0
31	BRACCIO FISSO IV SALDATO	1	C1CW0080.iam	0
29	STAFFA REGOLAZIONE MOTORE	1	C1C-W0004.iam	4
28	ALBERO Ø.25,4 -L.185 - FILETTO M 3/4"	1	C1C-T0033.ipt	1
27	ALBERO TRASMISSIONE Ø.25 -L.254	1	C1C-T0014.ipt	2
26	FISSAGGIO INFERIORE PULEGGIA EVOLVO	1	C1C-T0013.iam	1
25	PULEGGIA HTD 28 14M 40 LAVORATA EVOLVO	1	C1C-T0009.ipt	0
24	RISCONTRO SENSORE	1	C1C-L0115.ipt	0
23	SUPPORTO SENSORE	1	C1C-L0114.ipt	1
22	COPERCHIO CAVI	1	C1C-L0029.ipt	0
21	COFANO BRACCIO EVOLVO III	1	C1C-G0051.iam	1
20	GRUPPO ROTAZIONE EVOLVO	1	C1C-G0003.iam	0
19	COLLETTORE MT02524-0618 6x10A + 18X	1	C1BVA0856.ipt	0
18	CINGHIA HTD 1610 14M 40 TIPO GATES GT3	1	C1BVA0502	
17	SEEGER ALBERI E 25 UNI 7435	1	C1B-VA0147.ipt	0
16	CHIAVETTA AD INCASTRO 08X07X90	1	BULU06604M080790.ipt	
15	CHIAVETTA AD INCASTRO 08X07X70	1	BULU06604M080770.ipt	0
14	RONDELLA PIANA FASCIA LARGA M8 (8,4x32)	1	BULU06593M08000B.ipt	
12	VITE TCEI M08X12	1	BULU05931M08012A.ipt	
10	VITE CON ESAGONO INCASSATO M08X30	4	BULU05923M08030A.ipt	
8	VITE T. ESAGONALE INTERAMENTE FILETTATA	2	BULU05739M08030A.ipt	
7	VITE T. ESAGONALE INTERAMENTE FILETTATA	6	BULU05739M08025A.ipt	
6	DADO ESAGONALE M8 BASSO	1	BULU05589M08000A.ipt	
4	DADO ESAGONALE FLANGIATO METALLICO CL.8	4	BULD06923M08000A.ipt	0
3	M.R. A20 2 UH30 63.1 S1 B6 M 1LA 4 MOR.W	1	BONME56G060004C.ipt	
2	RIDUTTORE	1	BONA202UH3063P71B5B6.iam	
ELEM.	DESCRIZIONE	QT	NOME FILE	rev

Elenco componenti

Num. Mod.	Descrizione Modifica	Data	Firma	Approvato

DENOMINAZIONE

GRUPPO BRACCIO FISSO EVOLVO III

MATERIALE		Peso 189.1 kg	QUOTE NON TOLLERATE UNI ISO 2768 (m K) FORI + ALBERI -	SCALA 0.125	
DISEGNATO		TRATTAMENTO TERMICO			
DATA	21/11/2017	DATI DI TAGLIO	TRATTAMENTO SUPERFICIALE GREZZO		
FIRMA	CAPPELLI				

C1CG0086	N° DIS. C1CG0086.idw	REVISIONE 0

MONTAGGIO MOTORE BONANI
(OPZIONALE - OPTIONAL)

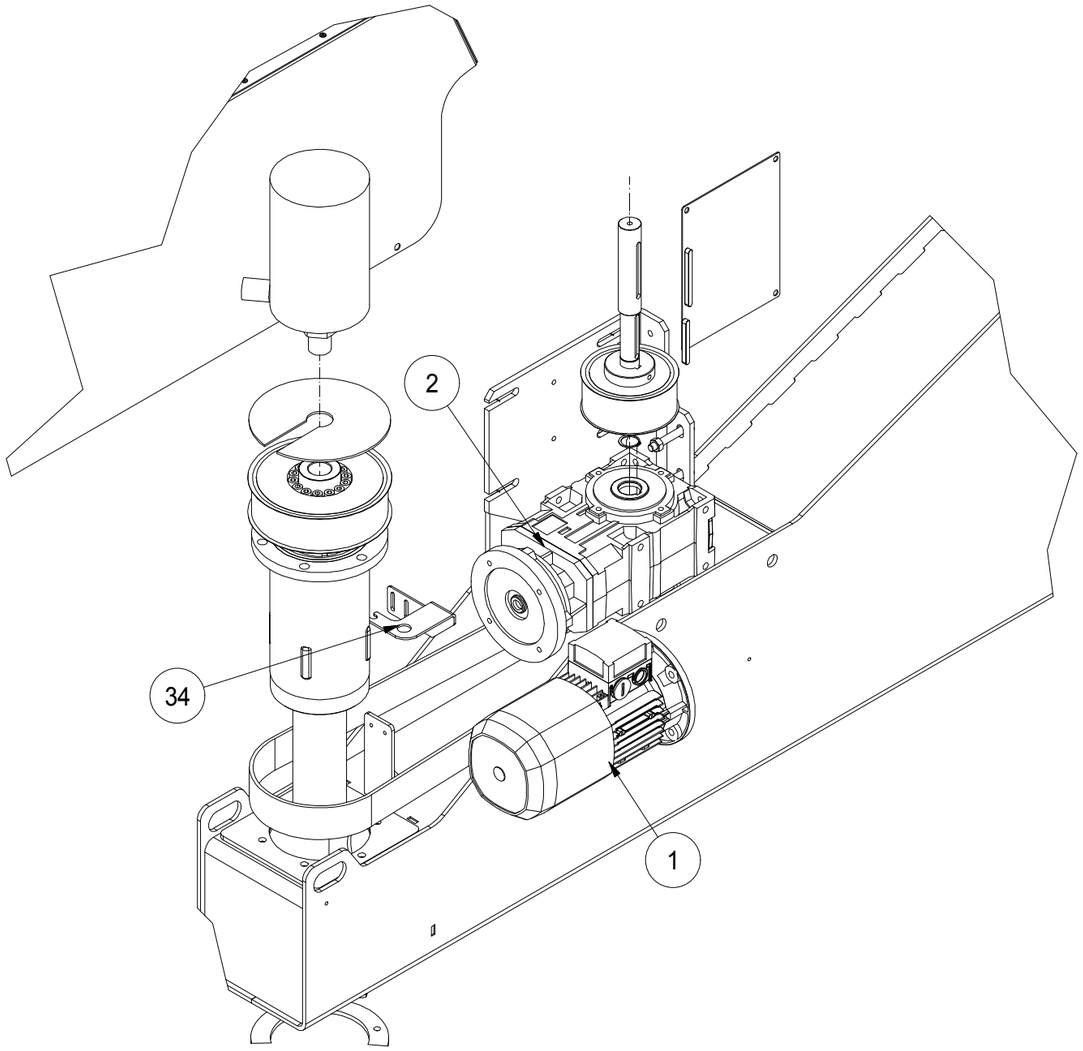

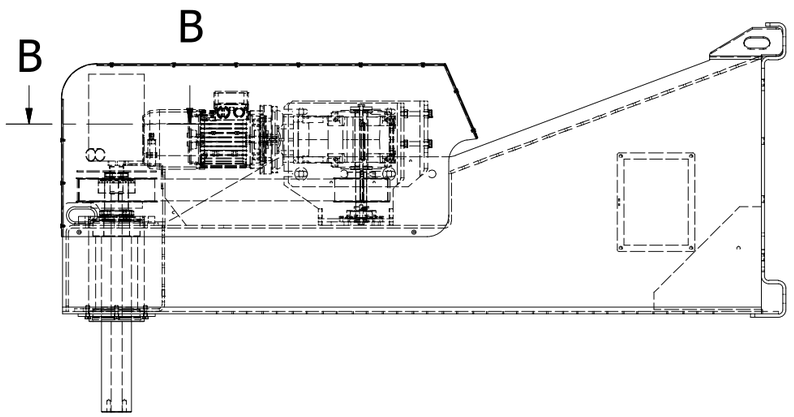

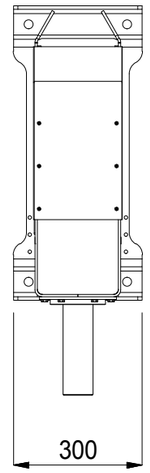

POSIZIONE CON COLLETTORE MME35/130-9X206

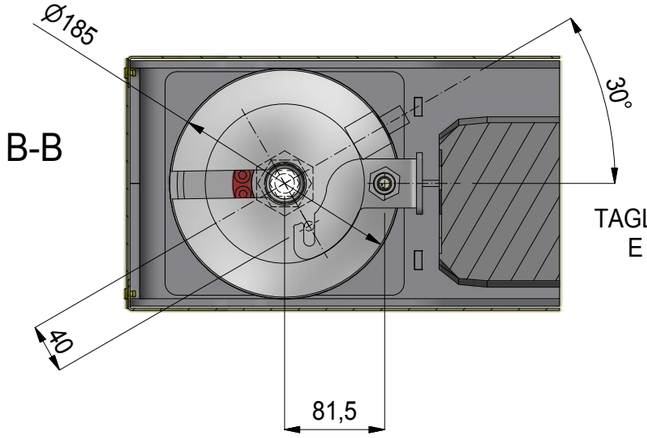

POSIZIONE CONTATTI
ROTANTI MOTORE BONANI

TAGLIARE ALBERO VENTOLA
E COPERCHIO DI 20mm

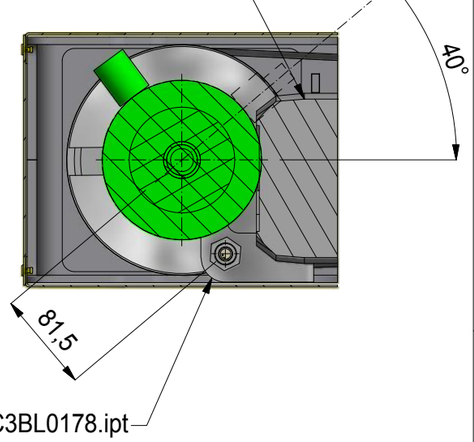

ELEM.	DESCRIZIONE	QT	NOME FILE	NUMERO REVISIONE
32	UCFL205 SUPPORTO UCFL 205 D.25	1	C2P-A0079.ipt	0
4	DADO ESAGONALE FLANGIATO METALLICO CL.8	4	BULD06923M08000A.ipt	0
10	VITE CON ESAGONO INCASSATO M08X30	4	BULU05923M08030A.ipt	
6	DADO ESAGONALE M8 BASSO	1	BULU05589M08000A.ipt	
12	VITE TCEI M08X12	1	BULU05931M08012A.ipt	
35	FERMO CONTATTI ROTANTI MOFLON	1	C3BL0544.ipt	0
16	CHIAVETTA AD INCASTRO 08X07X90	1	BULU06604M080790.ipt	
38	CASSETTA IP56 PAR.LISCE 100X100X50	1	GW44204.ipt	
36	COLLETTORE MME35/130-9X206+1T206+9X206+1	1	CXCAE170120.ipt	0
11	VITE TCEI M04X25	4	BULU05931M04025TF.ipt	
30	STAFFA SUPPORTO SCATOLA DERIVAZIONE	4	C1CL0208.ipt	0
34	ANTIROTAZIONE CONTATTI ROTANTI	1	C3BL0178.ipt	0
2	RIDUTTORE	1	BONA202UH3063P71B5B6.iam	
1	MOTORE AUTOFREN. 0,55 KW 4P 71 B5 IP65	1	0BNTRK71C4B5IP65.ipt	

Elenco componenti

CLAUDIO	Approvato		
BRUNELLI	Firma		
14/09/2017	Data		
SOSTITUITI CONTATTI ROTANTI	Descrizione Modifica		
Num. Mod.			

DENOMINAZIONE

GRUPPO BRACCIO FISSO EVOLVO III

MATERIALE		Peso 189,1 kg	QUOTE NON TOLLERATE UNI ISO 2768 (m K) FORI + ALBERI -	SCALA 0,07 : 1
DISEGNATO		TRATTAMENTO TERMICO		
DATA	21/11/2017			
FIRMA	CAPPELLI	DATI DI TAGLIO	TRATTAMENTO SUPERFICIALE GREZZO	

C1CG0086	N° DIS. C1CG0086.idw	REVISIONE 0

SCATOLA DI DERIVAZIONE PER CABLAGGIO PRESTIRO BIMOTORE
ELECTRIC BOX FOR DOUBLE PRESTRETCH CABLES CONNECTION

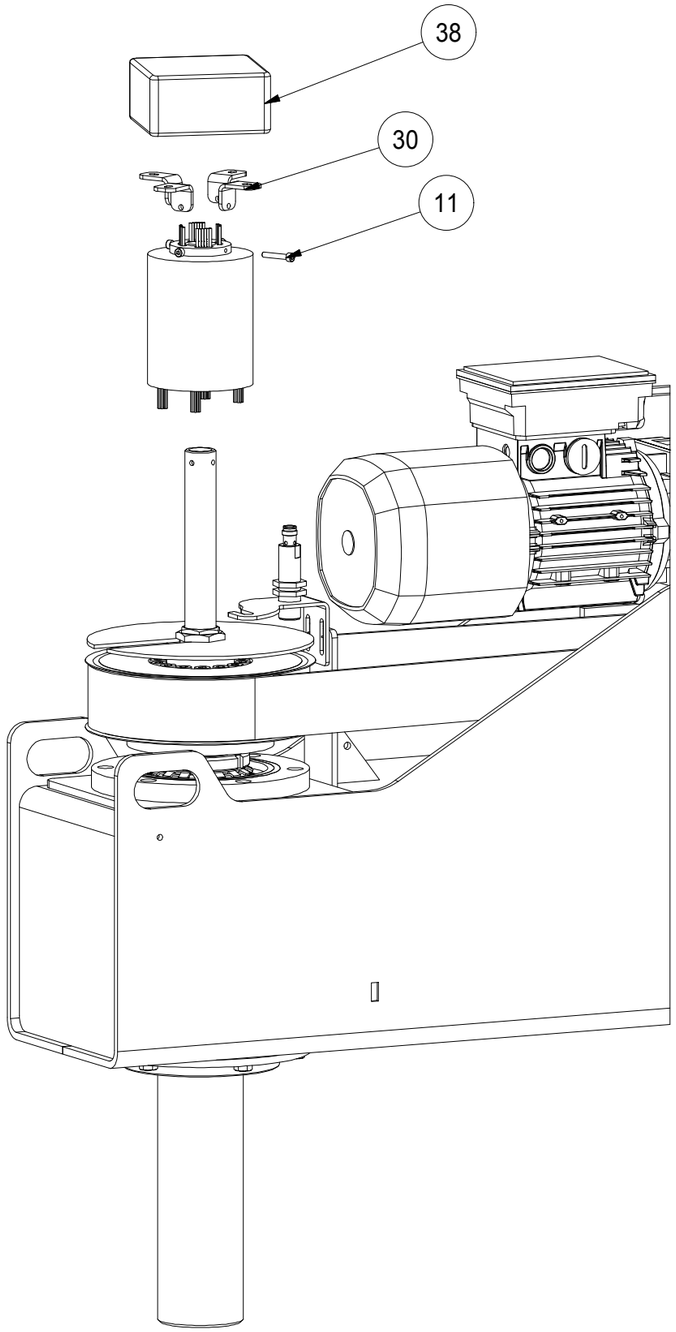

ELEM.	DESCRIZIONE	QT	NOME FILE	NUMERO REVISIONE
16	CHIAVETTA AD INCASTRO 08X07X90	1	BULU06604M080790.ipt	
38	CASSETTA IP56 PAR.LISCE 100X100X50	1	GW44204.ipt	
30	STAFFA SUPPORTO SCATOLA DERIVAZIONE	4	C1CL0208.ipt	0
11	VITE TCEI M04X25	4	BULU05931M04025TF.ipt	

Elenco componenti

DENOMINAZIONE

GRUPPO BRACCIO FISSO EVOLVO III

MATERIALE		Peso 189,1 kg	QUOTE NON TOLLERATE UNI ISO 2768 (m K) FORI + ALBERI -	SCALA 1:5	
DISEGNATO		TRATTAMENTO TERMICO			
DATA	21/11/2017	DATI DI TAGLIO	TRATTAMENTO SUPERFICIALE GREZZO		
FIRMA	CAPPELLI				

C1CG0086	N° DIS. C1CG0086.idw	REVISIONE 0

Approvato | Firma | Data

Descrizione Modifica | Num. Mod.

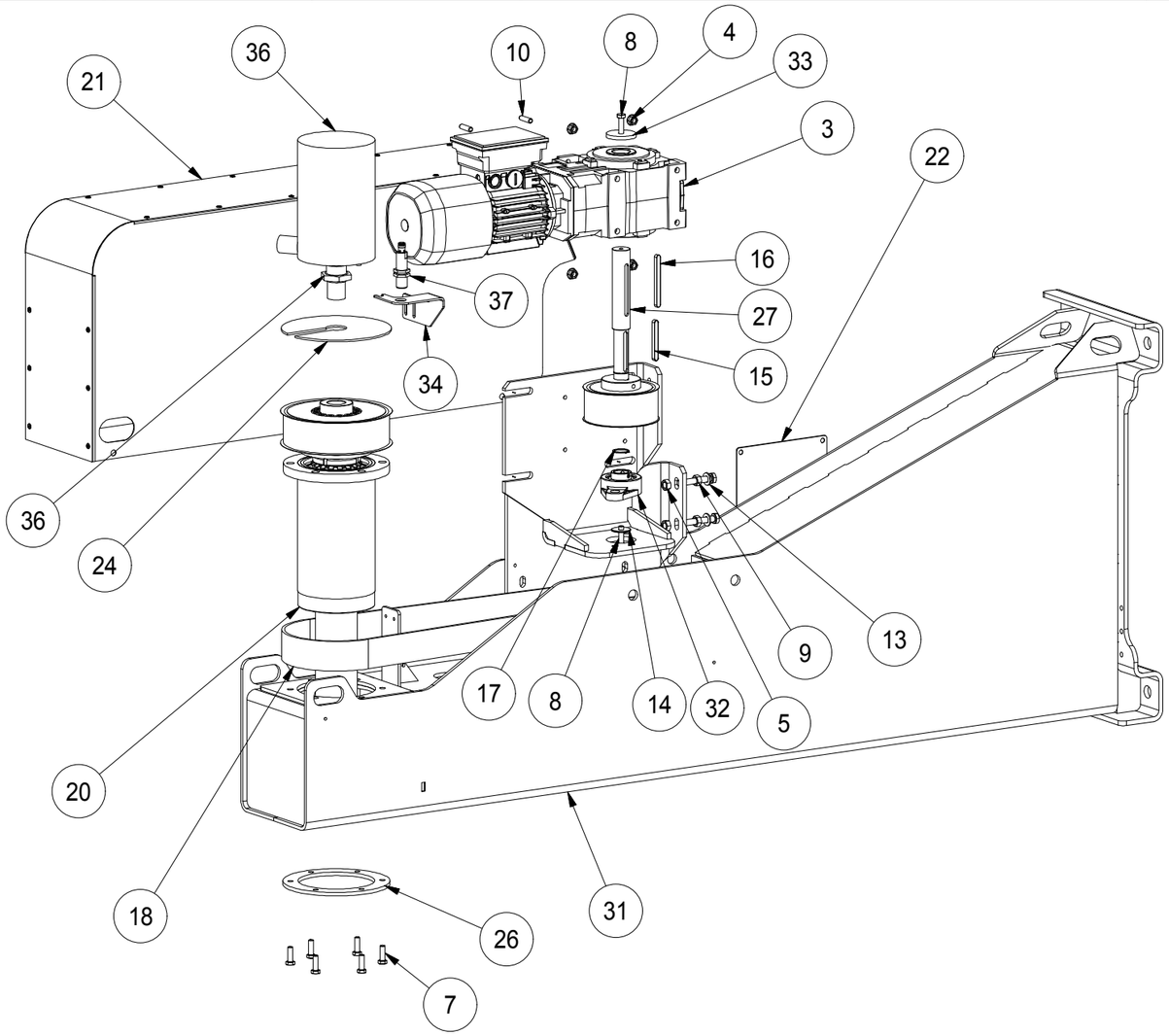

MME35/130-9X206 VERSION

37	SENSORE	1	E2020101807.iam	
36	COLLETTORE MME35/130-9X206+1T206+9X206+1	1	CXCAE170120.ipt	0
34	ANTIROTAZIONE CONTATTI ROTANTI	1	C3BL0178.ipt	0
33	C-RGS 8-50 RONDELLA GROSSO SPESSORE	1	C2P-L0260.ipt	0
32	UCFL205 SUPPORTO UCFL 205 D.25	1	C2P-A0079.ipt	0
31	BRACCIO FISSO IV SALDATO	1	C1CW0080.iam	0
29	STAFFA REGOLAZIONE MOTORE	1	C1C-W0004.iam	4
27	ALBERO TRASMISSIONE Ø.25 -L.254	1	C1C-T0014.ipt	2
26	FISSAGGIO INFERIORE PULEGGIA EVOLVO	1	C1C-T0013.iam	1
25	PULEGGIA HTD 28 14M 40 LAVORATA EVOLVO	1	C1C-T0009.ipt	0
24	RISCONTRO SENSORE	1	C1C-L0115.ipt	0
22	COPERCHIO CAVI	1	C1C-L0029.ipt	0
21	COFANO BRACCIO EVOLVO III	1	C1C-G0051.iam	1
20	GRUPPO ROTAZIONE EVOLVO	1	C1C-G0003.iam	0
18	CINGHIA HTD 1610 14M 40 TIPO GATES GT3	1	C1BVA0502	
17	SEEGER ALBERI E 25 UNI 7435	1	C1B-VA0147.ipt	0
16	CHIAVETTA AD INCASTRO 08X07X90	1	BULU06604M080790.ipt	
15	CHIAVETTA AD INCASTRO 08X07X70	1	BULU06604M080770.ipt	0
14	RONDELLA PIANA FASCIA LARGA M8 (8,4x32)	1	BULU06593M08000B.ipt	
13	RONDELLA M10	2	BULU06592M10000B.ipt	0
10	VITE CON ESAGONO INCASSATO M08X30	4	BULU05923M08030A.ipt	
9	VITE TE M10X70	2	BULU05739M10070A.ipt	
8	VITE T. ESAGONALE INTERAMENTE FILETTATA	2	BULU05739M08030A.ipt	
7	VITE T. ESAGONALE INTERAMENTE FILETTATA	6	BULU05739M08025A.ipt	
5	DADO ESAGONALE MEDIO CL.8 M10 UNI 5588	4	BULU05588M10000A.ipt	0
4	DADO ESAGONALE FLANGIATO METALLICO CL.8	4	BULD06923M08000A.ipt	0
3	M.R. A20 2 UH30 63.1 S1 B6 M 1LA 4 MOR.W	1	BONME56G060004C.ipt	
2	RIDUTTORE	1	BONA202UH3063P71B5B6.iam	
ELEM.	DESCRIZIONE	QT	NOME FILE	REV

Elenco componenti

Approvato			
Firma			
Data			
Descrizione Modifica			
Num. Mod.			

DENOMINAZIONE

GRUPPO BRACCIO FISSO EVOLVO III

MATERIALE		Peso 189,1 kg	QUOTE NON TOLLERATE UNI ISO 2768 (m K) FORI + ALBERI -	SCALA 1 : 10	
DISEGNATO		TRATTAMENTO TERMICO			
DATA	21/11/2017	DATI DI TAGLIO	TRATTAMENTO SUPERFICIALE GREZZO		
FIRMA	CAPPELLI				

C1CG0086	N° DIS. C1CG0086.idw	REVISIONE 0

Traduzioni

	ELEM.	QTÀ	NOME FILE	R	DESCRIZIONE	DESC_ING	DESC_FRA	DESC_TED	DESC_SPA
	1	1	0BNTRK71C4B5IP65.ipt	*	MOTORE AUTOFREN. 0,55 KW 4P 71 B5 IP65	MOTOR	MOTEUR	MOTOR	MOTOR
	2	1	BONA202UH3063P71B5B6.iam	*	RIDUTTORE	REDUCTION GEAR	RÉDUCTEUR	GETRIEBE	REDUCTOR
	3	1	BONME56G060004C.ipt	*	M.R. A20 2 UH30 63.1 S1 B6 M 1LA 4 MOR.W	GEAR MOTOR	MOTORÉDUCTEUR	GETRIEBEMOTOR	MOTORREDUCTOR
	4	4	BULD06923M08000A.ipt		DADO ESAGONALE FLANGIATO METALLICO CL.8	FLANGE NUT	ÉCROU HEXAGONAL À FLASQUE	FLANSCHMUTTER	TUERCA HEXAGONAL DEL REBORDE
	5	4	BULU05588M10000A.ipt		DADO ESAGONALE MEDIO CL.8 M10 UNI 5588	NUT	ÉCROU	MUTTER	TUERCA
	6	1	BULU05589M08000A.ipt		DADO ESAGONALE M8 BASSO				
	7	6	BULU05739M08025A.ipt		VITE T. ESAGONALE INTERAMENTE FILETTATA	SCREW	VIS	SCHRAUBE	TORNILLO
	8	2	BULU05739M08030A.ipt		VITE T. ESAGONALE INTERAMENTE FILETTATA	SCREW	VIS	SCHRAUBE	TORNILLO
	9	2	BULU05739M10070A.ipt		VITE TE M10X70	SCREW	VIS	SCHRAUBE	TORNILLO
	10	4	BULU05923M08030A.ipt		VITE CON ESAGONO INCASSATO M08X30	SCREW	VIS	SCHRAUBE	TORNILLO
	11	4	BULU05931M04025TF.ipt		VITE TCEI M04X25	SCREW	VIS	SCHRAUBE	TORNILLO
	12	1	BULU05931M08012A.ipt		VITE TCEI M08X12	SCREW	VIS	SCHRAUBE	TORNILLO
	13	2	BULU06592M10000B.ipt		RONDELLA M10				
	14	1	BULU06593M08000B.ipt		RONDELLA PIANA FASCIA LARGA M8 (8,4x32)	WASHER	RONDELLE	UNTERLEGSCHEIBE	ARANDELA
	15	1	BULU06604M080770.ipt		CHIAVETTA AD INCASTRO 08X07X70	SUNK KEY	CLAVETTE	EINLEGEKEIL	CHAVETA
	16	1	BULU06604M080790.ipt		CHIAVETTA AD INCASTRO 08X07X90	SUNK KEY	CLAVETTE	EINLEGEKEIL	CHAVETA
	17	1	C1B-VA0147.ipt		SEEGER ALBERI E 25 UNI 7435	RETAINING RING	ANNEAU ÉLASTIQUE	SPRENGRING	ANILLO ELÁSTICO
	18	1	C1BVA0502		CINGHIA HTD 1610 14M 40 TIPO GATES GT3	BELT	COURROIE	ZAHNRIEMEN FUR DREHARMANTRIEB. BELT IN	CORREA
	19	1	C1BVA0856.ipt	*	COLLETTORE MT02524-0618 6x10A + 18X	COLLECTOR	.COLLECTOR	.COLLECTOR	.COLLECTOR
•	20	1	C1C-G0003.iam		GRUPPO ROTAZIONE EVOLVO	ROTATING UNIT	GROUPE DE ROTATION	DREHGRUPPE	GRUPE DE ROTACIÓN
	21	1	C1C-G0051.iam		COFANO BRACCIO EVOLVO III	ARM CASING EVOLVO	CAPOT	HAUBE	CAPOT
	22	1	C1C-L0029.ipt		COPERCHIO CAVI	COVER	CARTER	GEHÄUSE	CÁRTER
	23	1	C1C-L0114.ipt		SUPPORTO SENSORE	SUPPORT	SOUTIEN	LAGERGEHÄUSE	SOPORTE
	24	1	C1C-L0115.ipt		RISCONTRO SENSORE	STRIKER PLATE	CONTREPLAQUE	GEGENPLATTE	PLACA OPUESTA
	25	1	C1C-T0009.ipt	*	PULEGGIA HTD 28 14M 40 LAVORATA EVOLVO	HTD PULLEY	POULIE HTD	HTD RIEMENSCHEIBE	POLEA HTD
	26	1	C1C-T0013.iam		FISSAGGIO INFERIORE PULEGGIA EVOLVO	PULLEY CLAMPING	PIÈCE FIXAGE DE LA POULIE	SCHEIBENBEFESTIGUNG	ABRAZADERA DE LA POLEA
	27	1	C1C-T0014.ipt		ALBERO TRASMISSIONE Ø.25 -L.254	SHAFT	ARBRE MOTEUR	MOTORWELLE	CONDUCCIÓN DEL EJE
	28	1	C1C-T0033.ipt		ALBERO Ø.25,4 -L.185 - FILETTO M 3/4"	SHAFT	ARBRE	WELLE	ÁRBOL
	29	1	C1C-W0004.iam		STAFFA REGOLAZIONE MOTORE	SUPPORT BRACKET	ÉTRIER DE FIXAGE	BEFESTIGUNGSBÜGEL	PLACA DE FIJACIÓN
	30	4	C1CL0208.ipt		STAFFA SUPPORTO SCATOLA DERIVAZIONE				
	31	1	C1CW0080.iam		BRACCIO FISSO IV SALDATO	FIXED ARM	BRAS	ARM	BRAZO
	32	1	C2P-A0079.ipt		UCFL205 SUPPORTO UCFL 205 D.25				
	33	1	C2P-L0260.ipt		C-RGS 8-50 RONDELLA GROSSO SPESSORE	DISTANZIALE ALBERTO MOTORE	SPACER DRIVING SHAFT	ENTRETOISE ARBRE MOTEUR	DISTANZSTÜCK ANTRIEBSWELLE MOTOR
	34	1	C3BL0178.ipt		ANTIROTAZIONE CONTATTI ROTANTI	MECHANICAL STOP	ARRÊT MÉCANIQUE	MECHANISCHER ANSCHLAG	TOPE MECANICO
	35	1	C3BL0544.ipt		FERMO CONTATTI ROTANTI MOFLON	SUPPORT BRACKET	ÉTRIER DE FIXAGE	BEFESTIGUNGSBÜGEL	PLACA DE FIJACIÓN
	36	1	CXCAE170120.ipt	*	COLLETTORE MME35/130-9X206+1T206+9X206+1	COLLECTOR	COLLECTEUR	SAMMLER	COLECTOR
	37	1	E2020101807.iam	*	SENSORE	SENSOR	CAPTEUR	SENSOR	SENSOR
	38	1	GW44204.ipt		CASSETTA IP56 PAR.LISCE 100X100X50	BOX	BOITE	KISTCHEN	CAJA
	39	1	LEG386604.ipt		GHIERE-Metal nichelate G3/4"				
	40	1	LEG86707.ipt		RIDUZIONE ESAGONALE M1" - F3/4"	REDUCTION	RÉDUCTION	UNTERSETZUNG	REDUCCIÓN

(*)	RICAMBI CONSIGLIATI	ADVISED SPARE PARTS	PIÈCES DE RECHANGE SUGGÉRÉES	EMPFOHLENE ERSATZTEILE	RECAMBIOS ACONSEJADOS
(•)	VEDERE PAGINE SEGUENTI	SEE THE FOLLOWING PAGES	VOIR LA SUITE DE FEUILLES	VER LAS SIGUIENTES HOJAS	FINDEN SIE IN DEN FOLGENDEN BOGEN

Approvato | Firma | Data | Descrizione Modifica | Num. Mod.

DENOMINAZIONE

GRUPPO BRACCIO FISSO EVOLVO III

MATERIALE	Peso 189,1 kg	QUOTE NON TOLLERATE UNI ISO 2768 (m K) FORI + ALBERI -	SCALA 0,07 : 1	
DISEGNATO	TRATTAMENTO TERMICO			
DATA 21/11/2017	DATI DI TAGLIO	TRATTAMENTO SUPERFICIALE GREZZO		
FIRMA CAPPELLI				

C1CG0086	N° DIS. C1CG0086.idw	REVISIONE 0

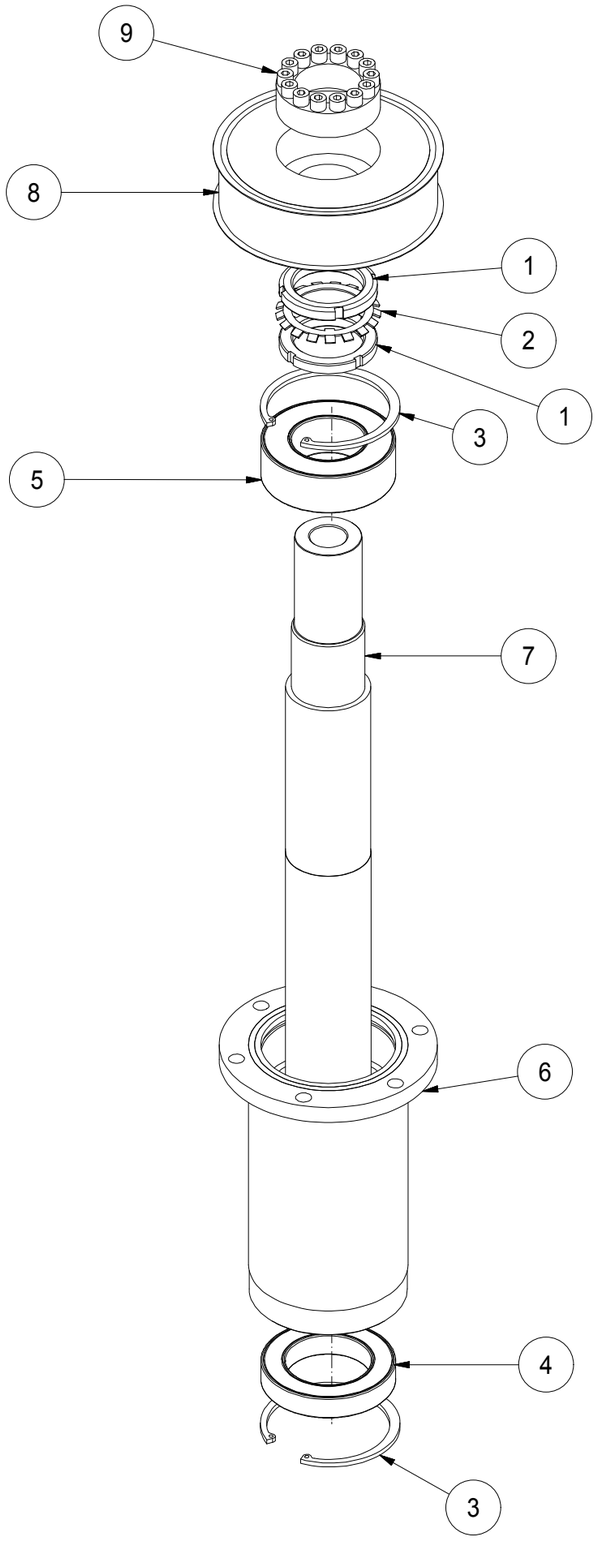

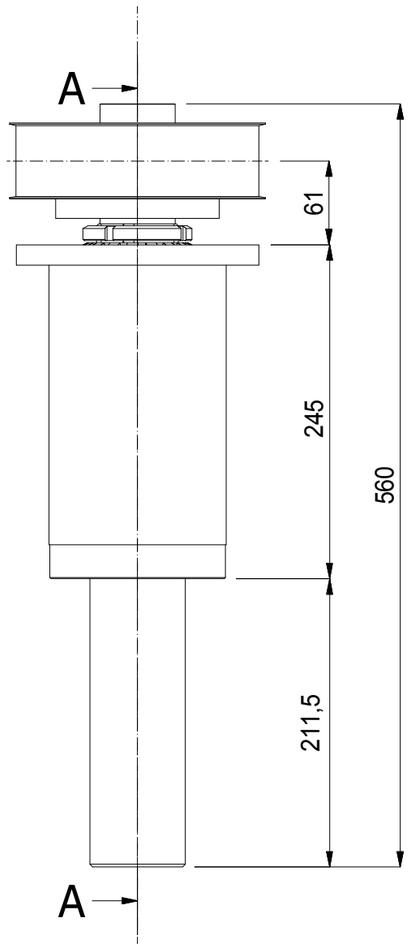

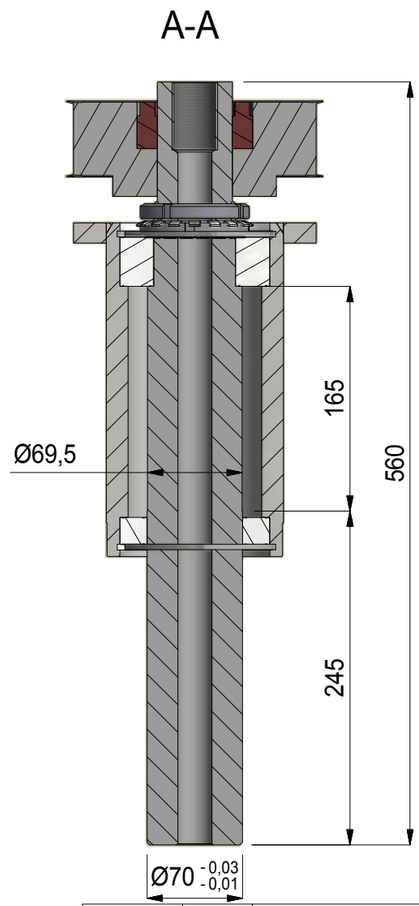

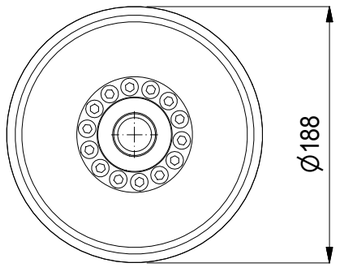

GRUPPO	ELEM.	DESCRIZIONE	QT	NUMERO PARTE	NUMERO REVISIONE
	9	CALETTATORE RCK40 D55/85	1	C1NA0009	0
	8	PULEGGIA HTD 40 14M 40 LAVORATA EVOLVO	1	C1CT0003	0
	7	ALBERO Ø.55 -L.560	1	C1CT0002	6
	6	BOCCOLA ROTAZIONE EVOLVO	1	C1CT0001	4
	5	3212 2RS ISB CUSCINETTO	1	C1CA0006ISB	0
	4	6014 2RS ISB CUSCINETTO	1	C1CA0005ISB	0
	3	SEEGER FORI I 110 UNI 7437	2	C1BVA0159	0
	2	ROSETTA DI SICUREZZA MB 12	1	BULI2982MB00012	0
	1	GHIERA DI BLOCCAGGIO TIPO KM 12	2	BULD0981M00KM12	0

Elenco componenti

Approvato | Firma | Data

Descrizione Modifica | Num. Mod.

DENOMINAZIONE

GRUPPO ROTAZIONE EVOLVO

MATERIALE		Peso 26,6 kg	QUOTE NON TOLLERATE UNI ISO 2768 (m K) FORI + ALBERI -	SCALA 1 : 4.5
DISEGNATO		TRATTAMENTO TERMICO		
DATA	21/01/2009	DATI DI TAGLIO	TRATTAMENTO SUPERFICIALE	
FIRMA	CAPPELLI			

C1CG0003	N° DIS. C1C-G0003.idw	REVISIONE 0

Traduzioni

GRUPPO	ELEM.	QTÀ	NUMERO PARTE	R	DESCRIZIONE	DESC_ING	DESC_FRA	DESC_TED	DESC_SPA
	1	2	BULD0981M00KM12		GHIERA DI BLOCCAGGIO TIPO KM 12	LOCK NUT	FRETTE DE SERRAGE	SPANNMUTTER	TUERCA DE APRIETE
	2	1	BULI2982MB00012		ROSETTA DI SICUREZZA MB 12	WASHER	RONDELLE	SCHEIBE	ARANDELA
	3	2	C1BVA0159		SEEGER FORI I 110 UNI 7437	RETAINING RING	ANNEAU ÉLASTIQUE	SPRENGRING	ANILLO ELÁSTICO
	4	1	C1CA0005ISB		6014 2RS ISB CUSCINETTO	BALL BEARING	ROULEMENT À BILLES	KUGELLAGER	RODAMIENTO DE BOLAS
	5	1	C1CA0006ISB		3212 2RS ISB CUSCINETTO	BALL BEARING	ROULEMENT À BILLES	KUGELLAGER	RODAMIENTO DE BOLAS
	6	1	C1CT0001		BOCCOLA ROTAZIONE EVOLVO	ROTATION BUSHING	DOUILLE DE ROTATION	DREHUNG BUCHSE	CASQUILLO DE ROTACIÓN
	7	1	C1CT0002		ALBERO Ø.55 -L.560	SHAFT	ARBRE MOTEUR	MOTORWELLE	CONDUCCIÓN DEL EJE
	8	1	C1CT0003		PULEGGIA HTD 40 14M 40 LAVORATA EVOLVO	HTD PULLEY	POULIE HTD	HTD RIEMENSCHEIBE	POLEA HTD
	9	1	C1NA0009		CALETTATORE RCK40 D55/85	LOCKING DEVICE	DISPOSITIF DE FERMETURE	VERSCHLUSSVORRICHTUNG	DISPOSITIVO DE CIERRE

Approvato | Firma | Data

Descrizione Modifica | Num. Mod.

DENOMINAZIONE

GRUPPO ROTAZIONE EVOLVO

MATERIALE		Peso 26,6 kg	QUOTE NON TOLLERATE UNI ISO 2768 (m K) FORI + ALBERI -	SCALA 1 : 5	
DISEGNATO		TRATTAMENTO TERMICO			
DATA	21/01/2009	DATI DI TAGLIO	TRATTAMENTO SUPERFICIALE		
FIRMA	CAPPELLI				

C1CG0003	N° DIS. C1C-G0003.idw	REVISIONE 0

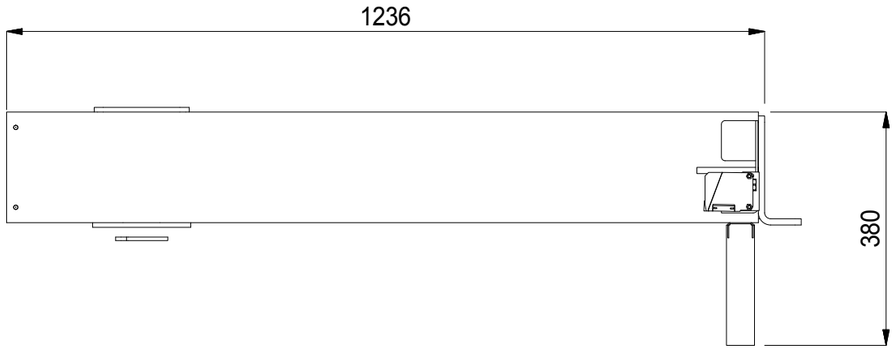

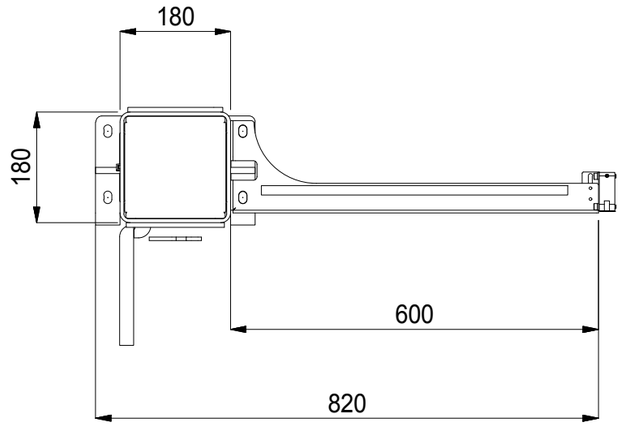

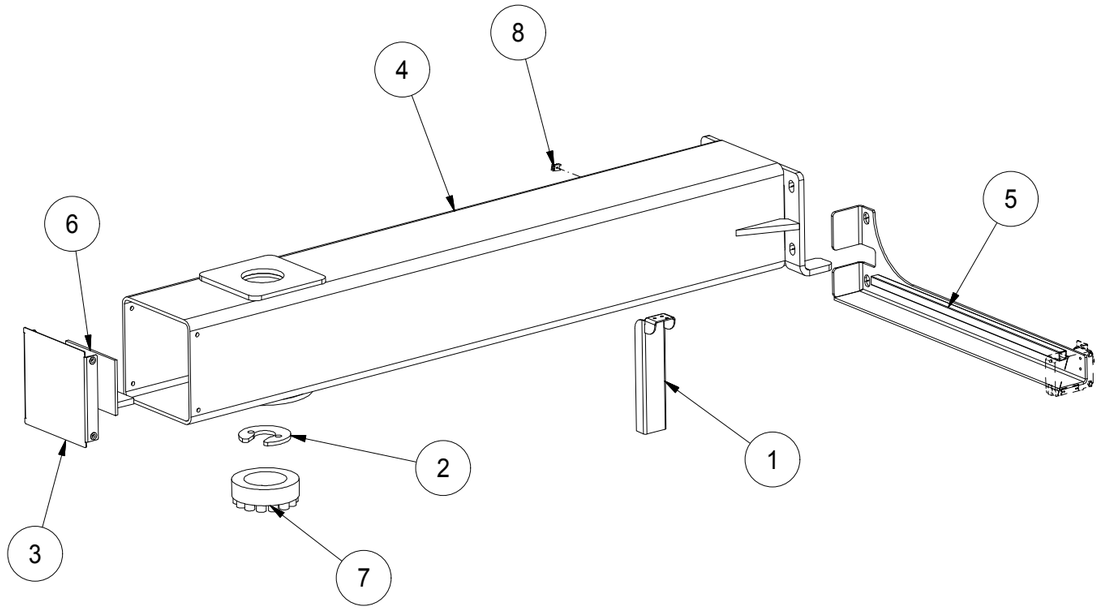

ELEM.	DESCRIZIONE	QT	NOME FILE	REV
8	MANO FERMCAVO	1	MANO FERMCAVO.ipt	0
7	CALETTATORE RCK40 D70/110	1	C1NA0010.ipt	0
6	SCHEDA	1	C1N-A0012.ipt	0
5	STAFFA SUPPORTO FOTOCELLULA	1	C1C-W0020.iam	2
4	BRACCIO ROTANTE EVOLVO II STD TORNITO	1	C1C-T0018.iam	3
3	COPERCHIO COMP. ELETTRICI	1	C1C-L0060.IAM	1
2	FERMO PERNO ROTAZIONE	1	C1C-L0027.ipt	0
1	SUPPORTO CATENA PORTACAVI PER TAVOLE	1	C1B-L0406.ipt	1

Elenco componenti

Num. Mod.	Descrizione Modifica	Data	Firma	Approvato
2	ELIMINATO PRESSACAVO	02/05/2018	CAPPELLI	MILORD
1	AGGIORNATO	09/01/2018	CAPPELLI	ROSSI

DENOMINAZIONE

GRUPPO BRACCIO ROTANTE CON PIASTRA

MATERIALE		Peso 48,9 kg	QUOTE NON TOLLERATE UNI ISO 2768 (m K) FORI + ALBERI -	SCALA .1
DISEGNATO		TRATTAMENTO TERMICO		
DATA	30/10/2010	DATI DI TAGLIO	TRATTAMENTO SUPERFICIALE	
FIRMA	CAPPELLI			

C1CG0020	N° DIS. C1C-G0020.idw	REVISIONE 2

Traduzioni

ELEM.	QTÀ	R	NOME FILE	DESCRIZIONE	DESC_ING	DESC_FRA	DESC_TED	DESC_SPA
1	1		C1B-L0406.ipt	SUPPORTO CATENA PORTACAVI PER TAVOLE	SUPPORT	SUPPORT	LAGERGEHÄUSE	SOPORTE
2	1		C1C-L0027.ipt	FERMO PERNO ROTAZIONE	STOP	ARRÊT	ANSCHLAG	TOPE
3	1		C1C-L0060.IAM	COPERCHIO COMP. ELETTRICI	COVER	CARTER	GEHÄUSE	CÁRTER
4	1		C1C-T0018.iam	BRACCIO ROTANTE EVOLVO II STD TORNITO	ROTATING ARM	BRAS TOURNANT	DREHARM	BRAZO GIRATORIO
5	1		C1C-W0020.iam	STAFFA SUPPORTO FOTOCELLULA	SUPPORT BRACKET	ÉTRIER DE FIXAGE	STÜTZBÜGEL	PLACA DE FIJACIÓN
6	1	*	C1N-A0012.ipt	SCHEDA				
7	1		C1NA0010.ipt	CALETTATORE RCK40 D70/110	LOCKING DEVICE	DISPOSITIF DE FERMETURE	VERSCHLUSSVORRICHTUNG	DISPOSITIVO DE CIERRE
8	1		MANO FERMCAVO.ipt	MANO FERMCAVO				

(*)	RICAMBI CONSIGLIATI	ADVISED SPARE PARTS	PIÈCES DE RECHANGE SUGGÉRÉES	EMPFOHLENE ERSATZTEILE	RECAMBIOS ACONSEJADOS
(•)	VEDERE PAGINE SEGUENTI	SEE THE FOLLOWING PAGES	VOIR LA SUITE DE FEUILLES	VER LAS SIGUIENTES HOJAS	FINDEN SIE IN DEN FOLGENDEN BOGEN

Approvato | Firma | Data

Descrizione Modifica | Num. Mod.

DENOMINAZIONE

GRUPPO BRACCIO ROTANTE CON PIASTRA

MATERIALE		Peso 48,9 kg	QUOTE NON TOLLERATE UNI ISO 2768 (m K) FORI + ALBERI -	SCALA .1	
DISEGNATO		TRATTAMENTO TERMICO			
DATA	30/10/2010	DATI DI TAGLIO	TRATTAMENTO SUPERFICIALE		
FIRMA	CAPPELLI				

C1CG0020	N° DIS. C1C-G0020.idw	REVISIONE 2

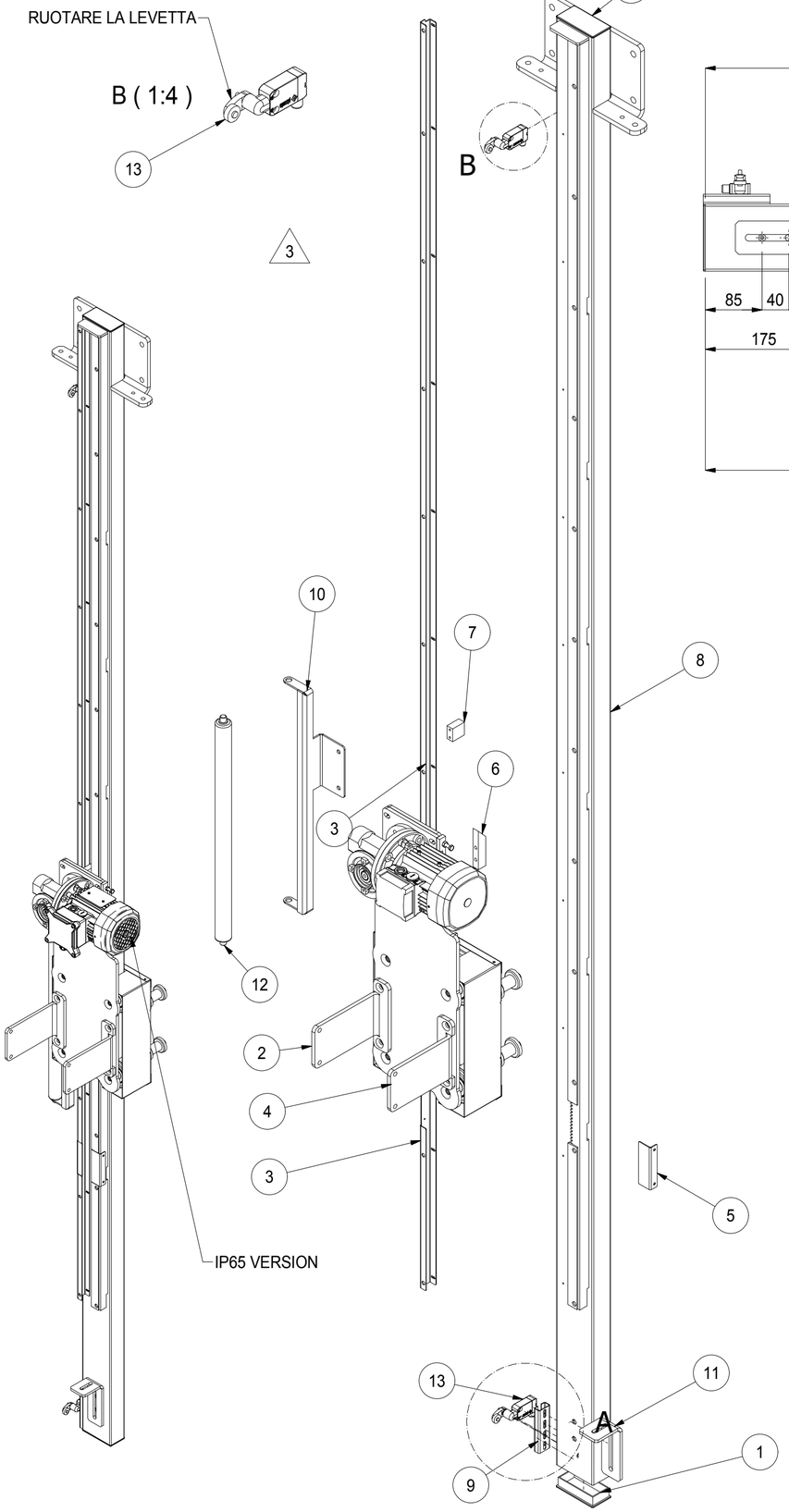

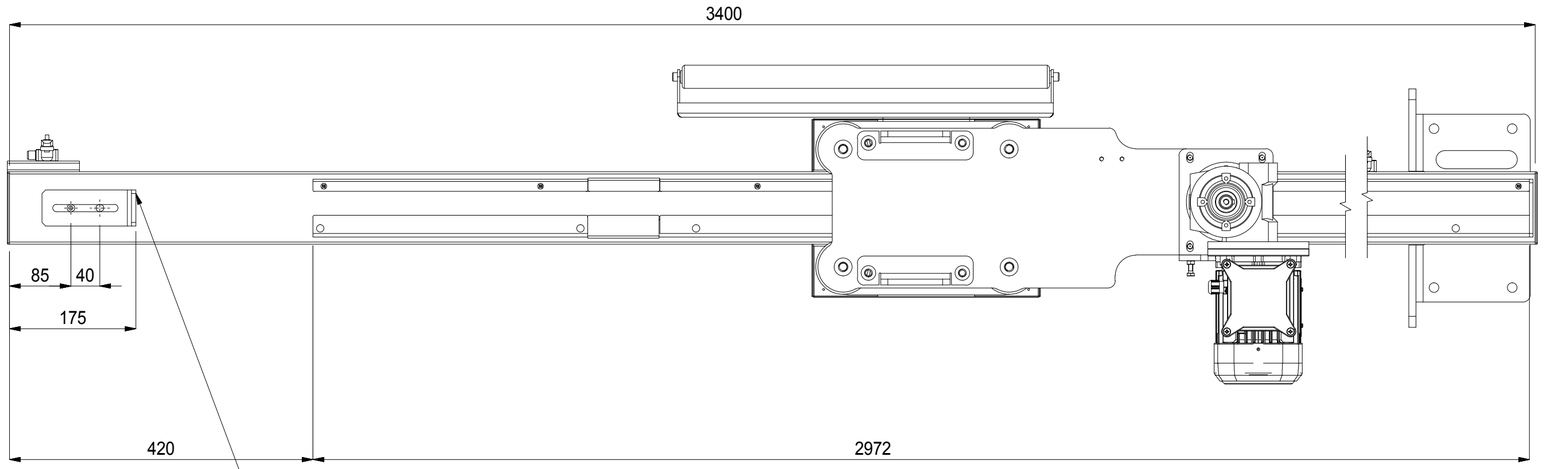

ATTENZIONE
NELA CASO IN CUI SI TAGLI IL BRACCIO
OCCORRE FARE 2 FORI Ø9 PER MONTARE
INSERTI M6 ALLA
STESSA QUOTA DAL FONDO

A (1:2)

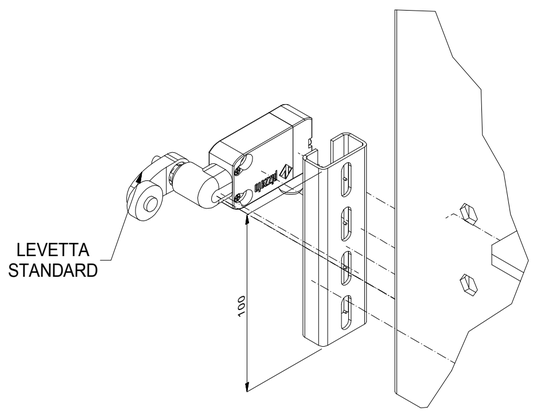

ELEM.	DESCRIZIONE	QT	NOME FILE	REV
13	FINECORSA	2	PZZNF_B112KA.iam	
12	RULLO FOLLE GL 62 D.12-32 L.513	1	C28YB0001.ipt	3
11	LAMIERA DI BLOCCAGGIO	1	C1HL0063.ipt	4
10	STAFFA RULLO FOLLE	1	C1CL0201.ipt	2
9	BARRA A C 30X15X10 EZM121003 L=100	1	C1CG-0030_1.ipt	0
8	COLONNA SALDATA H.3400	1	C1C-W0023.iam	_rev7
7	POLIZENE CARRELLO EVOLVO	1	C1C-T0012.ipt	0
6	POLIZENE FINECORSA CARRELLO EVOLVO	1	C1C-T0011.ipt	0
5	STAFFA L CHIUSURA CREMAGLIERA SX	1	C1C-L0112.ipt	1
4	STAFFA L CHIUSURA CREMAGLIERA DX	1	C1C-L0111.ipt	0
3	PROTEZIONE SX RUOTA DENTATA H3400	1	C1C-L0080.ipt	
2	GRUPPO TRASMISSIONE BRACCIO EVOLVO	1	C1C-G0074.iam	0
1	INSERTO A LAMELLE 100x50 SPESSORE 3,5-5	2	C1BVA0034.ipt	0

Elenco componenti

Num. Mod.	Descrizione Modifica	Data	Firma
5	AGGIORNATO SALDATO E VITI	15/05/2018	CAPPELLI
4	RIMOSSO MICRO RASTREMATORE - AGGIUNTO TAPPI E STAFFA MICRO	01/03/2018	AMODEO
3	SOSTITUITA LAMIERA RULLO FOLLE PER NUOVO CARRELLO	18/09/2017	BRUNELLI
1	AGGIORNATO TUBOLARE E PROTEZIONI CREMAGLIERA	09-06-12	CAPPELLI

	TUDOR		Approvato
	SANTINELLI		
	ROSSI		
	ANDREA		

DENOMINAZIONE

GR.CARRELLO MONOBRACCIO H3000 CON PIASTRA

MATERIALE		Peso 79,8 kg	QUOTE NON TOLLERATE UNI ISO 2768 (m K) FORI + ALBERI -	SCALA
DISEGNATO		TRATTAMENTO TERMICO		
DATA	20/10/2011	DATI DI TAGLIO	TRATTAMENTO SUPERFICIALE	
FIRMA	CAPPELLI M.			

C1CG0042

N° DIS.
C1C-G0042_rev5.idw

Traduzioni

GRUPPO	ELEM.	QTÀ	NUMERO PARTE	R	DESCRIZIONE	DESC_ING	DESC_FRA	DESC_TED	DESC_SPA
	1	2	C1BVA0034		INSERTO A LAMELLE 100x50 SPESSORE 3,5-5	LAMELLAR INSERT	BOUCHON À LAMELLES	LAMELLEN STOPFEN	TAPÓN LAMINAR
•	2	1	C1CG0074		GRUPPO TRASMISSIONE BRACCIO EVOLVO	TRANSMISSION GROUP	GROUPE TRANSMISSION	GETRIEBEGRUPPE	GRUPO TRANSMISIÓN
	3	1	C1C-L0080		PROTEZIONE SX RUOTA DENTATA H3400	PROTECTION	PROTECTION	SCHUTZ	PROTECCIÓN
	4	1	C1CL0111		STAFFA L CHIUSURA CREMAGLIERA DX	SUPPORT BRACKET	ÉTRIER DE FIXAGE	BEFESTIGUNGSBÜGEL	PLACA DE FIJACIÓN
	5	1	C1CL0112		STAFFA L CHIUSURA CREMAGLIERA SX	SUPPORT BRACKET	ÉTRIER DE FIXAGE	BEFESTIGUNGSBÜGEL	PLACA DE FIJACIÓN
	6	1	C1CT0011		POLIZENE FINECORSA CARRELLO EVOLVO	POLYZEN	POLYZENE	POLYZEN	POLIZENO
	7	1	C1CT0012		POLIZENE CARRELLO EVOLVO	POLYZEN	POLYZENE	POLYZEN	POLIZENO
	8	1	C1C-W0023		COLONNA SALDATA H.3400	COLUMN	BRAS	AUSLEGER	BRAZO
	9	1	C1CG-0030_1		BARRA A C 30X15X10 EZM121003 L=100				
	10	1	C1CL0201		STAFFA RULLO FOLLE	SUPPORT BRACKET	ÉTRIER DE FIXAGE	BEFESTIGUNGSBÜGEL	PLACA DE FIJACIÓN
	11	1	C1HL0063		LAMIERA DI BLOCCAGGIO	CLAMPING PLATE	PLAQUE DE SERRAGE	KLEMMBLECH	PLACA DE APRIETE
	12	1	C28YB0001	*	RULLO FOLLE GL 62 D.12-32 L.513	ROLL	ROULEAU	ROLLE	ROLLO
	13	2	PZZNF_B112KA	*	FINECORSA	LIMIT SWITCH	FIN DE COURSE	ENDSCHALTER	FINALE DE CARRERA

(*)	RICAMBI CONSIGLIATI	ADVISED SPARE PARTS	PIÈCES DE RECHANGE SUGGÉRÉES	EMPFOHLENE ERSATZTEILE	RECAMBIOS ACONSEJADOS
(•)	VEDERE PAGINE SEGUENTI	SEE THE FOLLOWING PAGES	VOIR LA SUITE DE FEUILLES	VER LAS SIGUIENTES HOJAS	FINDEN SIE IN DEN FOLGENDEN BOGEN

Approvato | Firma | Data

Num. Mod. | Descrizione Modifica

DENOMINAZIONE

GR.CARRELLO MONOBRACCIO H3000 CON PIASTRA

MATERIALE		Peso 79,8 kg	QUOTE NON TOLLERATE UNI ISO 2768 (m K) FORI + ALBERI -	SCALA	
DISEGNATO		TRATTAMENTO TERMICO			
DATA	20/10/2011	DATI DI TAGLIO	TRATTAMENTO SUPERFICIALE		
FIRMA	CAPPELLI M.				

C1CG0042

N° DIS.

C1C-G0042_rev5.idw

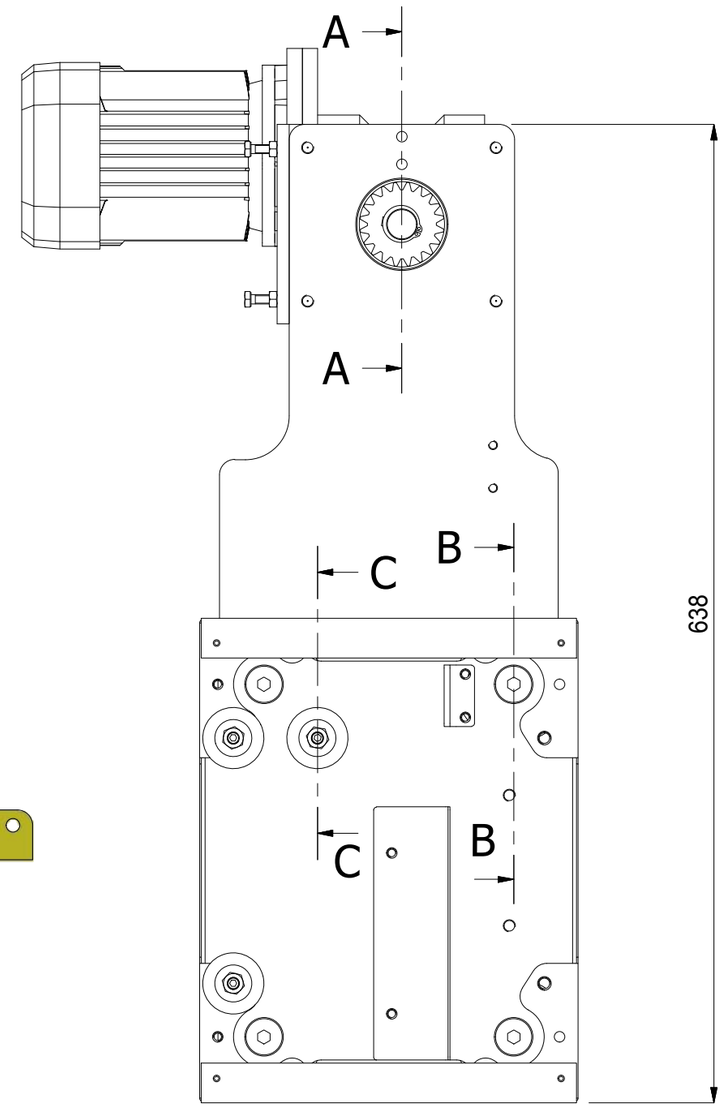

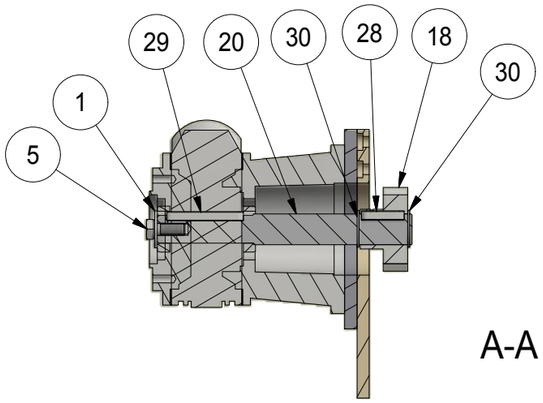

A-A (1 : 4)

C-C (1 : 4)

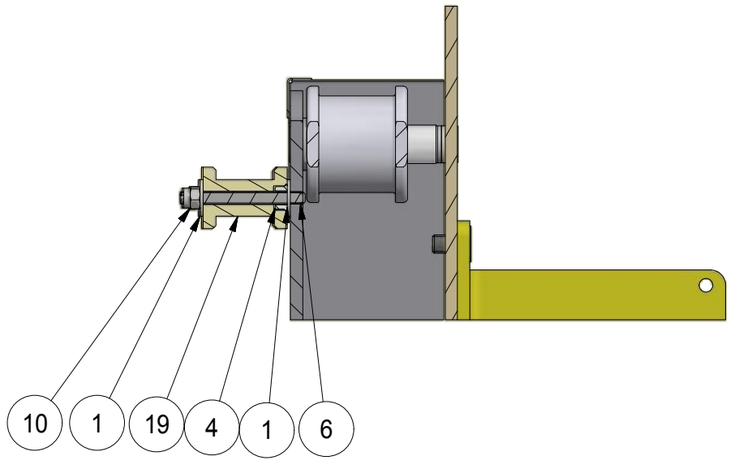

B-B (1 : 4)

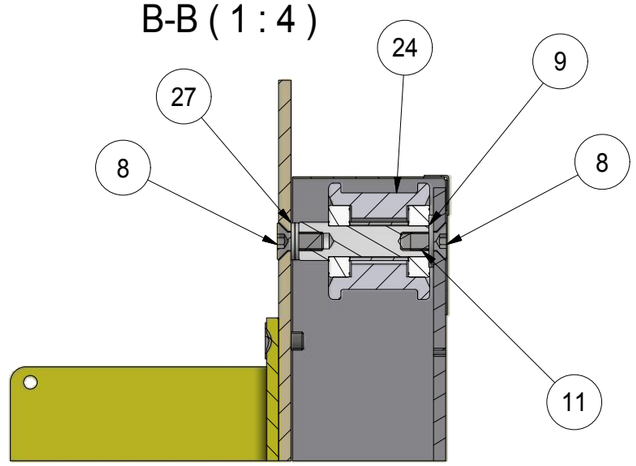

Num. Mod.	Descrizione Modifica	Data	Firma	Approvato
4	AGGIUNTO VITI/DADI E SEZIONI PER MONTAGGIO	15/05/2018	CAPPELLI	TUDOR
3	SOST.STAFFA C1CL0103 (CARRELLO PREC.) CON C1CL0199	03/08/2017	CAPPELLI	ROSSI
2	AGGIUNTO N°4 RONDELLE Ø20 SU PERNI RUOTA	19/10/2016	CAPPELLI	TUDOR
1	AGGIORNATO MONTAGGIO OPZIONALI	05/05/2015	HYSENI	ROSSI

DENOMINAZIONE

GRUPPO TRASMISSIONE BRACCIO EVOLVO

MATERIALE	Peso 32,1 kg	QUOTE NON TOLLERATE UNI ISO 2768 (m K) FORI + ALBERI -	SCALA
DISEGNATO	TRATTAMENTO TERMICO		
DATA 27/02/2015	DATI DI TAGLIO	TRATTAMENTO SUPERFICIALE	
FIRMA Hyseni A.			

C1C-G0074

N° DIS.

C1C-G0074_rev4.idw

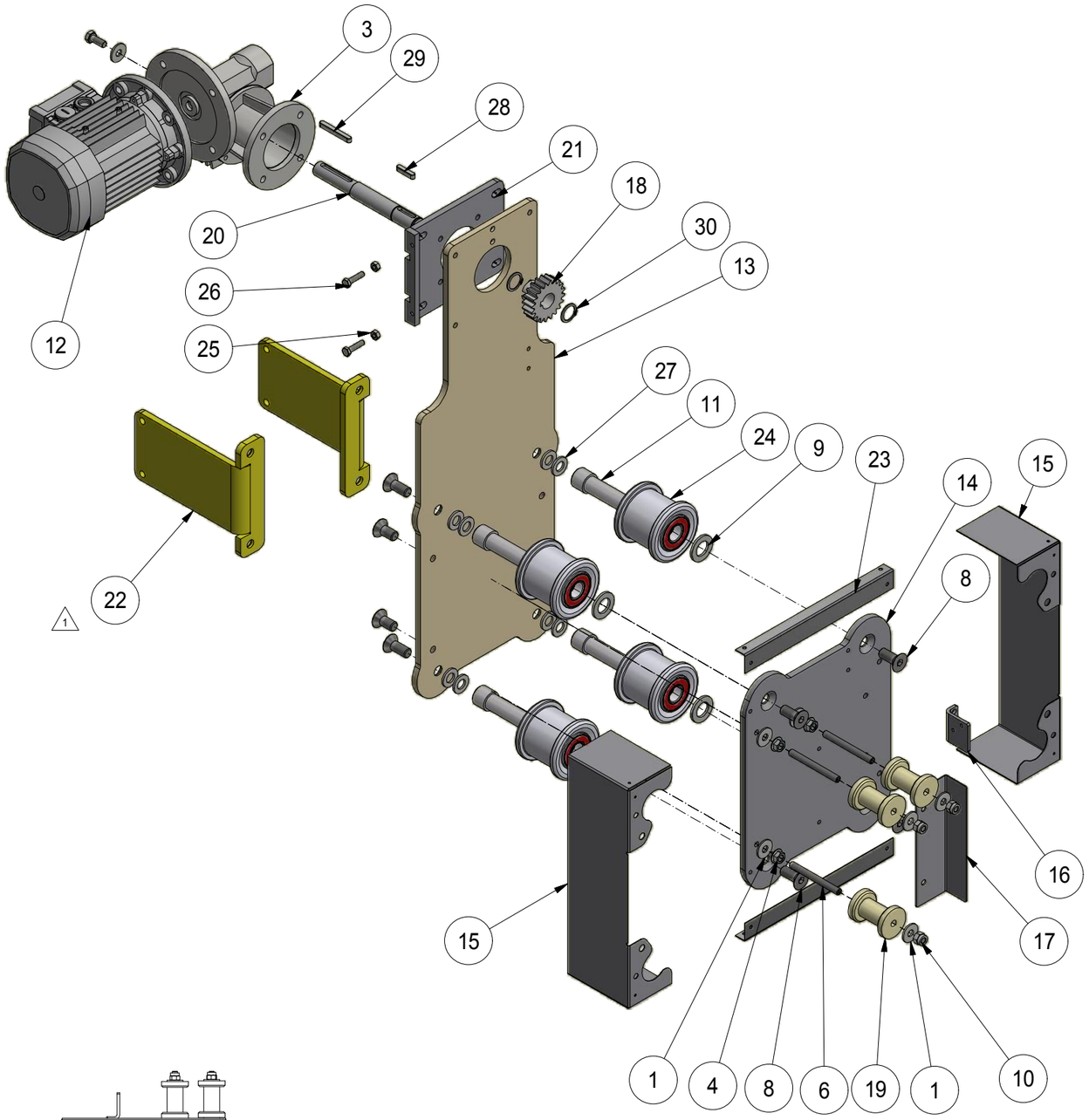

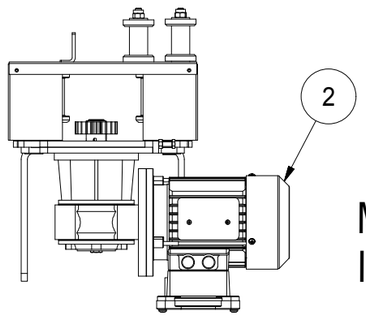

MOTORE IP65
IP65 MOTOR

ELEM.	DESCRIZIONE	QT	NOME FILE	REV
30	SEEGER ALBERI E 20 UNI 7435	2	UNI 7435-75 - 20.ipt	
29	LINGUETTA 06x06x50	1	UNI 6604 - A 6 x 6 x 50.ipt	
28	LINGUETTA 06x06x28	1	UNI 6604 - A 6 x 6 x 28.ipt	
27	RONDELLA M12	8	UNI 6592 - 13 x 24.IPT	
26	VITE TE M06x25	2	UNI 5739 - M6 x 25.ipt	
25	DADO M06	2	UNI 5588 - M6 - 1.ipt	
24	RUOTA D.75 L.66 IN PA6 SGOLATA RETTIFIC.	4	C2P-T0004.iam	_rev1
23	PROTEZIONE CARRELLO CREMAGLIERA SX	2	C1N-L0030.ipt	_rev2
22	STAFFA FISSAGGIO CARRELLO EVOLVO	2	C1CL0199.ipt	_rev1
21	TIRATA CARRELLO EVOLVO	1	C1C-W0025.iam	
20	ALBERO D20-D18 L.166	1	C1C-T0019.ipt	
19	RULLO CATENA PORTACAVI	3	C1C-T0010.ipt	_rev2
18	LAVORAZIONE RUOTA DENTATA MODULO 2.5 Z20	1	C1C-T0007.ipt	
17	PROTEZIONE CATENA PORACAVI	1	C1C-L0034.ipt	_rev1
16	STAFFA CATENA FERMACAVI CARRELLO MONOBRACCIO	1	C1C-L0033.ipt	
15	PROTEZIONE RUOTE	2	C1C-L0032.ipt	_rev2
14	LAMIERA POST.CARRELLO MONOBRACCIO	1	C1C-L0031.ipt	
13	ATTACCO COLONNA-CARRELLO VF44 FA1	1	C1C-L0019.ipt	_rev2
12	MOTORE 3 PH 0,25 KW 4P 63 B5	1	C1B-VA0142.ipt	
11	TRAFILA D.25 RUOTE COLONNA CREMAGLIERA	4	C1B-T0034.ipt	_rev2
10	DADO AUTOBLOCCANTE M8	3	BULU07473M08000.ipt	
9	RONDELLA PIANA PER VITI T.E. M20	4	BULU06592M20000A.ipt	
8	Vite svasata UNI 5933 - M12 x 30	8	BULU05933M12030A.ipt	
7	VITE T. SVASATA CAVA ESAGONALE	4	BULU05933M12020A.ipt	
6	GRANO M08X80	3	BULU05923M08080A.ipt	
5	VITE T. ESAGONALE INTERAMENTE FILETTATA	1	BULU05739M08020A.ipt	
4	DADO ESAGONALE FLANGIATO METALLICO CL.8	3	BULD06923M08000A.ipt	
3	RIDUTTORE VF 44 FA1 1/100 PAM63 B5 B3	1	BONVF44FA110063B5.ipt	
2	MOTORE 3 PH 0,25 KW 4P 63 B5 - IP65	1	0BNTR63C4B5IP65.ipt	
1	*Varia*	7	*Varia*	

Elenco componenti

Num. Mod.	Descrizione Modifica	Data	Firma	Approvato
4	AGGIUNTO VITI/DADI E SEZIONI PER MONTAGGIO	15/05/2018	CAPPELLI	TUDOR
3	SOST.STAFFA C1CL0103 (CARRELLO PREC.) CON C1CL0199	03/08/2017	CAPPELLI	ROSSI
2	AGGIUNTO N°4 RONDELLE Ø20 SU PERNI RUOTA	19/10/2016	CAPPELLI	TUDOR
1	AGGIORNATO MONTAGGIO OPZIONALI	05/05/2015	HYSENI	ROSSI

DENOMINAZIONE

GRUPPO TRASMISSIONE BRACCIO EVOLVO

MATERIALE	Peso 32.1 kg	QUOTE NON TOLLERATE UNI ISO 2768 (m K) FORI + ALBERI -	SCALA	
DISEGNATO	TRATTAMENTO TERMICO			
DATA 27/02/2015				
FIRMA Hyseni A.	DATI DI TAGLIO	TRATTAMENTO SUPERFICIALE		

C1C-G0074

N° DIS.
C1C-G0074_rev4.idw

Traduzioni

ELEM.	QTÀ	NOME FILE	R	DESCRIZIONE	DESC_ING	DESC_FRA	DESC_TED	DESC_SPA
1	7	*Varia*		*Varia*	WASHER	RONDELLE	UNTERLEGSCHEIBE	ARANDELA
2	1	0BNTR63C4B5IP65.ipt		MOTORE 3 PH 0,25 KW 4P 63 B5 - IP65	MOTOR	MOTEUR	MOTOR	MOTOR
3	1	BONVF44FA110063B5.ipt	*	RIDUTTORE VF 44 FA1 1/100 PAM63 B5 B3	GEARBOX	RÉDUCTEUR	GETRIEBE	REDUCTOR
4	3	BULD06923M08000A.ipt		DADO ESAGONALE FLANGIATO METALLICO CL.8	FLANGE NUT	ÉCROU HEXAGONAL À FLASQUE	FLANSCHMUTTER	TUERCA HEXAGONAL DEL REBORDE
5	1	BULU05739M08020A.ipt		VITE T. ESAGONALE INTERAMENTE FILETTATA	SCREW	VIS	SCHRAUBE	TORNILLO
6	3	BULU05923M08080A.ipt		GRANO M08X80	HEADLESS SCREW	VIS SANS TETE	MADENSCHRAUBE	TORNILLO SIN CABEZA
7	4	BULU05933M12020A.ipt		VITE T. SVASATA CAVA ESAGONALE	SCREW	VIS	SCHRAUBE	TORNILLO
8	8	BULU05933M12030A.ipt		Vite svasata UNI 5933 - M12 x 30				
9	4	BULU06592M20000A.ipt		RONDELLA PIANA PER VITI T.E. M20	WASHER	RONDELLE	UNTERLEGSCHEIBE	ARANDELA
10	3	BULU07473M08000.ipt		DADO AUTOBLOCCANTE M8				
11	4	C1B-T0034.ipt		TRAFILA D.25 RUOTE COLONNA CREMAGLIERA	DRAW BENCH D.25 COLUMN WHEELS	FILIÈRE ROUES DE COLONNE	ZIEHBANK SÄULERÄDER	TERRAJA RUEDAS DE COLUMNA
12	1	C1B-VA0142.ipt	*	MOTORE 3 PH 0,25 KW 4P 63 B5	MOTOR	MOTEUR	MOTOR	MOTOR
13	1	C1C-L0019.ipt		ATTACCO COLONNA-CARRELLO VF44 FA1	COLUMN-CARRIAGE CONNECTION	ÉPAULEMENT PILIER DU CHARIOT	MASTANSATZ DES HUBSCHLITTENS	CONEXIÓN COLUMNA DE CARRO
14	1	C1C-L0031.ipt		LAMIERA POST.CARRELLO MONOBRACCIO	PLATE	TÔLE	BLECH	PLACA
15	2	C1C-L0032.ipt		PROTEZIONE RUOTE	COVER	CARTER	GEHÄUSE	CÁRTER
16	1	C1C-L0033.ipt		STAFFA CATENA FERMACAVI CARRELLO MONOBRACCIO	SUPPORT BRACKET	ÉTRIER DE FIXAGE	BEFESTIGUNGSBÜGEL	PLACA DE FIJACIÓN
17	1	C1C-L0034.ipt		PROTEZIONE CATENA PORACAVI	PROTECTION	PROTECTION	SCHUTZ	PROTECCIÓN
18	1	C1C-T0007.ipt		LAVORAZIONE RUOTA DENTATA MODULO 2.5 Z20	PINION	PIGNON	RITZEL	PIÑÓN
19	3	C1C-T0010.ipt		RULLO CATENA PORTACAVI	ROLL	ROULEAU	ROLLE	ROLLO
20	1	C1C-T0019.ipt		ALBERO D20-D18 L.166	SHAFT	ARBRE	WELLE	EJE
21	1	C1C-W0025.iam		TIRATA CARRELLO EVOLVO	TENSIONER	TENDEUR	NACHSPANNVORRICHTUNG	TENSOR
22	2	C1CL0199.ipt		STAFFA FISSAGGIO CARRELLO EVOLVO	SUPPORT BRACKET	ÉTRIER DE FIXAGE	BEFESTIGUNGSBÜGEL	PLACA DE FIJACIÓN
23	2	C1N-L0030.ipt		PROTEZIONE CARRELLO CREMAGLIERA SX	COVER	CARTER	GEHÄUSE	CÁRTER
24	4	C2P-T0004.iam	*	RUOTA D.75 L.66 IN PA6 SGOLATA RETTIFIC.				
25	2	UNI 5588 - M6 - 1.ipt		DADO M06				
26	2	UNI 5739 - M6 x 25.ipt		VITE TE M06x25	SCREW	VIS	SCHRAUBE	TORNILLO
27	8	UNI 6592 - 13 x 24.IPT		RONDELLA M12				
28	1	UNI 6604 - A 6 x 6 x 28.ipt		LINGUETTA 06x06x28	TAB	TAB	LINGUETTE	LENGUETA
29	1	UNI 6604 - A 6 x 6 x 50.ipt		LINGUETTA 06x06x50	TAB	TAB	LINGUETTE	LENGUETA
30	2	UNI 7435-75 - 20.ipt		SEEGER ALBERI E 20 UNI 7435	RETAINING RING	ANNEAU ÉLASTIQUE	SPRENGRING	ANILLO ELÁSTICO

(*)	RICAMBI CONSIGLIATI	ADVISED SPARE PARTS	PIÈCES DE RECHANGE SUGGÉRÉES	EMPFOHLENE ERSATZTEILE	RECAMBIOS ACONSEJADOS
(•)	VEDERE PAGINE SEGUENTI	SEE THE FOLLOWING PAGES	VOIR LA SUITE DE FEUILLES	VER LAS SIGUIENTES HOJAS	FINDEN SIE IN DEN FOLGENDEN BOGEN

Approvato | Firma | Data

Descrizione Modifica | Num. Mod.

DENOMINAZIONE

GRUPPO TRASMISSIONE BRACCIO EVOLVO

MATERIALE	Peso 32.1 kg	QUOTE NON TOLLERATE UNI ISO 2768 (m K) FORI + ALBERI -	SCALA	
DISEGNATO	TRATTAMENTO TERMICO			
DATA 27/02/2015				
FIRMA Hyseni A.	DATI DI TAGLIO	TRATTAMENTO SUPERFICIALE		

C1C-G0074

N° DIS.

C1C-G0074_rev4.idw

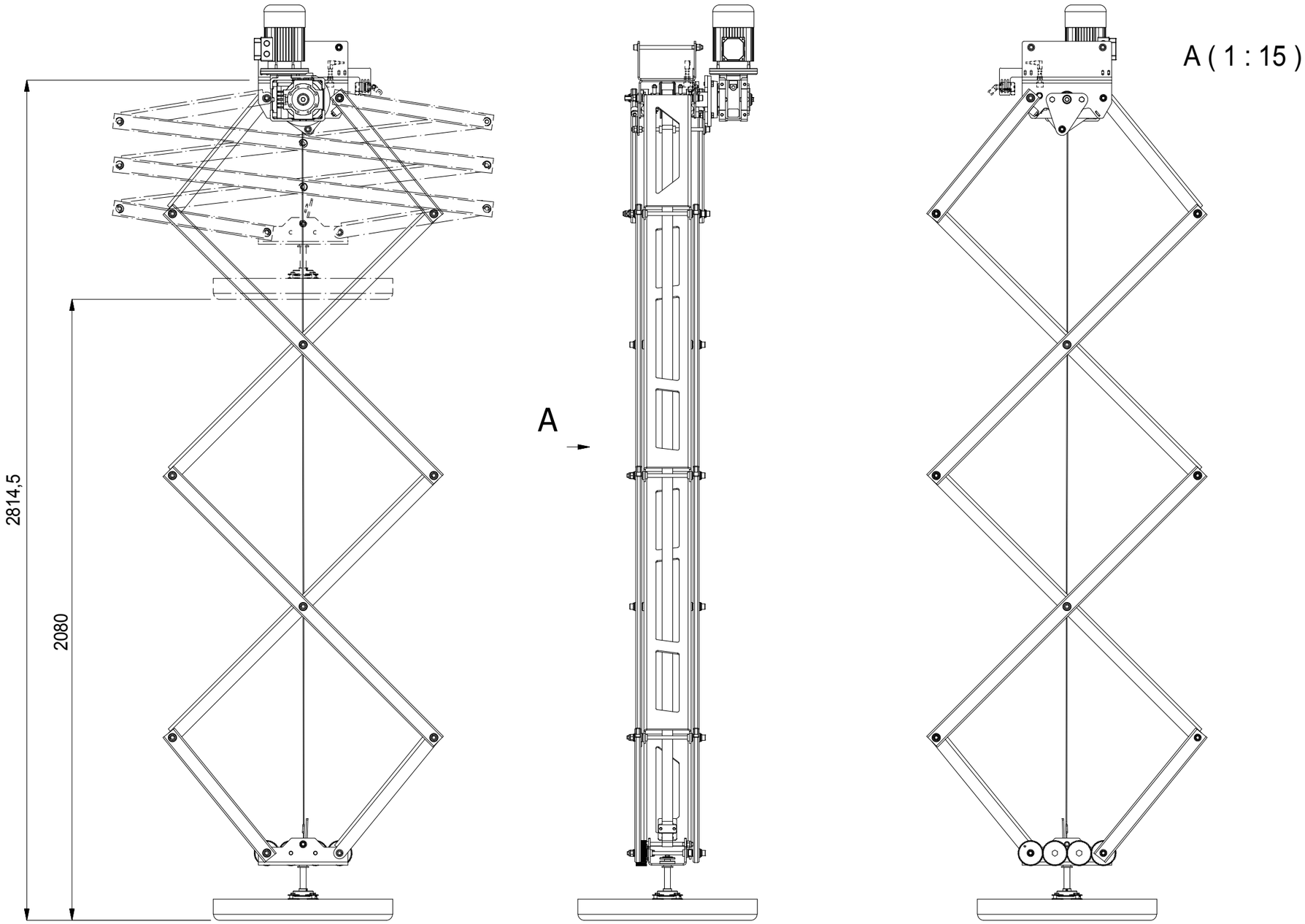

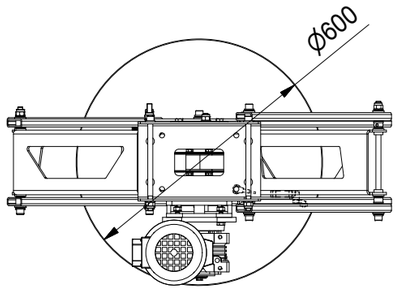

DENOMINAZIONE					
GR.PRESSORE BRACCIO					
MATERIALE		Peso 96.6 kg	QUOTE NON TOLLERATE UNI ISO 2768 (m K) FORI + ALBERI -	SCALA 1 : 15	
DISEGNATO		TRATTAMENTO TERMICO			
DATA	23/07/2018	DATI DI TAGLIO	TRATTAMENTO SUPERFICIALE		
FIRMA	Cappelli M.				
C1CG0091			N° DIS. C1CG0091.idw		REVISIONE 1

Approvato | Firma | Data | Descrizione Modifica | Num. Mod.

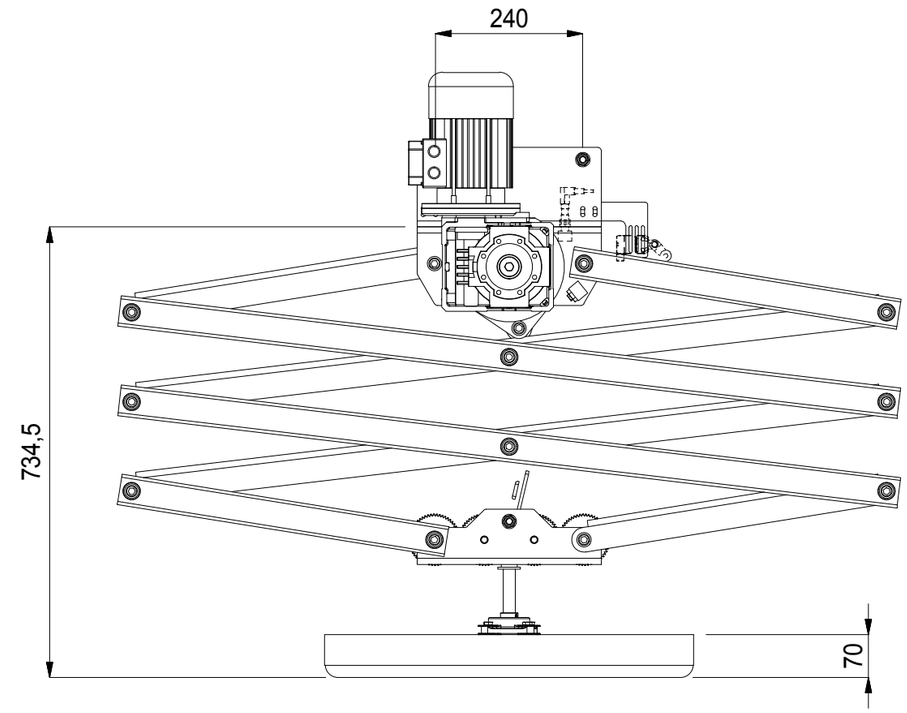

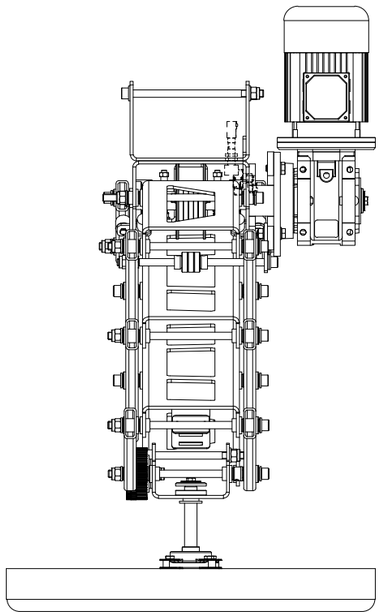

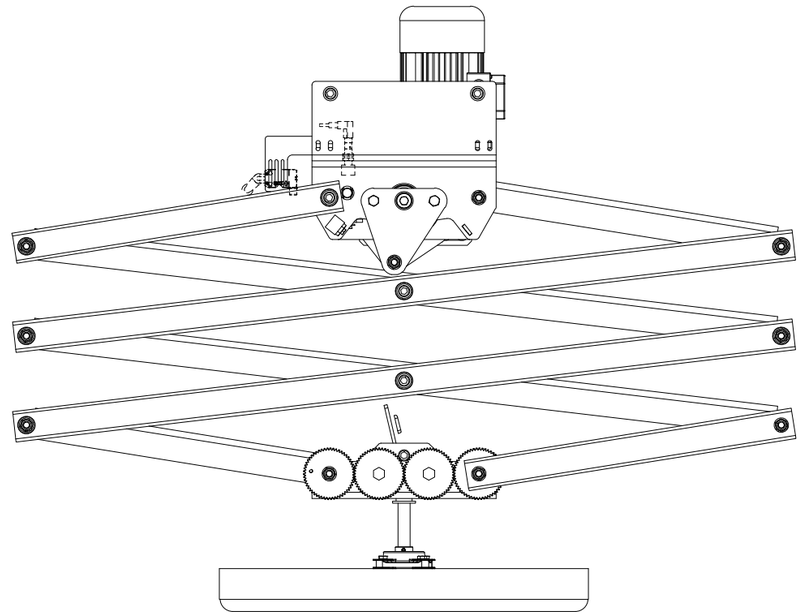

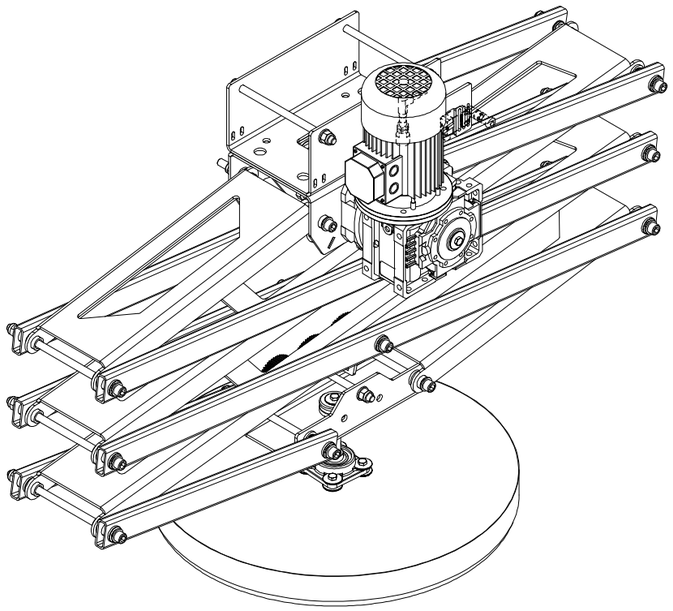

DENOMINAZIONE					
GR.PRESSORE BRACCIO					
MATERIALE		Peso 96.6 kg	QUOTE NON TOLLERATE UNI ISO 2768 (m K) FORI + ALBERI -	SCALA 1 : 10	
DISEGNATO		TRATTAMENTO TERMICO			
DATA	23/07/2018	DATI DI TAGLIO	TRATTAMENTO SUPERFICIALE		
FIRMA	Cappelli M.				
C1CG0091		N° DIS. C1CG0091.idw		REVISIONE 1	

Num. Mod.	Descrizione Modifica	Data	Firma	Approvato

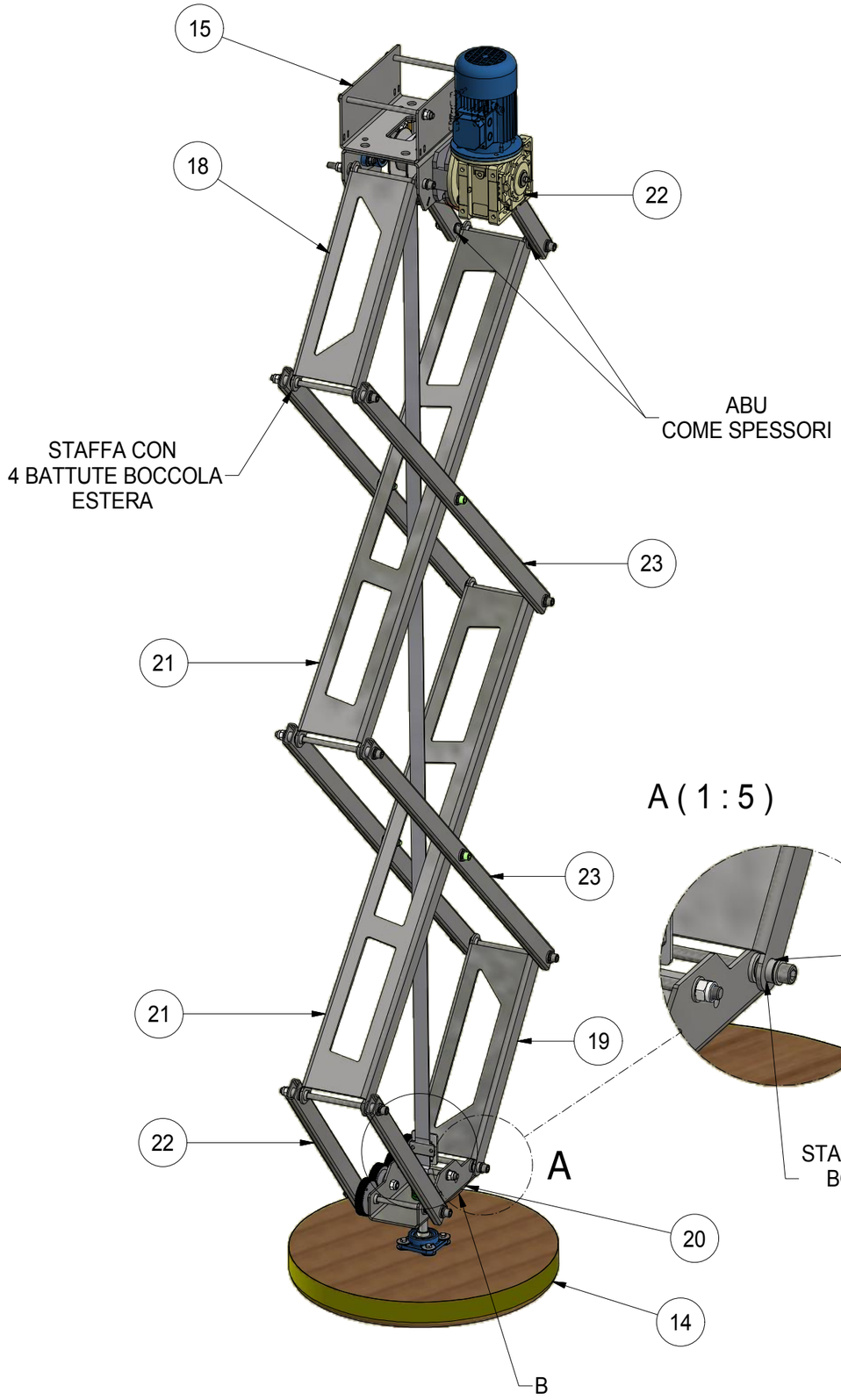

B (1 : 5)

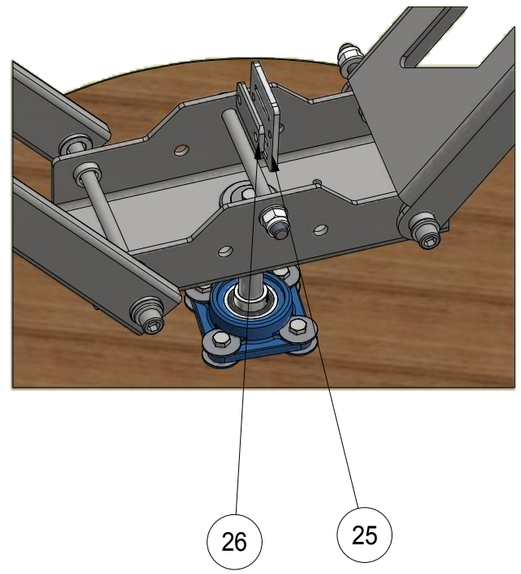

A (1 : 5)

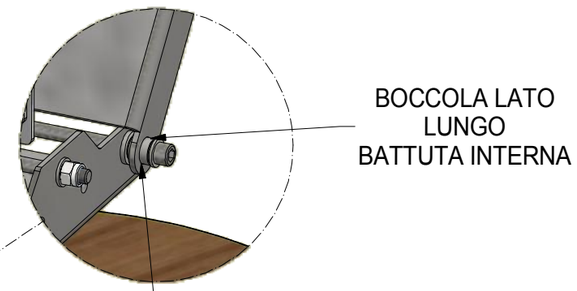

Approvato	Firma	Data	Descrizione Modifica	Num. Mod.

DENOMINAZIONE

GR.PRESSORE BRACCIO

MATERIALE		Peso 96,6 kg	QUOTE NON TOLLERATE UNI ISO 2768 (m K) FORI + ALBERI -	SCALA 1 : 12	
DISEGNATO		TRATTAMENTO TERMICO			
DATA	23/07/2018	DATI DI TAGLIO	TRATTAMENTO SUPERFICIALE		
FIRMA	Cappelli M.				

	N° DIS.	REVISIONE
C1CG0091	C1CG0091.idw	1

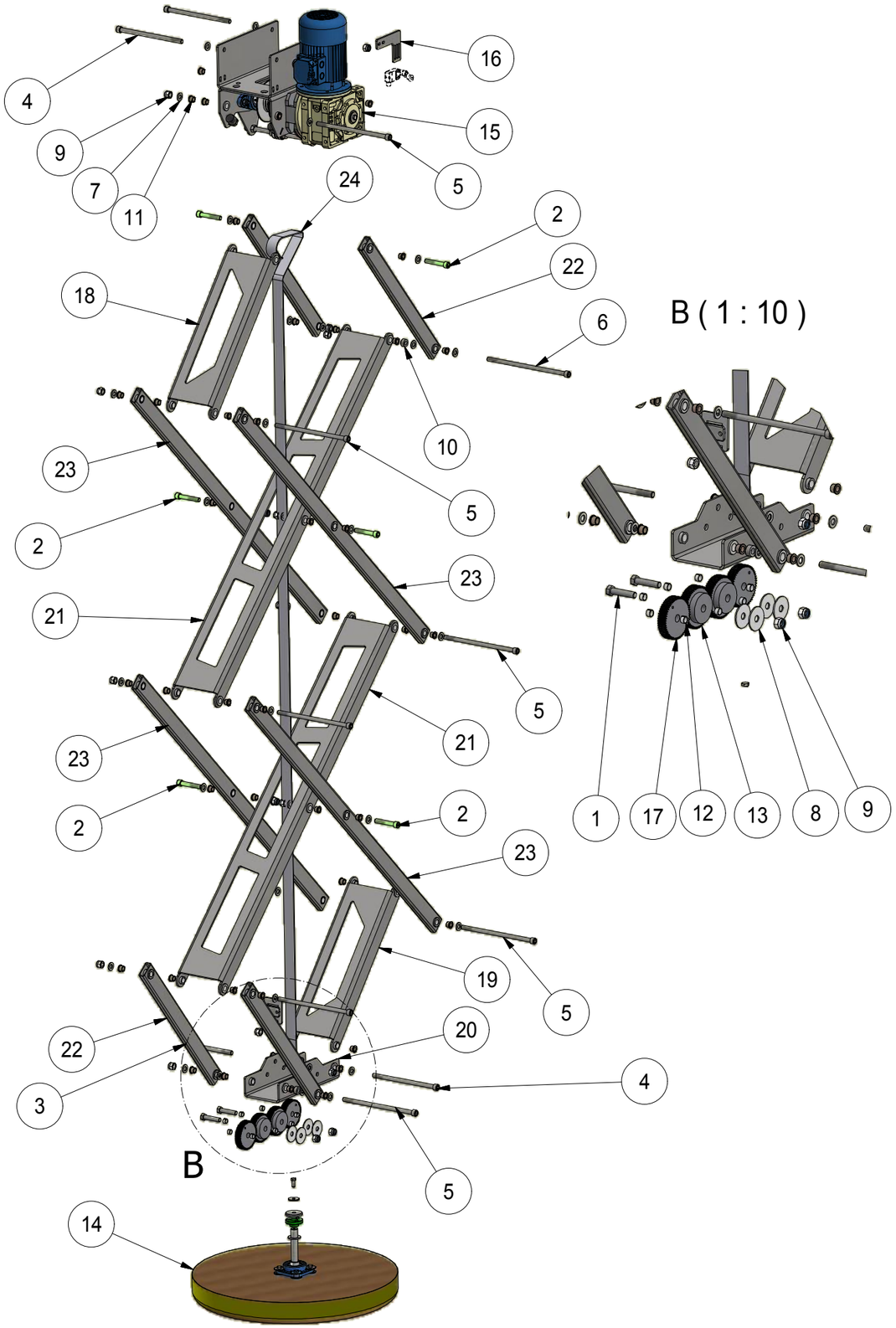

ELEM.	DESCRIZIONE	QT	NOME FILE	REV
26	CONTROPIASTRA	1	C1FL0485.ipt	2
25	LAMIERA FISSAGGIO CINGHIA	1	C1FL0472.ipt	2
24	CINGHIA DI SOLLEVAMENTO SEMPLICE 35 mm L=4000	1	C1FA0452_C1FG0720.ipt	0
23	BRACCIO LUNGO PANTOGRAFO	4	C1CW0089.iam	0
22	BRACCIO CORTO PANTOGRAFO	4	C1CW0088.iam	0
21	STAFFA PARALL.LUNGA CON BOCCOLE	2	C1CW0087.iam	0
20	STAFFA INFERIORE PANTOGRAFO	1	C1CW0085.iam	1
19	STAFFA PARALL.CORTA 2 BOCCOLE ESTERNE	1	C1CW0084.iam	0
18	STAFFA PARALLELOGRAMMA CORTO	1	C1CW0083.iam	0
17	LAVORAZIONE RUOTA DENTATA M1.5 Z54	2	C1CT0039.ipt	0
16	STAFFA SISSAGGIO MICRO	1	C1CL0221.ipt	0
15	GR.TRASMISSIONE PRESSORE BRACCIO	1	C1CG0093.iam	1
14	KIT CUSCINO PRESSORE Ø600	1	C1CG0092.iam	0
13	RUOTA DENTATA M1.5 Z54	2	C1CA0030.ipt	0
12	KU1208 BOCCOLA KU Di.12 - De.14 - H.08	8	C1BVA0660.ipt	0
11	BOCCOLA BRONZO FL 12-16-20-(10+2)	48	C1BVA0550.ipt	
10	C-ABU 12 COLLARE DI FERMO UNI 7845	3	C1BVA0373.ipt	0
9	DADO ABL M12	20	BULU07473M12000.ipt	
8	RONDELLA FASCIA LARGA M12	4	BULU06593M12000B.ipt	
7	RONDELLA PIANA PER VITI T.E. M12	39	BULU06592M12000A.ipt	0
6	VITE A TESTA CILINDRICA	1	BULU05931M12280A.ipt	0
5	VITE A TESTA CILINDRICA	7	BULU05931M12250A.ipt	0
4	Vite a testa cilindrica	3	BULU05931M12220A.ipt	
3	Vite a testa cilindrica	1	BULU05931M12150A.ipt	
2		6	BULU05931M12070A.ipt	
1	VITE T. ESAGONALE INTERAMENTE FILETTATA	2	BULU05739M12055A.ipt	0

Elenco componenti

DENOMINAZIONE

GR.PRESSORE BRACCIO

MATERIALE		Peso 96,6 kg	QUOTE NON TOLLERATE UNI ISO 2768 (m K) FORI + ALBERI -	SCALA 1 : 15
DISEGNATO		TRATTAMENTO TERMICO		
DATA	23/07/2018	DATI DI TAGLIO	TRATTAMENTO SUPERFICIALE	
FIRMA	Cappelli M.			

C1CG0091

N° DIS. C1CG0091.idw

REVISIONE 1

Approvato | Firma | Data

Descrizione Modifica | Num. Mod.

F-F (1 : 5)

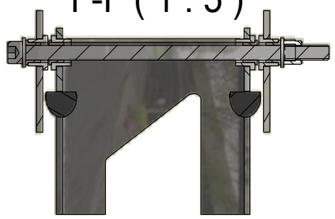

E-E (1 :5)

D-D (1 : 5)

C-C (1 : 5)

B-B (1 : 5)

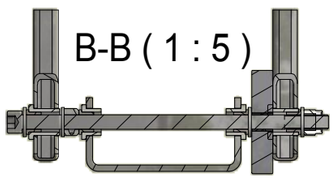

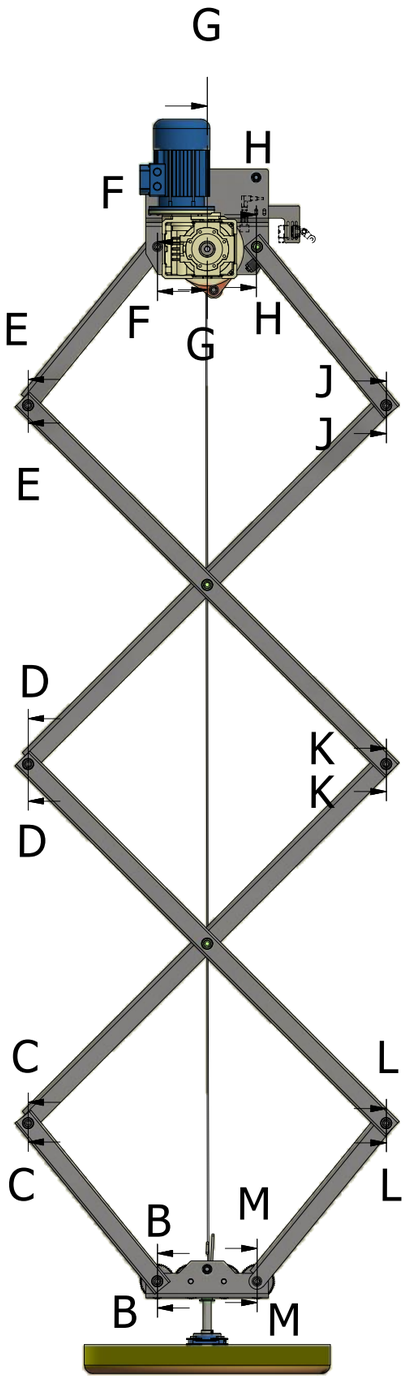

H-H (1 : 5)

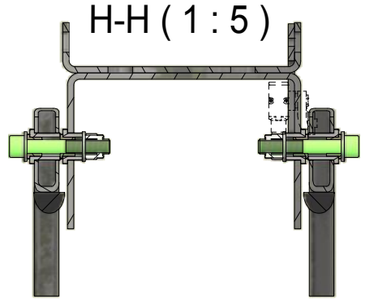

J-J (1 : 5)

K-K (1 : 5)

L-L (1 : 5)

G-G (1 : 5)

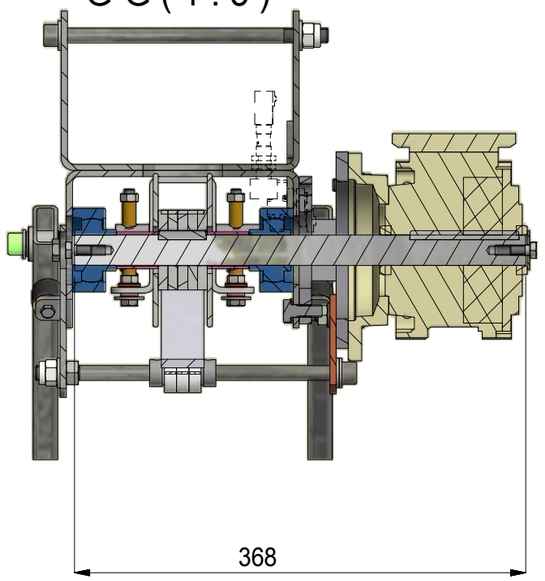

M-M (1 : 5)

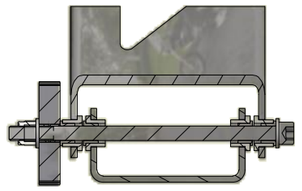

Approvato	Firma	Data	Descrizione Modifica	Num. Mod.

DENOMINAZIONE

GR.PRESSORE BRACCIO

MATERIALE		Peso 96,6 kg	QUOTE NON TOLLERATE UNI ISO 2768 (m K) FORI + ALBERI -	SCALA 1 : 15	
DISEGNATO		TRATTAMENTO TERMICO			
DATA	23/07/2018	DATI DI TAGLIO	TRATTAMENTO SUPERFICIALE		
FIRMA	Cappelli M.				

C1CG0091	N° DIS. C1CG0091.idw	REVISIONE 1

Traduzioni

GRUPPO	ELEM.	QTÀ	R	NOME FILE	DESCRIZIONE	DESC_ING	DESC_FRA	DESC_TED	DESC_SPA
	1	2		BULU05739M12055A.ipt	VITE T. ESAGONALE INTERAMENTE FILETTATA	SCREW	VIS	SCHRAUBE	TORNILLO
	2	6		BULU05931M12070A.ipt					
	3	1		BULU05931M12150A.ipt	Vite a testa cilindrica				
	4	3		BULU05931M12220A.ipt	Vite a testa cilindrica				
	5	7		BULU05931M12250A.ipt	VITE A TESTA CILINDRICA				
	6	1		BULU05931M12280A.ipt	VITE A TESTA CILINDRICA				
	7	39		BULU06592M12000A.ipt	RONDELLA PIANA PER VITI T.E. M12	WASHER	RONDELLE	UNTERLEGSCHEIBE	ARANDELA
	8	4		BULU06593M12000B.ipt	RONDELLA FASCIA LARGA M12	WASHER	RONDELLE	UNTERLEGSCHEIBE	ARANDELA
	9	20		BULU07473M12000.ipt	DADO ABL M12	NUT	ÉCROU	MUTTER	TUERCA
	10	3		C1BVA0373.ipt	C-ABU 12 COLLARE DI FERMO UNI 7845	LOCK COLLAR	BAGUE D'ARRÊT	STELLRING	ANILLO DE CIERRE
	11	48		C1BVA0550.ipt	BOCCOLA BRONZO FL 12-16-20-(10+2)	BRONZE BUSHING	DOUILLE DE BRONZE	BRONZEBUCHSE	CASQUILLO DE BRONCE
	12	8		C1BVA0660.ipt	KU1208 BOCCOLA KU Di.12 - De.14 - H.08	BUSHING	DOUILLE	BUCHSE	CASQUILLO
	13	2		C1CA0030.ipt	RUOTA DENTATA M1.5 Z54	TOOTHED WHEEL	ROUE DENTÉE	ZAHNRAD	RUEDA DENTADA
•	14	1		C1CG0092.iam	KIT CUSCINO PRESSORE Ø600	PILLOW	COUSSIN	Kopfkissen	ALMOHADA
•	15	1		C1CG0093.iam	GR.TRASMISSIONE PRESSORE BRACCIO	TRANSMISSION GROUP	GROUPE TRANSMISSION	GETRIEBEGRUPPE	GRUPO TRANSMISIÓN
	16	1		C1CL0221.ipt	STAFFA SISSAGGIO MICRO	SUPPORT BRACKET	ÉTRIER DE FIXAGE	BEFESTIGUNGSBÜGEL	PLACA DE FIJACIÓN
	17	2		C1CT0039.ipt	LAVORAZIONE RUOTA DENTATA M1.5 Z54				
	18	1		C1CW0083.iam	STAFFA PARALLELOGRAMMA CORTO	SUPPORT BRACKET	ÉTRIER DE FIXAGE	BEFESTIGUNGSBÜGEL	PLACA DE FIJACIÓN
	19	1		C1CW0084.iam	STAFFA PARALL.CORTA 2 BOCCOLE ESTERNE	SUPPORT BRACKET	ÉTRIER DE FIXAGE	BEFESTIGUNGSBÜGEL	PLACA DE FIJACIÓN
	20	1		C1CW0085.iam	STAFFA INFERIORE PANTOGRAFO	SUPPORT BRACKET	ÉTRIER DE FIXAGE	BEFESTIGUNGSBÜGEL	PLACA DE FIJACIÓN
	21	2		C1CW0087.iam	STAFFA PARALL.LUNGA CON BOCCOLE	SUPPORT BRACKET	ÉTRIER DE FIXAGE	BEFESTIGUNGSBÜGEL	PLACA DE FIJACIÓN
	22	4		C1CW0088.iam	BRACCIO CORTO PANTOGRAFO				
	23	4		C1CW0089.iam	BRACCIO LUNGO PANTOGRAFO				
	24	1		C1FA0452_C1FG0720.ipt	CINGHIA DI SOLLEVAMENTO SEMPLICE 35 mm L=4000	BELT	COURROIE	BELT	CORREA
	25	1		C1FL0472.ipt	LAMIERA FISSAGGIO CINGHIA	CLAMPING PLATE	TÔLE DE BLOCAGE	KLEMMBLECH	PLACA DE BLOQUEO
	26	1		C1FL0485.ipt	CONTROPIASTRA	COUNTER-FLANGE	CONTRE-BRIDE	GEGENFLANSCH	CONTRA-PESTAÑA

Approvato | Firma | Data | Descrizione Modifica | Num. Mod.

DENOMINAZIONE

GR.PRESSORE BRACCIO

MATERIALE	Peso 96,6 kg	QUOTE NON TOLLERATE UNI ISO 2768 (m K) FORI + ALBERI -	SCALA 1:20	
DISEGNATO	TRATTAMENTO TERMICO			
DATA 23/07/2018				
FIRMA Cappelli M.	DATI DI TAGLIO	TRATTAMENTO SUPERFICIALE		

C1CG0091	N° DIS. C1CG0091.idw	REVISIONE 1

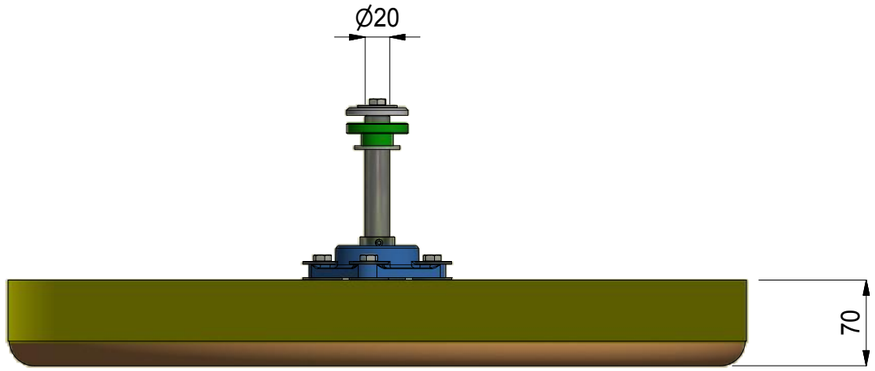

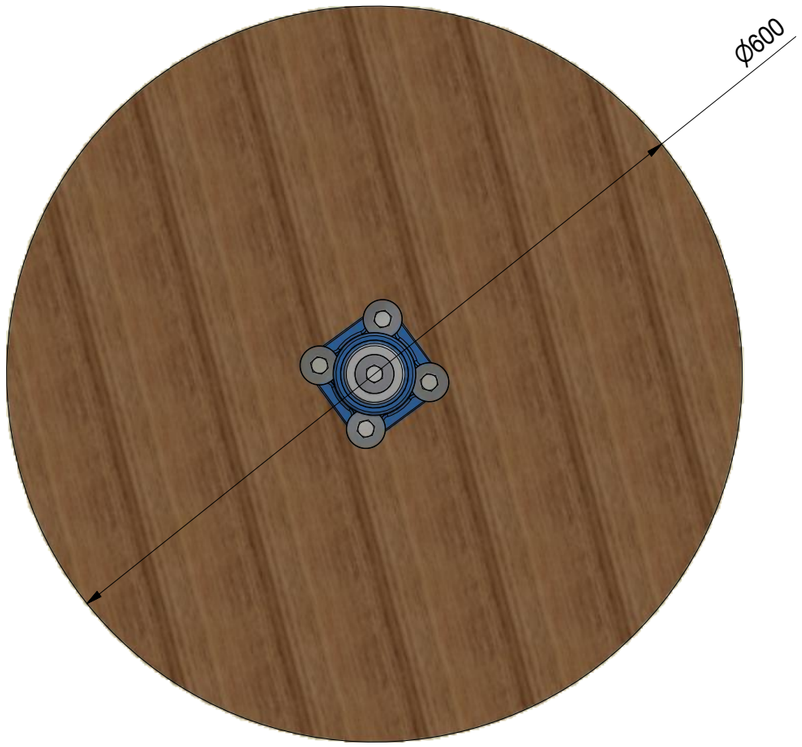

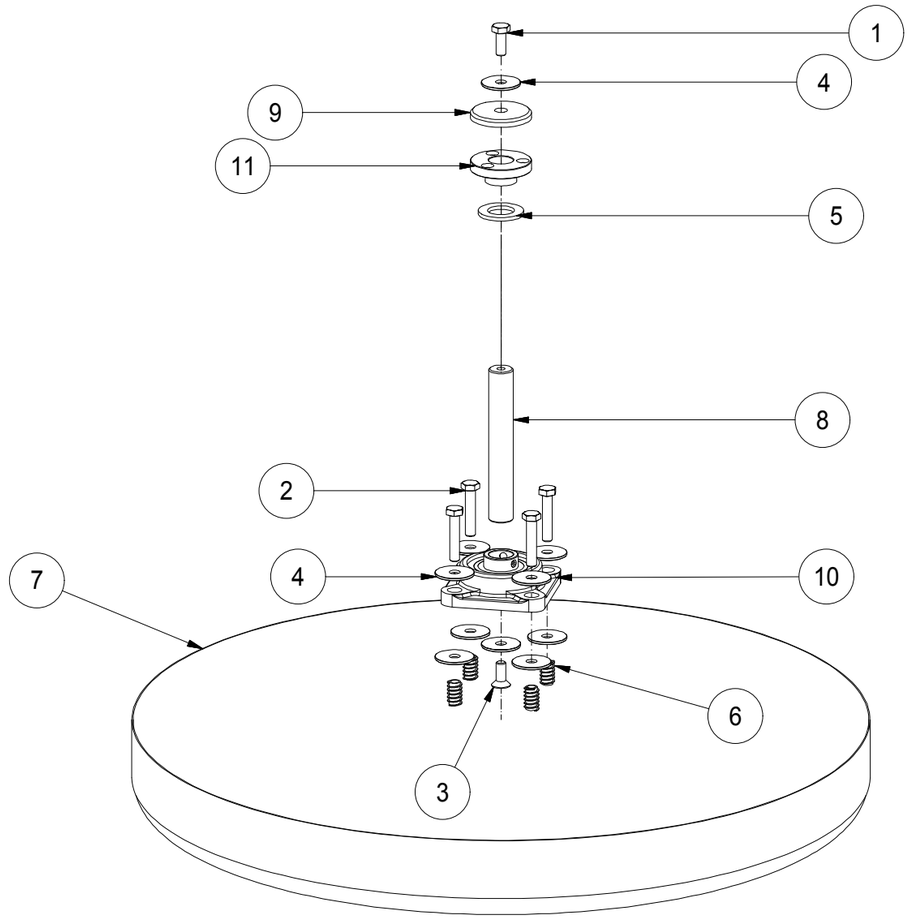

ELEM.	DESCRIZIONE	QT	NOME FILE	REV
11	BOCCOLA SCORRIMENTO PERNO PRESSORE	1	C2P-T0104.ipt	_rev1
10	UCF 204 SUPPORTO UCF 204 D.20	1	C2P-A0009.ipt	
9	C-RGS 10-50 RONDELLA GROSSO SPESSORE	1	C1FA0176.ipt	
8	PERNO D.20 PRESSORE	1	C1CT0036.ipt	
7	DISCO PRESSORE D.600 ADESIVO	1	C1CA0028.iam	0
6	INSERTO FILETTATO PER LEGNO M8X20 ACC.	4	C1B-VA0054.ipt	0
5	RONDELLA LARGA M20	1	BULU06593M20000A.ipt	
4	RONDELLA PIANA FASCIA LARGA M8 (8,4x32)	10	BULU06593M08000B.ipt	
3	VITE T. SVASATA CAVA ESAGONALE	1	BULU05933M08020A.ipt	
2	VITE T. ESAGONALE INTERAMENTE FILETTATA	4	BULU05739M08040A.ipt	
1	VITE T. ESAGONALE INTERAMENTE FILETTATA	1	BULU05739M08020A.ipt	0

Elenco componenti

Approvato | Firma | Data | Descrizione Modifica | Num. Mod.

DENOMINAZIONE

KIT CUSCINO PRESSORE Ø600

MATERIALE		Peso 7.5 kg	QUOTE NON TOLLERATE UNI ISO 2768 (m K) FORI + ALBERI -	SCALA 1:5	
DISEGNATO		TRATTAMENTO TERMICO			
DATA	29/01/2006	DATI DI TAGLIO	TRATTAMENTO SUPERFICIALE GREZZO		
FIRMA	MATTEO CAPPELLI				

C1CG0092

N° DIS. C1CG0092.idw

REVISIONE 0

Traduzioni

GRUPPO	ELEM.	QTÀ	R	NOME FILE	DESCRIZIONE	DESC_ING	DESC_FRA	DESC_TED	DESC_SPA
	1	1		BULU05739M08020A.ipt	VITE T. ESAGONALE INTERAMENTE FILETTATA	SCREW	VIS	SCHRAUBE	TORNILLO
	2	4		BULU05739M08040A.ipt	VITE T. ESAGONALE INTERAMENTE FILETTATA	SCREW	VIS	SCHRAUBE	TORNILLO
	3	1		BULU05933M08020A.ipt	VITE T. SVASATA CAVA ESAGONALE	SCREW	VIS	SCHRAUBE	TORNILLO
	4	10		BULU06593M08000B.ipt	RONDELLA PIANA FASCIA LARGA M8 (8,4x32)	WASHER	RONDELLE	UNTERLEGSCHEIBE	ARANDELA
	5	1		BULU06593M20000A.ipt	RONDELLA LARGA M20	WASHER	RONDELLE	UNTERLEGSCHEIBE	ARANDELA
	6	4		C1B-VA0054.ipt	INSERTO FILETTATO PER LEGNO M8X20 ACC.	THREADED INSERT	INSERT FILETÉ	GEWINDEEINSATZ	INSERTO ROSCADO
	7	1		C1CA0028.iam	DISCO PRESSORE D.600 ADESIVO				
	8	1		C1CT0036.ipt	PERNO D.20 PRESSORE	PIN	PIVOT	STIFT	PERNO
	9	1		C1FA0176.ipt	C-RGS 10-50 RONDELLA GROSSO SPESSORE	WASHER	RONDELLE	UNTERLEGSCHEIBE	ARANDELA
	10	1		C2P-A0009.ipt	UCF 204 SUPPORTO UCF 204 D.20	SUPPORT	SUPPORT	LAGERGEHÄUSE	SOPORTE
	11	1		C2P-T0104.ipt	BOCCOLA SCORRIMENTO PERNO PRESSORE	BUSHING	DOUILLE	BUCHSE	CASQUILLO

Approvato | Firma | Data

Descrizione Modifica | Num. Mod.

DENOMINAZIONE

KIT CUSCINO PRESSORE Ø600

MATERIALE		Peso 7,5 kg	QUOTE NON TOLLERATE UNI ISO 2768 (m K) FORI + ALBERI -	SCALA 0,16 : 1	
DISEGNATO		TRATTAMENTO TERMICO			
DATA	29/01/2006	DATI DI TAGLIO	TRATTAMENTO SUPERFICIALE GREZZO		
FIRMA	MATTEO CAPPELLI				

C1CG0092	N° DIS. C1CG0092.idw	REVISIONE 0

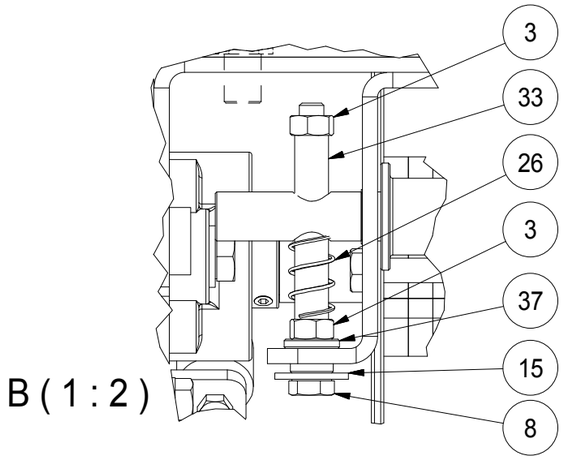

B (1 : 2)

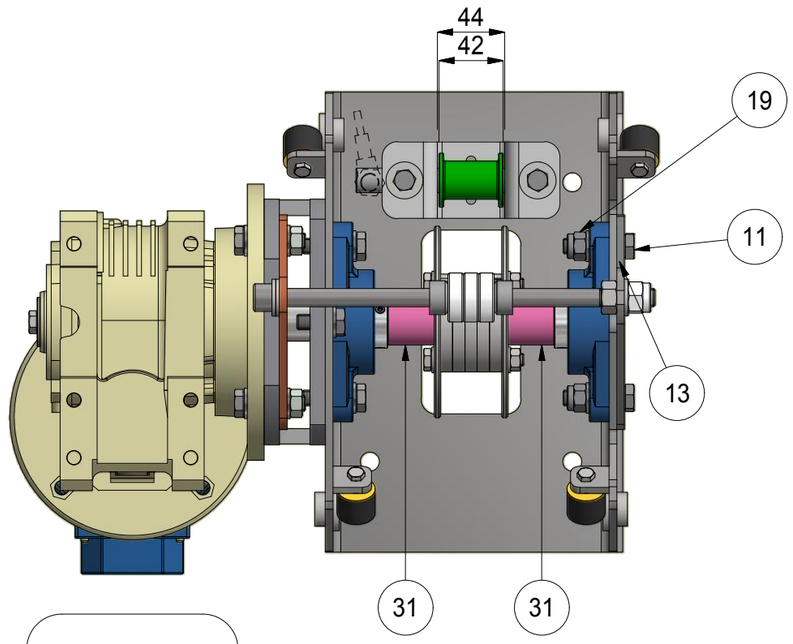

A-A (1 : 4)

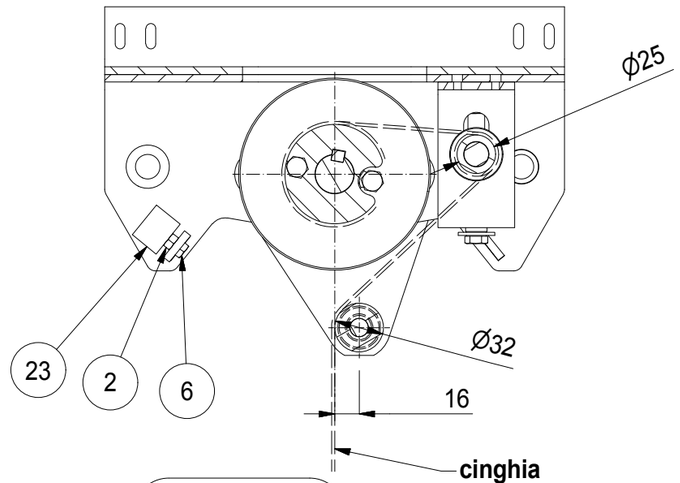

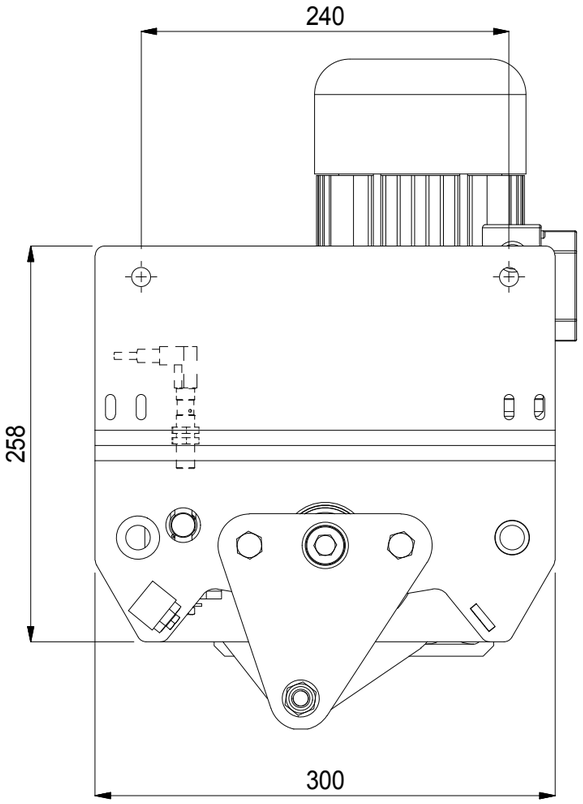

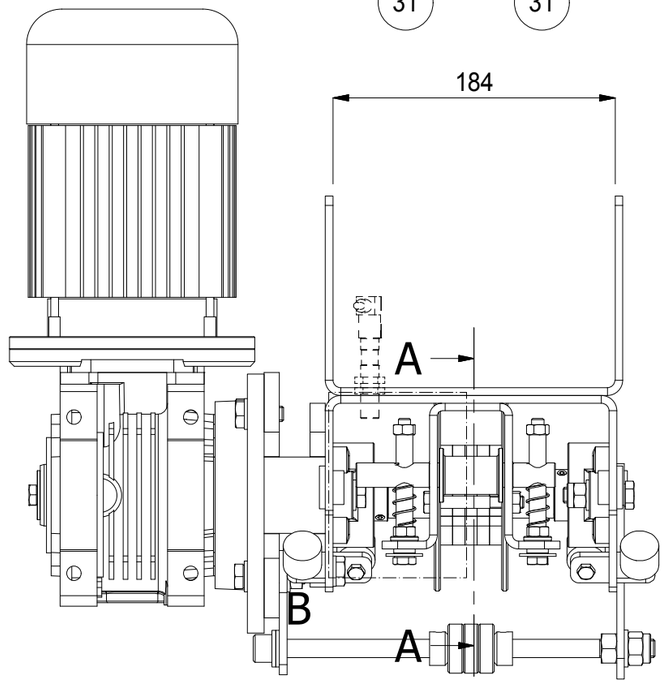

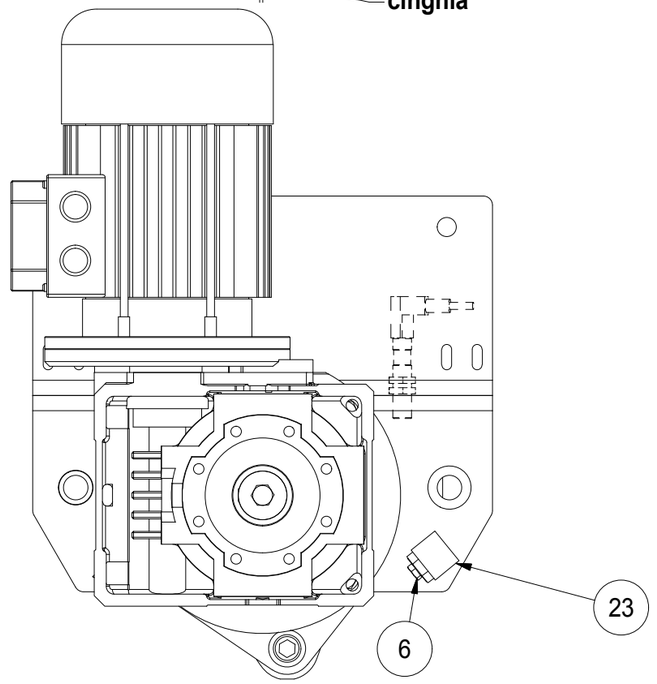

Approvato | Firma | Data

Descrizione Modifica | Num. Mod.

DENOMINAZIONE

GR.TRASMISSIONE PRESSORE BRACCIO

MATERIALE		Peso 28,7 kg	QUOTE NON TOLLERATE UNI ISO 2768 (m K) FORI + ALBERI -	SCALA 1 : 4	
DISEGNATO		TRATTAMENTO TERMICO			
DATA	24/07/2018	DATI DI TAGLIO	TRATTAMENTO SUPERFICIALE		
FIRMA	Cappelli M.				

C1CG0093	N° DIS. C1CG0093.idw	REVISIONE 1

ELEM.	DESCRIZIONE	QT	NOME FILE	REV
39	CASTELLO RIDUTTORE	1	C2PW0884.iam	
38	UCFL205 SUPPORTO UCFL 205 D.25	2	C2P-A0079-2.ipt	0
37	BOCCOLA BRONZO FL 8-14-18-(11+3)	2	C1N-A0023.ipt	
36	PULEGGIA FOLLE	1	C1FT0363.ipt	
35	ALBERO FOLLE Ø.16 -L.130	1	C1FT0361.ipt	
34	GRUPPO PULEGGIA PORTA ROTOLO	1	C1FG0375.iam	1
33	TUBO 11x2 L=60	2	C1FC0687.ipt	
32	STAFFA FISSAGGIO PRESSORE	1	C1CW0086.iam	1
31	DISTANZIALE De 34 - Di 30 - H.26	2	C1CT0035.ipt	
30	ALBERO Ø25 L.368	1	C1CT0034.ipt	0
29	STAFFA RINVIO CINGHIA	1	C1CL0234.ipt	0
28	STAFFA RINVIO CINGHIA LATO CUSC.	1	C1CL0233.ipt	0
27	BOCCOLA BRONZO Di 10 - De 16 - H 10	4	C1BVA0592.ipt	0
26	C0600-059-1750M MOLLA A COMPRESSIONE	2	C1BVA0555.ipt	0
25	SEEGER ALBERI E 16 UNI 7435	2	C1BVA0508.ipt	
24	C-ABU 12 COLLARE DI FERMO UNI 7845	2	C1BVA0373.ipt	0
23	ANTIVIBRANTE TAMPONE FEMMINA D.25x20 M6	4	C1B-VA0254.ipt	0
22	MOTORE 3 PH 0,25 KW 4P 71 B5 (BN 71 A4 B5 BONFIGLIOLI	1	C1B-VA0143.ipt	0
21	6201 2RS 32-12-10 CUSCINETTO ECONOMICO	3	C1B-A0039.ipt	0
20	DADO ABL M12	1	BULU07473M12000.ipt	
19	DADO ESAGONALE AUTOBLOCCANTE	2	BULU07473M10000A.ipt	
18	Chiavetta parallela UNI 6604 - A 8 x 7 x 40	1	BULU06604M080840.ipt	
17	CHIAVETTA AD INCASTRO 08X07X90	1	BULU06604M080790.ipt	
16	RONDELLA PIANA FASCIA LARGA M8 (8,4x32)	1	BULU06593M08000B.ipt	
15	RONDELLA PIANA FASCIA LARGA M8 (8,4x24)	3	BULU06593M08000A.ipt	
14	RONDELLA PIANA PER VITI T.E. M12	3	BULU06592M12000A.ipt	0
13	RONDELLA PIANA PER VITI T.E. M10	15	BULU06592M10000A.ipt	0
12	VITE A TESTA CILINDRICA	1	BULU05931M12250A.ipt	0
11	VITE T. ESAGONALE INTERAMENTE FILETTATA	4	BULU05739M10040A.ipt	
10	VITE TE M10x35	2	BULU05739M10035A.ipt	0
9	VITE T. ESAGONALE INTERAMENTE FILETTATA	3	BULU05739M10025A.ipt	0
8	VITE TE INT. FILETTATA M08X90	2	BULU05739M08090A.ipt	
7	VITE T. ESAGONALE INTERAMENTE FILETTATA	2	BULU05739M08016A.ipt	
6	VITE T. ESAGONALE INTERAMENTE FILETTATA	4	BULU05739M06020A.ipt	
5	DADO ESAGONALE MEDIO CL.8 M12 UNI 5588	1	BULU05588M12000A.ipt	0
4	DADO ESAGONALE MEDIO CL.8 M10 UNI 5588	2	BULU05588M10000A.ipt	0
3	DADO ESAGONALE MEDIO CL.8 M8 UNI 5588	4	BULU05588M08000A.ipt	
2	DADO M06	2	BULU05588M06000.ipt	
1	RIDUTTORE W63 UFC1 1/80 P71 B5 B3	1	BONW63UFC108071B5B3.iam	

Elenco componenti

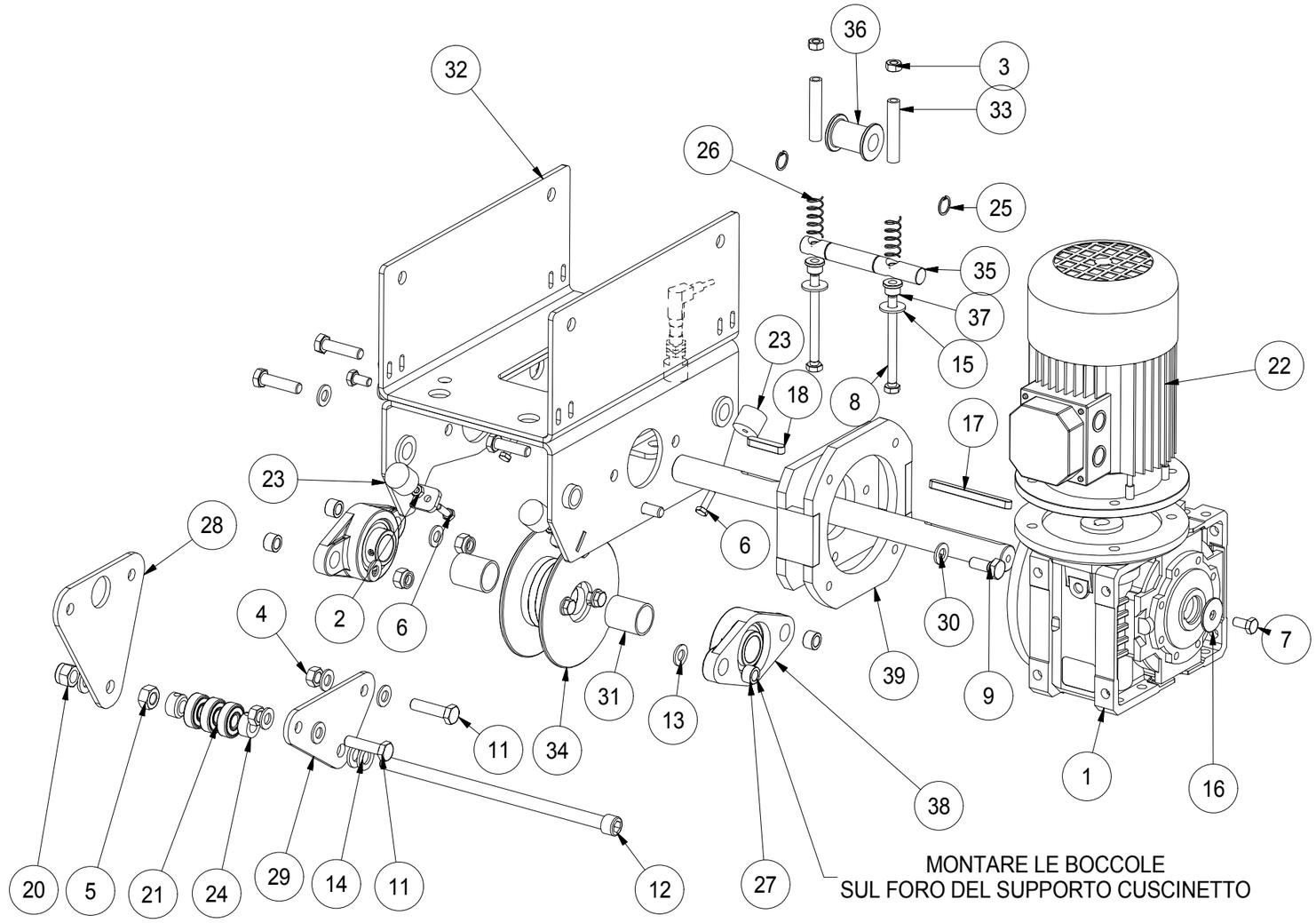

MONTARE LE BOCCOLE
SUL FORO DEL SUPPORTO CUSCINETTO

Approvato | Firma | Data

Descrizione Modifica | Num. Mod.

DENOMINAZIONE

GR.TRASMISSIONE PRESSORE BRACCIO

MATERIALE		Peso 28,7 kg	QUOTE NON TOLLERATE UNI ISO 2768 (m K) FORI + ALBERI -	SCALA 1 :5	
DISEGNATO		TRATTAMENTO TERMICO			
DATA	24/07/2018	DATI DI TAGLIO	TRATTAMENTO SUPERFICIALE		
FIRMA	Cappelli M.				

C1CG0093	N° DIS. C1CG0093.idw	REVISIONE 1

Traduzioni

GRUPPO	ELEM.	QTÀ	R	NOME FILE	DESCRIZIONE	DESC_ING	DESC_FRA	DESC_TED	DESC_SPA
	1	1	*	BONW63UFC108071B5B3.iam	RIDUTTORE W63 UFC1 1/80 P71 B5 B3	REDUCTION GEAR	RÉDUCTEUR	GETRIEBE	REDUCTOR
	2	2		BULU05588M06000.ipt	DADO M06				
	3	4		BULU05588M08000A.ipt	DADO ESAGONALE MEDIO CL.8 M8 UNI 5588	NUT	ECROU	MUTTER	TUERCA
	4	2		BULU05588M10000A.ipt	DADO ESAGONALE MEDIO CL.8 M10 UNI 5588	NUT	ÉCROU	MUTTER	TUERCA
	5	1		BULU05588M12000A.ipt	DADO ESAGONALE MEDIO CL.8 M12 UNI 5588	NUT	ECROU	MUTTER	TUERCA
	6	4		BULU05739M06020A.ipt	VITE T. ESAGONALE INTERAMENTE FILETTATA	SCREW	VIS	SCHRAUBE	TORNILLO
	7	2		BULU05739M08016A.ipt	VITE T. ESAGONALE INTERAMENTE FILETTATA	SCREW	VIS	SCHRAUBE	TORNILLO
	8	2		BULU05739M08090A.ipt	VITE TE INT. FILETTATA M08X90	SCREW	VIS	SCHRAUBE	TORNILLO
	9	3		BULU05739M10025A.ipt	VITE T. ESAGONALE INTERAMENTE FILETTATA	SCREW	VIS	SCHRAUBE	TORNILLO
	10	2		BULU05739M10035A.ipt	VITE TE M10x35	SCREW	VIS	SCHRAUBE	TORNILLO
	11	4		BULU05739M10040A.ipt	VITE T. ESAGONALE INTERAMENTE FILETTATA	SCREW	VIS	SCHRAUBE	TORNILLO
	12	1		BULU05931M12250A.ipt	VITE A TESTA CILINDRICA				
	13	15		BULU06592M10000A.ipt	RONDELLA PIANA PER VITI T.E. M10	WASHER	RONDELLE	UNTERLEGSCHEIBE	ARANDELA
	14	3		BULU06592M12000A.ipt	RONDELLA PIANA PER VITI T.E. M12	WASHER	RONDELLE	UNTERLEGSCHEIBE	ARANDELA
	15	3		BULU06593M08000A.ipt	RONDELLA PIANA FASCIA LARGA M8 (8,4x24)	WASHER	RONDELLE	UNTERLEGSCHEIBE	ARANDELA
	16	1		BULU06593M08000B.ipt	RONDELLA PIANA FASCIA LARGA M8 (8,4x32)	WASHER	RONDELLE	UNTERLEGSCHEIBE	ARANDELA
	17	1		BULU06604M080790.ipt	CHIAVETTA AD INCASTRO 08X07X90	SUNK KEY	CLAVETTE	EINLEGEKEIL	CHAVETA
	18	1		BULU06604M080840.ipt	Chiavetta parallela UNI 6604 - A 8 x 7 x 40	SUNK KEY	CLAVETTE	EINLEGEKEIL	CHAVETA
	19	2		BULU07473M10000A.ipt	DADO ESAGONALE AUTOBLOCCANTE	NUT	ÉCROU	MUTTER	TUERCA
	20	1		BULU07473M12000.ipt	DADO ABL M12	NUT	ÉCROU	MUTTER	TUERCA
	21	3		C1B-A0039.ipt	6201 2RS 32-12-10 CUSCINETTO ECONOMICO				
	22	1	*	C1B-VA0143.ipt	MOTORE 3 PH 0,25 KW 4P 71 B5 (BN 71 A4 B5 BONFIGLIOLI	MOTOR	MOTEUR	MOTOR	MOTOR
	23	4		C1B-VA0254.ipt	ANTIVIBRANTE TAMPONE FEMMINA D.25x20 M6	ANTIVIBRATION PAD	AMORTISSEUR DE VIBRATIONS	SCHWINGUNGSDÄMPFER	AMORTIGUADOR DE VIBRACIÓN
	24	2		C1BVA0373.ipt	C-ABU 12 COLLARE DI FERMO UNI 7845	LOCK COLLAR	BAGUE D'ARRÊT	STELLRING	ANILLO DE CIERRE
	25	2		C1BVA0508.ipt	SEEGER ALBERI E 16 UNI 7435	RETAINING RING	ANNEAU ÉLASTIQUE	SPRENGRING	ANILLO ELÁSTICO
	26	2		C1BVA0555.ipt	C0600-059-1750M MOLLA A COMPRESSIONE	COMPRESSION SPRING	RESSORT DE PRESSION	DRUCKFEDER	RESORTE DE COMPRESION
	27	4		C1BVA0592.ipt	BOCCOLA BRONZO Di 10 - De 16 - H 10	BRONZE BUSHING	DOUILLE DE BRONZE	BRONZEBUCHSE	CASQUILLO DE BRONCE
	28	1		C1CL0233.ipt	STAFFA RINVIO CINGHIA LATO CUSC.				
	29	1		C1CL0234.ipt	STAFFA RINVIO CINGHIA	SUPPORT BRACKET	ÉTRIER DE FIXAGE	BEFESTIGUNGSBÜGEL	PLACA DE FIJACIÓN
	30	1		C1CT0034.ipt	ALBERO Ø25 L.368				
	31	2		C1CT0035.ipt	DISTANZIALE De 34 - Di 30 - H.26	PINION SPACER	ENTRETOISE DE PIGNON	DISTANZSTÜCK DES RITZELS	ESPACIADOR DE PIÑÓN
	32	1		C1CW0086.iam	STAFFA FISSAGGIO PRESSORE				
	33	2		C1FC0687.ipt	TUBO 11x2 L=60	TUBE	TUBE	ROHR	TUBO
•	34	1		C1FG0375.iam	GRUPPO PULEGGIA PORTA ROTOLO	PULLEY	POULIE PORTE ROULEAUX	RIEMENSCHEIBE	POLEA
	35	1		C1FT0361.ipt	ALBERO FOLLE Ø.16 -L.130	SHAFT	ARBRE	WELLE	EJE
	36	1		C1FT0363.ipt	PULEGGIA FOLLE	PULLEY	POULIE	RIEMENSCHEIBE	POLEA
	37	2		C1N-A0023.ipt	BOCCOLA BRONZO FL 8-14-18-(11+3)	BRONZE BUSHING	DOUILLE DE BRONZE	BRONZEBUCHSE	CASQUILLO DE BRONCE
	38	2		C2P-A0079-2.ipt	UCFL205 SUPPORTO UCFL 205 D.25				
	39	1		C2PW0884.iam	CASTELLO RIDUTTORE	FLANGE	BRIDE	FLANSCH	PESTAÑA

(*)	RICAMBI CONSIGLIATI	ADVISED SPARE PARTS	PIÈCES DE RECHANGE SUGGÉRÉES	EMPFOHLENE ERSATZTEILE	RECAMBIOS ACONSEJADOS
(•)	VEDERE PAGINE SEGUENTI	SEE THE FOLLOWING PAGES	VOIR LA SUITE DE FEUILLES	VER LAS SIGUIENTES HOJAS	FINDEN SIE IN DEN FOLGENDEN BOGEN

Approvato | Firma | Data | Descrizione Modifica | Num. Mod.

DENOMINAZIONE

GR.TRASMISSIONE PRESSORE BRACCIO

MATERIALE		Peso 28,7 kg	QUOTE NON TOLLERATE UNI ISO 2768 (m K) FORI + ALBERI -	SCALA 1 : 4	
DISEGNATO		TRATTAMENTO TERMICO			
DATA	24/07/2018	DATI DI TAGLIO	TRATTAMENTO SUPERFICIALE		
FIRMA	Cappelli M.				

C1CG0093	N° DIS. C1CG0093.idw	REVISIONE 1

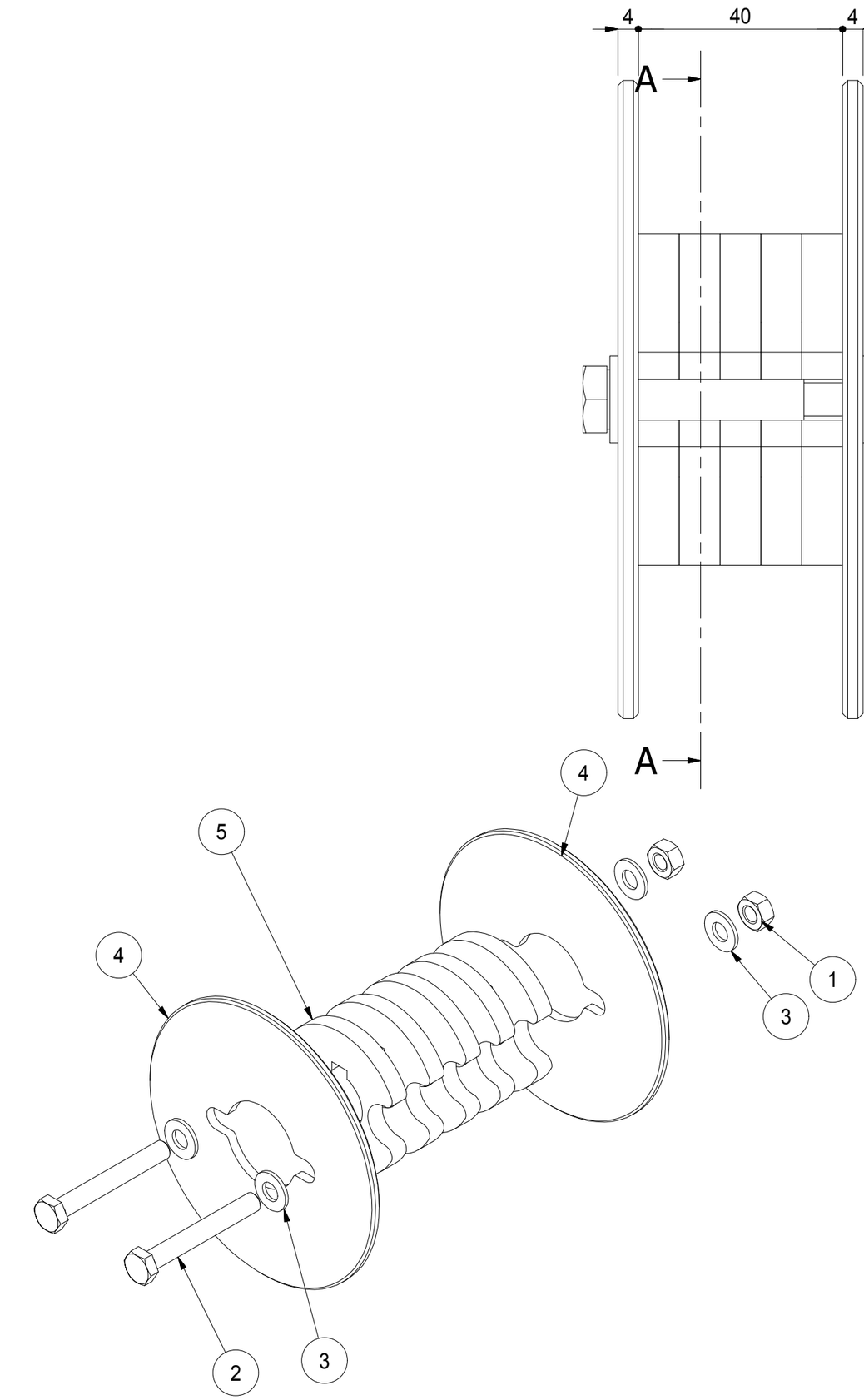

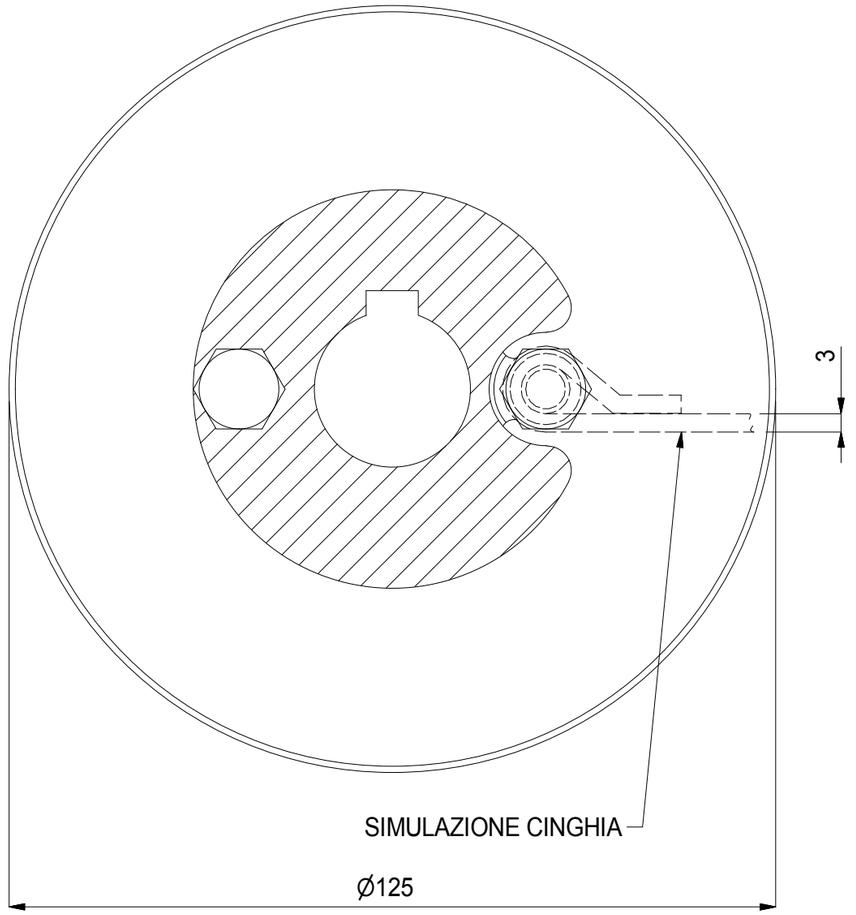

	5	SPESSORE	5		C1FL1001	
	4	SPALLA PULEGGIA PORTA ROTOLO	2		C1FL0958	_rev1
	3	RONDELLA PIANA PER VITI T.E. M8 (8,4X16)	4		BULU06592M08000A	
	2	VITE TE M8x60	2		BULU05737M08060A	
	1	DADO ESAGONALE MEDIO CL.8 M8 UNI 5588	2		BULU05588M08000A	
	EL	DESCRIZIONE	QT	TAGLIO	NUMERO PARTE	REV

Elenco componenti

Num. Mod.	Descrizione Modifica	Data	Firma	Approvato
1	MODIFICATO SISTEMA DI ATTACCO; MODIFICATO TUTTI I PARTICOLARI	08/11/2015	CAPPELLI	ALBERTO

DENOMINAZIONE

GRUPPO PULEGGIA PORTA ROTOLO

MATERIALE		Peso 1,5 kg	QUOTE NON TOLLERATE UNI ISO 2768 (m K) FORI + ALBERI -	SCALA	
DISEGNATO		TRATTAMENTO TERMICO			
DATA	03/11/2015	DATI DI TAGLIO	TRATTAMENTO SUPERFICIALE		
FIRMA	Cappelli M.				

C1FG0375

N° DIS.

C1FG0375_rev1.idw

Traduzioni

	EL	QT	NUMERO PARTE		DESCRIZIONE	DESC_ING	DESC_FRA	DESC_TED	DESC_SPA
	5	5	C1FL1001		SPESSORE	SHIM	ENTRETOISE	AUSGLEICHSSCHEIBE	ESPACIADOR
	4	2	C1FL0958		SPALLA PULEGGIA PORTA ROTOLO	PLATE	TÔLE	BLECH	PLACA
	1	2	BULU05588M08000A		DADO ESAGONALE MEDIO CL.8 M8 UNI 5588	NUT	ECROU	MUTTER	TUERCA
	3	4	BULU06592M08000A		RONDELLA PIANA PER VITI T.E. M8 (8,4X16)	WASHER	RONDELLE	UNTERLEGSCHEIBE	ARANDELA
	2	2	BULU05737M08060A		VITE TE M8x60	VIS	SCHRAUBE	SCREW	TORNILLO

(*)	RICAMBI CONSIGLIATI	ADVISED SPARE PARTS	PIÈCES DE RECHANGE SUGGÉRÉES	EMPFOHLENE ERSATZTEILE	RECAMBIOS ACONSEJADOS
(•)	VEDERE PAGINE SEGUENTI	SEE THE FOLLOWING PAGES	VOIR LA SUITE DE FEUILLES	VER LAS SIGUIENTES HOJAS	FINDEN SIE IN DEN FOLGENDEN BOGEN

Approvato | Firma | Data

Descrizione Modifica | Num. Mod.

DENOMINAZIONE

GRUPPO PULEGGIA PORTA ROTOLO

MATERIALE	Peso 1,5 kg	QUOTE NON TOLLERATE UNI ISO 2768 (m K) FORI + ALBERI -	SCALA	
DISEGNATO	TRATTAMENTO TERMICO			
DATA 03/11/2015				
FIRMA Cappelli M.	DATI DI TAGLIO	TRATTAMENTO SUPERFICIALE		

C1FG0375

N° DIS.

C1FG0375_rev1.idw

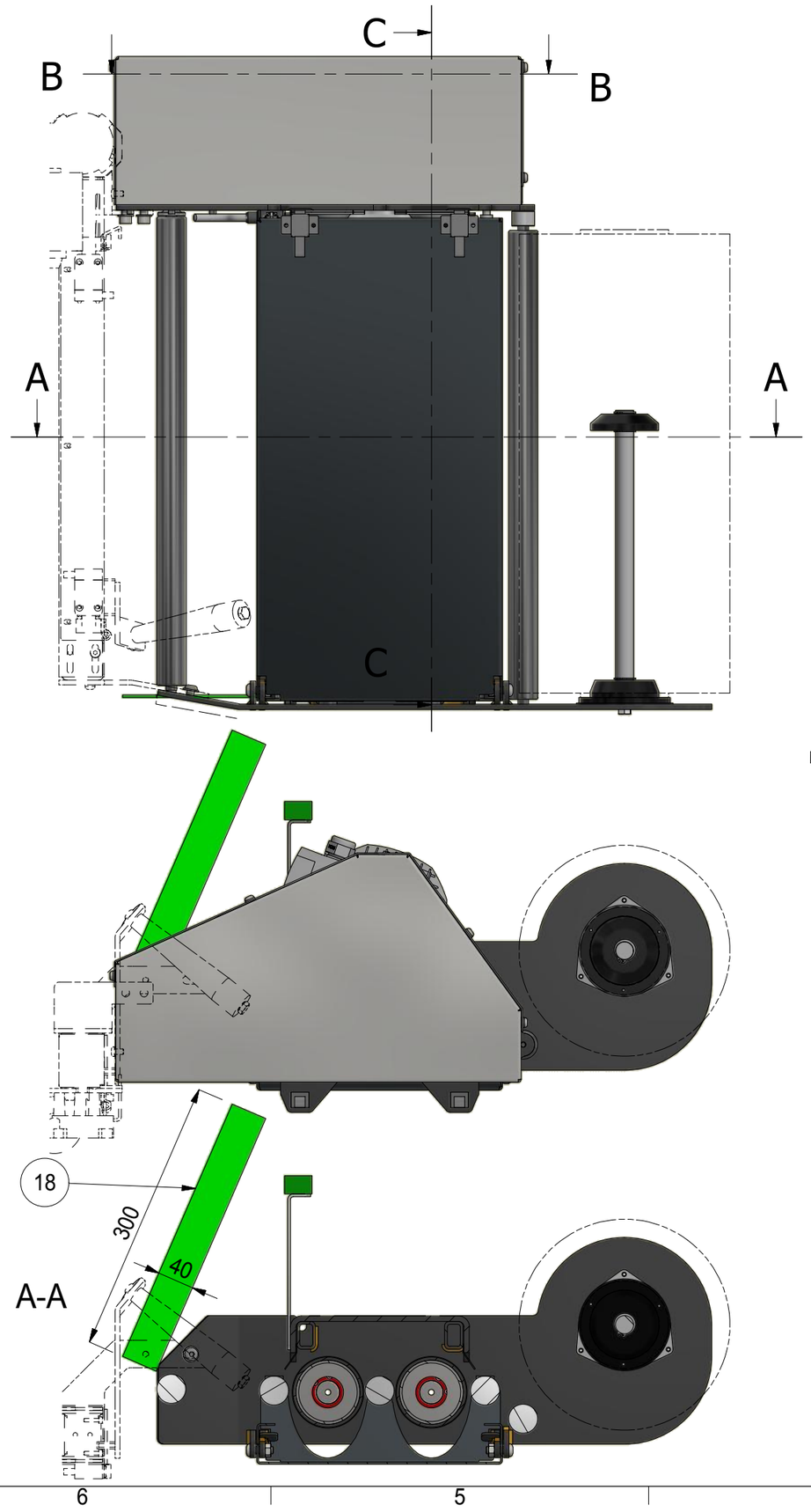

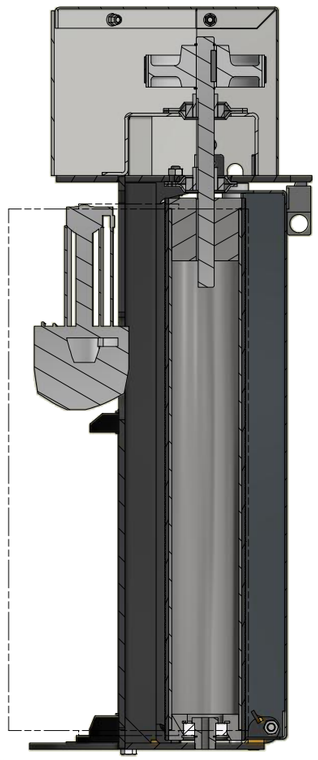

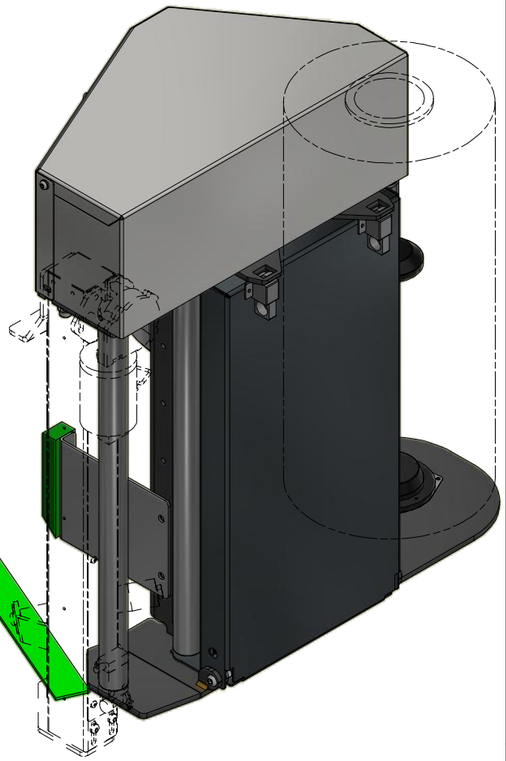

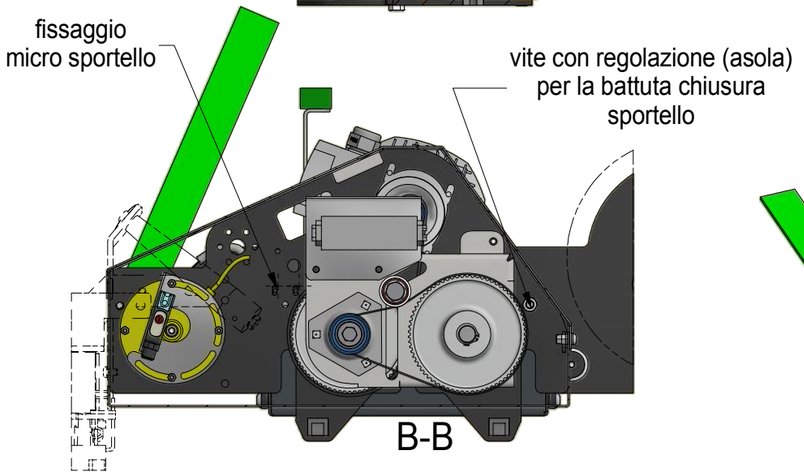

Num. Mod.	Descrizione Modifica	Data	Firma	Approvato
5	AGGIUNTO RULLO FOLLE IN INGRESSO FILM	08/10/2018	CAPPELLI	SANTINELLI
4	AGGIORNATO KIT TAGLIO AUTOMATICO C1HG0125 E TELAIO C1HW0099	20/06/2018	SANTINELLI R.	
2	AGGIUNTO BANDELLA FILM; AGGIORNATO TELAIO	08/05/2018	CAPPELLI	ROSSI
1	AGGIUNTO SCASSO 56X23 PER ASSEMBLAGGIO E PROTEZ., ELIMINATO RULLO FOLLE	30/11/2017	VENTURI	ALBERTO

DENOMINAZIONE

CARRELLO PRESTIRO DX EVOLVO

MATERIALE		Peso 67,4 kg	QUOTE NON TOLLERATE UNI ISO 2768 (m K) FORI + ALBERI -	SCALA 0,17 : 1	
DISEGNATO		TRATTAMENTO TERMICO			
DATA	20/07/2017	DATI DI TAGLIO	TRATTAMENTO SUPERFICIALE		
FIRMA	Cappelli M.				

	N° DIS.	REVISIONE
C1HG0189	C1HG0189.idw	5

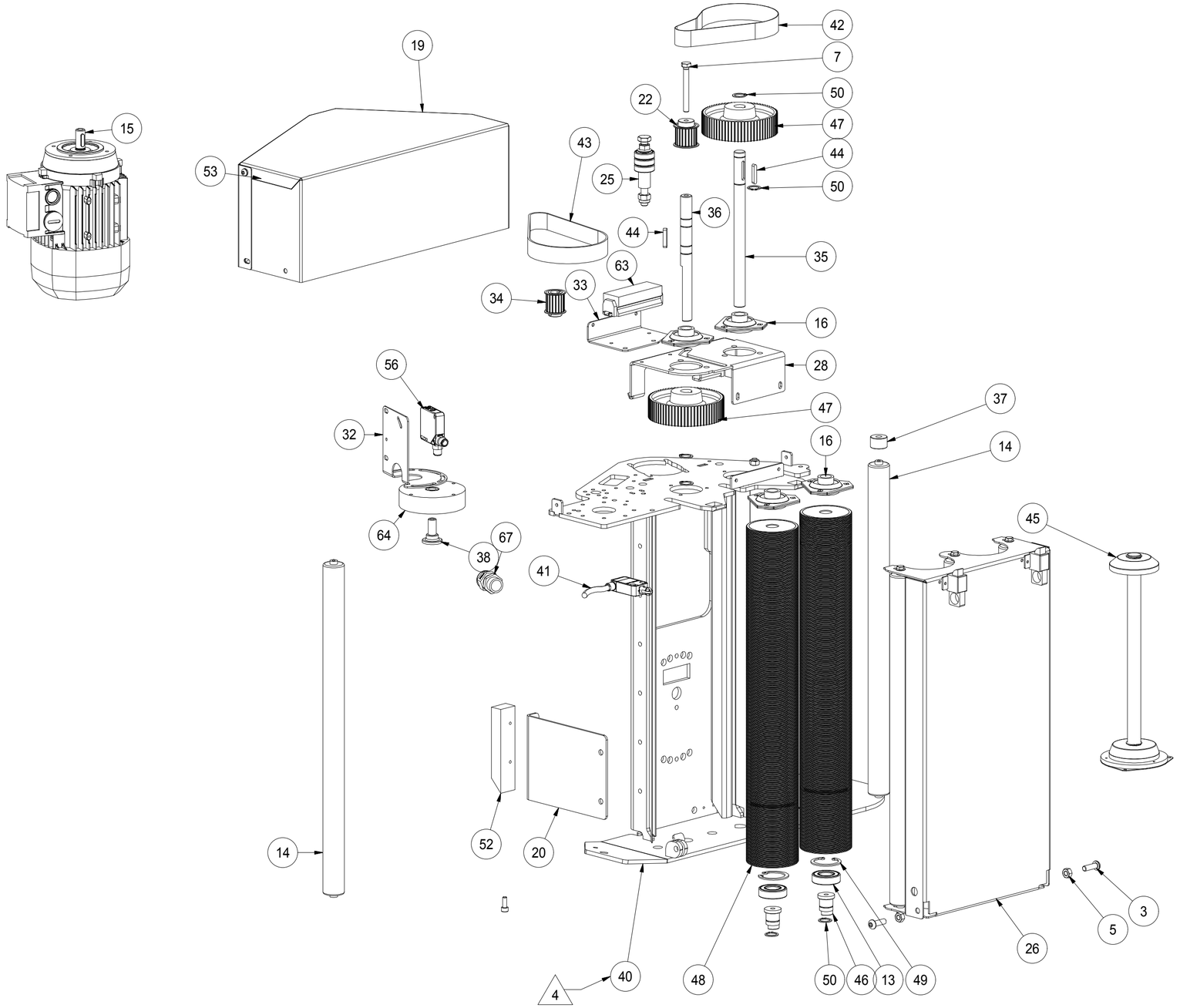

ELEM.	DESCRIZIONE	QT	NOME FILE	REV
67	PRESSACAVO PG16	1	pressacavo pg16.ipt	
64	R100/P CELLA TONDA FLES. AMPL. 25 kg	1	PAVGICF0023.ipt	
63	MORSETTI PICCOLI	1	MORSETTI PICCOLI.ipt	
56	FOTOCELLULA S60-PA-5-C11-PP	1	DTS956201110.ipt	
53	SPESSORE	4	C3BL0126.ipt	0
52	POLIZENE FINECORSA CARRELLO EVOLVO	1	C3BC0012.ipt	2
50	SEEGER ALBERI E 17 UNI 7435	6	C1PA0015.ipt	0
49	SEEGER FORI I 42 UNI 7437	2	C1PA0014.ipt	0
48	RULLO VULCANIZZATO RIGATO IN FERRO STD	2	C1P-T0022.iam	1
47	PULEGGIA DENTATA HTD 72 5M 25 ALLUMINIO	2	C1P-T0018.ipt	2
46	ALBERO FRESATO D.25 L.28	2	C1P-T0010.ipt	2
45	SUPPORTO PORTABOBINA CON PIASTRA ZINC.	1	C1P-G0023.iam	7
44	CHIAVETTA UNI 6604 5x5x30	2	C1P-A016.ipt	0
43	CINGHIA DENTATA HTD 500 5M 25	1	C1P-A0012_4.ipt	0
42	CINGHIA DENTATA HTD 475 5M 25	1	C1NA0021_3.ipt	0
41	*FINECORSA CARRELLO CRESCO*	1	C1N-A0006.ipt	0
40	TELAIO CARRELLO PRESTIRO SALDATO	1	C1HW0099.iam	15
38	BOCCOLA PROLUNGA RULLO FOLLE	1	C1HT0163.ipt	0
37	DISTANZIALE RULLO FOLLE	1	C1HT0156.ipt	0
36	ALBERO FRESATO Ø.17 -L.193 PRESTIRO IV	1	C1HT0135.ipt	2
35	ALBERO FRESATO Ø.17 -L.240 PRESTIRO III	1	C1HT0122.ipt	1
34	PULEGGIA DENTATA HTD 18 5M 25 TORNITA	1	C1HT0119.ipt	2
33	STAFFA FISSAGGIO MORSETTIERA PPS	1	C1HL0572.ipt	0
32	STAFFA FISSAGGIO FTC	1	C1HL0549.ipt	1
28	SUPPORTO CUSCINETTI ALBERI PPS	1	C1HL0472.ipt	4
26	GRUPPO SPORTELLO PRESTIRO	1	C1HG0173.iam	1
25	GRUPPO TIRATA CINGHIA PRESTIRO	1	C1HG0144.iam	0
22	PULEGGIA HTD 21 5M 25 M8 LAV. A DISEGNO	1	C1HA0129.ipt	0
20	STAFFA SOSTEGNO RISCONTRO MICRO	1	C1CL0198.ipt	2
19	GR.COFANO PS PER EVOLVO	1	C1CG0084.iam	1
16	BPFT 3 D.17 SUPPORTO CUSCINETTO ECO	4	C1B-VA0566.ipt	0
15	MOTORE 3 PH 0,37 KW 4P 71 B14	1	C1B-VA0145.ipt	0
14	RULLO FOLLE GL/62 12R6 32 Z B.511 A.521	2	C1B-A0166.ipt	1
13	CUSCINETTO 6004 2RS 42-20-12 ECONOMICO	2	C1B-A0053.ipt	0
11	VITE TCEI M8x20	1	BULU05931M08020A	
9	VITE T. CILINDRICA E CAVA ESAGONALE	1	BULU05931M06016A.ipt	
7	VITE T. ESAGONALE INTERAMENTE FILETTATA	1	BULU05739M08070A.ipt	
5	DADO ESAGONALE MEDIO CL.8 M8 UNI 5588	3	BULU05588M08000A.ipt	
3	VITE T. BOMBATA CAVA ESAGONALE INTERNA	2	BULI07380M08025A.ipt	

Elenco componenti

Num. Mod.	Descrizione Modifica	Data	Firma	Approvato
5	AGGIUNTO RULLO FOLLE IN INGRESSO FILM	08/10/2018	CAPPELLI	SANTINELLI
4	AGGIORNATO KIT TAGLIO AUTOMATICO C1HG0125 E TELAIO C1HW0099	20/06/2018	SANTINELLI R.	
3	AGGIUNTO BANDELLA FILM; AGGIORNATO TELAIO	08/05/2018	CAPPELLI	ROSSI
2	AGGIUNTO SCASSO 56X23 PER ASSEMBLAGGIO E PROTEZ., ELIMINATO RULLO FOLLE	30/11/2017	VENTURI	ALBERTO
1				

DENOMINAZIONE

CARRELLO PRESTIRO DX EVOLVO

MATERIALE	Peso 67,4 kg	QUOTE NON TOLLERATE UNI ISO 2768 (m K) FORI + ALBERI -	SCALA 1:5	
DISEGNATO	TRATTAMENTO TERMICO			
DATA 20/07/2017				
FIRMA Cappelli M.	DATI DI TAGLIO	TRATTAMENTO SUPERFICIALE		

C1HG0189

N° DIS. C1HG0189.idw

REVISIONE 5

OPTIONAL
TAGLIO FILM

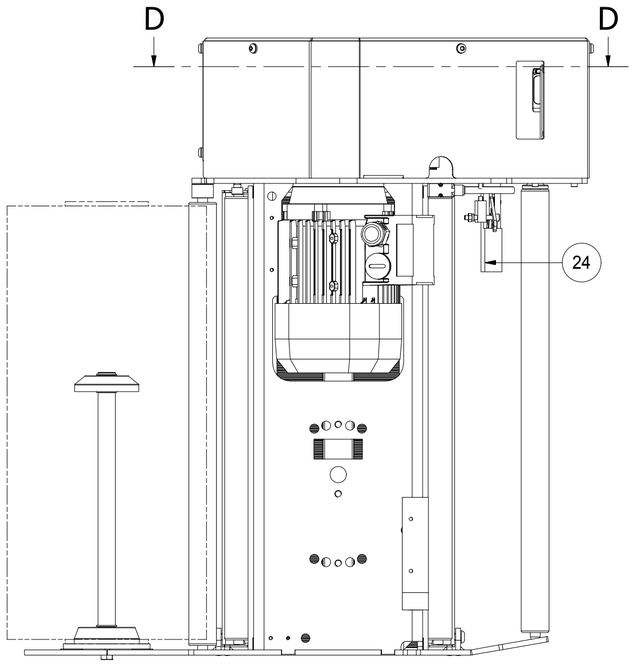

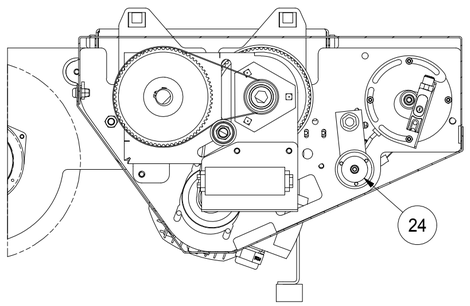

D-D (1 : 5)

63	MORSETTI PICCOLI	1	MORSETTI PICCOLI.ipt	
56	FOTOCELLULA S60-PA-5-C11-PP	1	DTS956201110.ipt	
52	POLIZENE FINECORSA CARRELLO EVOLVO	1	C3BC0012.ipt	2
41	*FINECORSA CARRELLO CRESCO*	1	C1N-A0006.ipt	0
33	STAFFA FISSAGGIO MORSETTIERA PPS	1	C1HL0572.ipt	0
24	KIT TAGLIO AUTOMATICO II PER C-ONE	1	C1HG0125.iam	2
20	STAFFA SOSTEGNO RISCONTRO MICRO	1	C1CL0198.ipt	2
19	GR.COFANO PS PER EVOLVO	1	C1CG0084.iam	1
ELEM.	DESCRIZIONE	QT	NOME FILE	REV
Elenco componenti				

OPTIONAL
CONTEGGIO

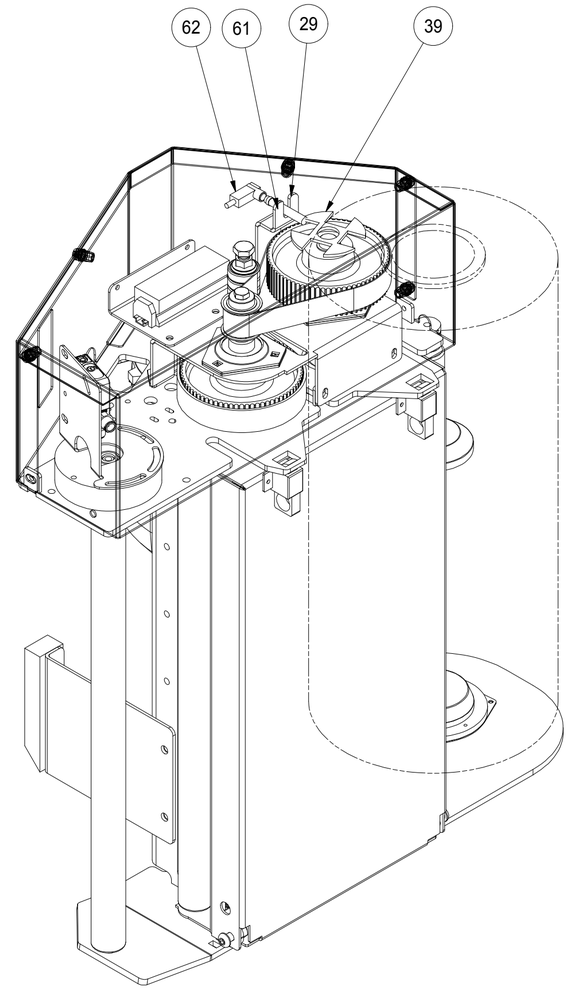

63	MORSETTI PICCOLI	1	MORSETTI PICCOLI.ipt	
62	CONNETTORE MMD	1	MMD_CD08_0A_020C1.ipt	
61	SENSORE CONTATACCHE	1	MMD_AE1_CP_4F.ipt	
56	FOTOCELLULA S60-PA-5-C11-PP	1	DTS956201110.ipt	
52	POLIZENE FINECORSA CARRELLO EVOLVO	1	C3BC0012.ipt	2
41	*FINECORSA CARRELLO CRESCO*	1	C1N-A0006.ipt	0
39	RUOTA FONICA PER PULEGGIA	1	C1HW0084.iam	2
33	STAFFA FISSAGGIO MORSETTIERA PPS	1	C1HL0572.ipt	0
32	STAFFA FISSAGGIO FTC	1	C1HL0549.ipt	1
29	STAFFA SEMSORE M8 ASOLATA	1	C1HL0528.ipt	0
20	STAFFA SOSTEGNO RISCONTRO MICRO	1	C1CL0198.ipt	2
19	GR.COFANO PS PER EVOLVO	1	C1CG0084.iam	1
ELEM.	DESCRIZIONE	QT	NOME FILE	REV
Elenco componenti				

OPTIONAL SICK ESTERNA
ATTENZIONE
SI PUO MONTARE ANCHE INTERNAMENTE
NELLA STAFFA STANDARD

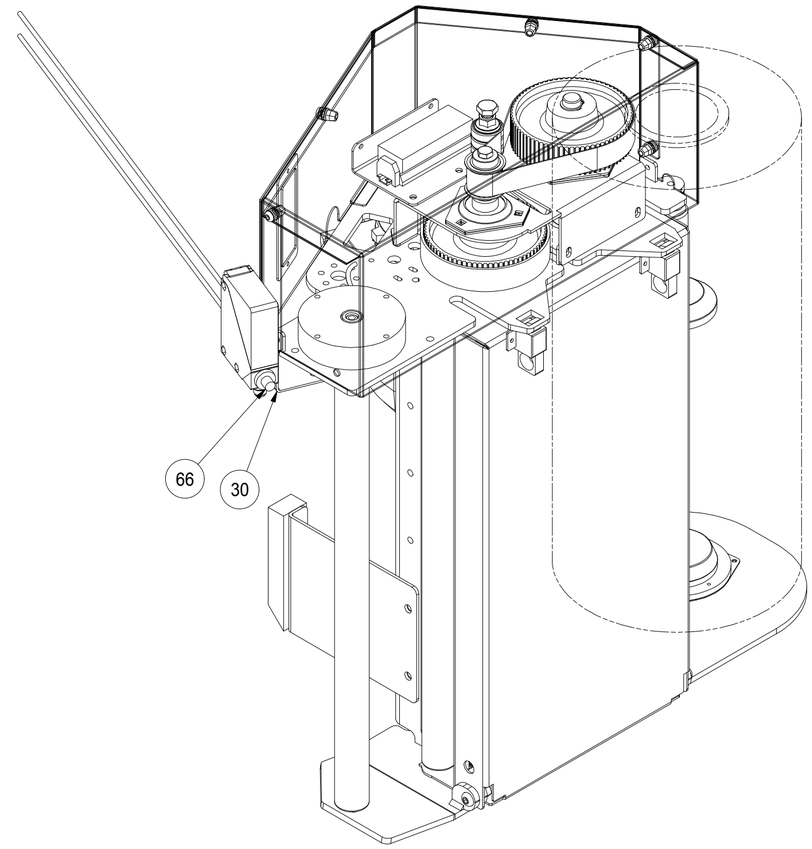

66	FOTOCELLULA	1	SICK1019229.ipt	
52	POLIZENE FINECORSA CARRELLO EVOLVO	1	C3BC0012.ipt	2
30	STAFFA FTC SICK	1	C1HL0532.ipt	2
20	STAFFA SOSTEGNO RISCONTRO MICRO	1	C1CL0198.ipt	2
19	GR.COFANO PS PER EVOLVO	1	C1CG0084.iam	1
ELEM.	DESCRIZIONE	QT	NOME FILE	REV
Elenco componenti				

Approvato | Firma | Data | Descrizione Modifica | Num. Modi.

DENOMINAZIONE

CARRELLO PRESTIRO DX EVOLVO

MATERIALE		Peso 67,4 kg	QUOTE NON TOLLERATE UNI ISO 2768 (m K) FORI + ALBERI -	SCALA 1 : 5
DISEGNATO		TRATTAMENTO TERMICO		
DATA	20/07/2017	DATI DI TAGLIO	TRATTAMENTO SUPERFICIALE	
FIRMA	Cappelli M.			

C1HG0189

N° DIS.	REVISIONE
C1HG0189.idw	5

OPTIONAL KIT ANTISTATICO

F-F (1:5)

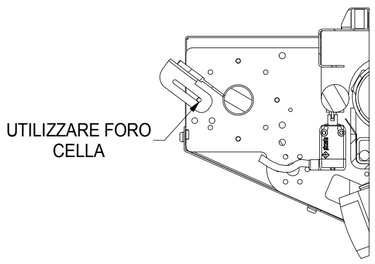

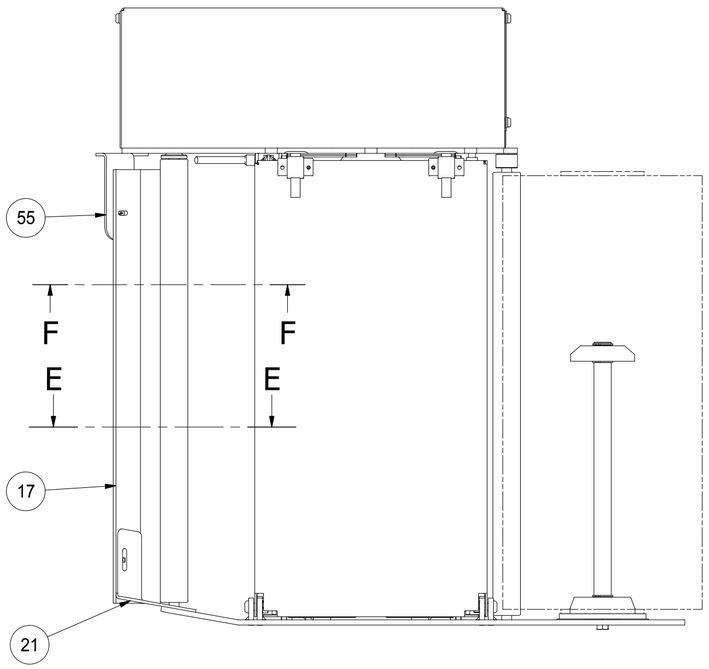

E-E (1:5)

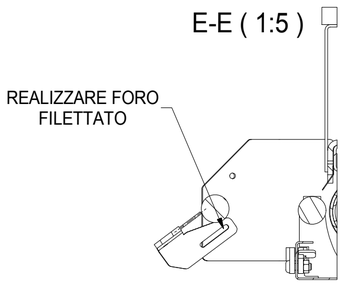

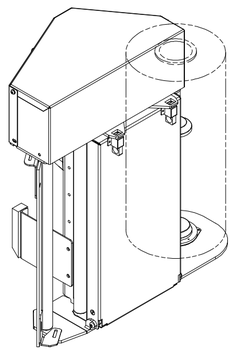

55	STAFFA SUP. SPAZZOLA ANTISTATICA	1	C3BL0313.ipt
21	STAFFA FIX SPAZZOLA ANTISTATICA INF	1	C1CL0209.ipt
17	SPAZZOLA ANTISTATICA SL-500	1	C1BVA0737.ipt
ELEM.	DESCRIZIONE	QTÀ	NOME FILE
Elenco parti			

IP65

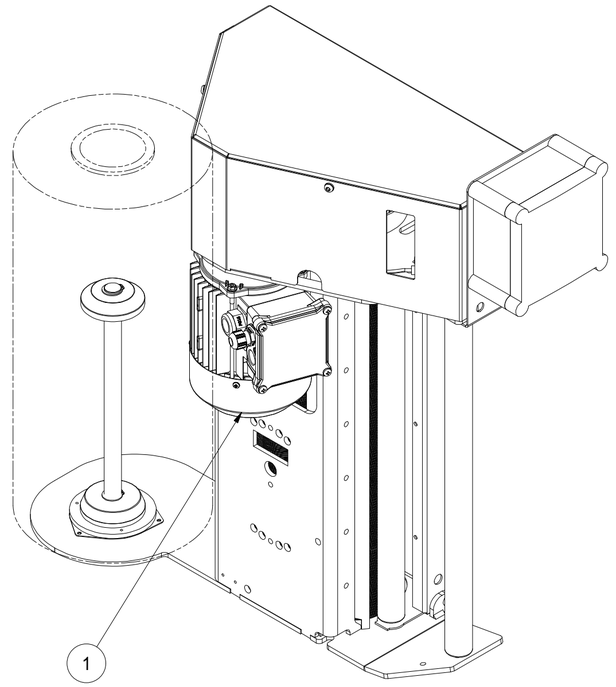

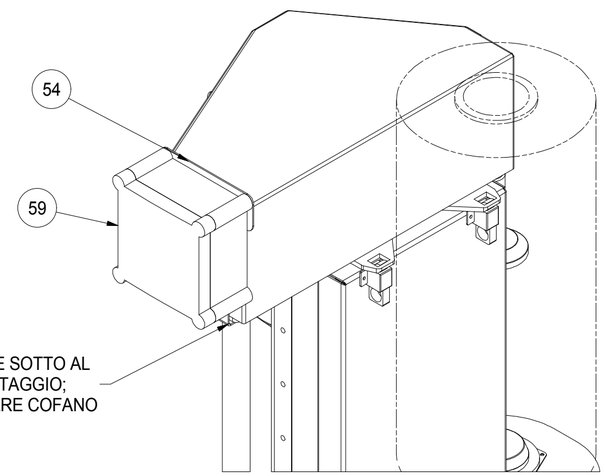

59	CASSETTA PC-130x130x74 liscia IP66	1	LEG035066.ipt
54	STAFFA DI FISSAGGIO	1	C3BL0189.ipt
33	STAFFA FISSAGGIO MORSETTIERA PPS	1	C1HL0572.ipt
19	GR.COFANO PS PER EVOLVO	1	C1CG0084.iam
1	MOTORE 3 PH 0,37 KW 4P 71 B14 - IP65	1	0BNTR71B4B14IP65 .ipt
ELEM.	DESCRIZIONE	QTÀ	NOME FILE
Elenco parti			

Approvato | Firma | Data | Descrizione Modifica | Num. Mod.

DENOMINAZIONE

CARRELLO PRESTIRO DX EVOLVO

MATERIALE		Peso 67,4 kg	QUOTE NON TOLLERATE UNI ISO 2768 (m K) FORI + ALBERI -	SCALA 1:10
DISEGNATO		TRATTAMENTO TERMICO		
DATA	20/07/2017	DATI DI TAGLIO	TRATTAMENTO SUPERFICIALE	
FIRMA	Cappelli M.			

C1HG0189

N° DIS. C1HG0189.idw

REVISIONE 5

						Traduzioni				
GR	ELEM.	QTÀ	NOME FILE	R	DESCRIZIONE	DESC_ING	DESC_FRA	DESC_TED	DESC_SPA
	1	1	0BNTR71B4B14IP65 .ipt	*	MOTORE 3 PH 0,37 KW 4P 71 B14 - IP65				
	2	1	BULI07380M08012A.ipt		Vite con testa a bottone ed esagono incassato - Grado prodotto A				
	3	2	BULI07380M08025A.ipt		VITE T. BOMBATA CAVA ESAGONALE INTERNA	SCREW	VIS	SCHRAUBE	TORNILLO
	4	8	BULU05588M04000A.ipt		DADO M4	NUT	ÉCROU	MUTTER	TUERCA
	5	3	BULU05588M08000A.ipt		DADO ESAGONALE MEDIO CL.8 M8 UNI 5588	NUT	ECROU	MUTTER	TUERCA
	6	2	BULU05589M08000A.ipt		DADO ESAGONALE M8 BASSO				
	7	1	BULU05739M08070A.ipt		VITE T. ESAGONALE INTERAMENTE FILETTATA	SCREW	VIS	SCHRAUBE	TORNILLO
	8	4	BULU05931M04040A.ipt		VITE TCEI M4x40	SCREW	VIS	SCHRAUBE	TORNILLO
	9	1	BULU05931M06016A.ipt		VITE T. CILINDRICA E CAVA ESAGONALE	SCREW	VIS	SCHRAUBE	TORNILLO
	10	2	BULU05931M08012A.ipt		VITE TCEI M08X12	SCREW	VIS	SCHRAUBE	TORNILLO
	11	1	BULU05931M08020A		VITE TCEI M8x20	SCREW	VIS	SCHRAUBE	TORNILLO
	12	3	BULU06592M08000A.ipt		RONDELLA PIANA PER VITI T.E. M8 (8,4x16)	WASHER	RONDELLE	UNTERLEGSCHEIBE	ARANDELA
	13	2	C1B-A0053.ipt		CUSCINETTO 6004 2RS 42-20-12 ECONOMICO	BALL BEARING	ROULEMENT À BILLES	KUGELLAGER	RODAMIENTO DE BOLAS
	14	2	C1B-A0166.ipt	*	RULLO FOLLE GL/62 12R6 32 Z B.511 A.521	ROLL	ROULEAU	ROLLE	ROLLO
	15	1	C1B-VA0145.ipt	*	MOTORE 3 PH 0,37 KW 4P 71 B14	MOTOR	MOTEUR	MOTOR	MOTOR
	16	4	C1B-VA0566.ipt		BPFT 3 D.17 SUPPORTO CUSCINETTO ECO	Ball flange bearing BPFL	Roulement à billes BPFL	Kugel-Flanschlager BPFL	Rodamiento brida BPFL
	17	1	C1BVA0737.ipt		SPAZZOLA ANTISTATICA SL-500	ANTISTATIC DEVICE	DISPOSITIF ANTISTATIC	Entelektrisiereinrichtung	Dispositivo antiestático
	18	1	C1CC0089.ipt		PIATTO POLIZENE 40X3 L=300				
	19	1	C1CG0084.iam		GR.COFANO PS PER EVOLVO				
	20	1	C1CL0198.ipt		STAFFA SOSTEGNO RISCONTRO MICRO	SUPPORT BRACKET	ÉTRIER DE FIXAGE	BEFESTIGUNGSBÜGEL	PLACA DE FIJACIÓN
	21	1	C1CL0209.ipt		STAFFA FIX SPAZZOLA ANTISTATICA INF				
	22	1	C1HA0129.ipt		PULEGGIA HTD 21 5M 25 M8 LAV. A DISEGNO	240% HTD PULLEY 21	240% POULIE HTD 21	240% HTD RIEMENSCHEIBE 21	240% POLEA HTD 21
	23	1	C1HC0199.ipt		<DESCRIPTION>				
•	24	1	C1HG0125.iam		KIT TAGLIO AUTOMATICO II PER C-ONE	CUTTER GROUP	GROUPE DE COUP	SCHNITTGRUPPE	GRUPO DE CORTE
•	25	1	C1HG0144.iam	*	GRUPPO TIRATA CINGHIA PRESTIRO	BELT TENSIONER	TENDEUR DE COURROIE	RIEMENSPANNER	TENSOR DE CORREA
•	26	1	C1HG0173.iam		GRUPPO SPORTELLO PRESTIRO	DOOR GROUP	GROUPE DE PORTE	TÜR GRUPPE	GRUPO PUERTA
	27	1	C1HG0189_1.ipt						
	28	1	C1HL0472.ipt		SUPPORTO CUSCINETTI ALBERI PPS	FLANGE	BRIDE	FLANSCH	PESTAÑA
	29	1	C1HL0528.ipt		STAFFA SEMSORE M8 ASOLATA	SUPPORT BRACKET	ÉTRIER DE FIXAGE	BEFESTIGUNGSBÜGEL	PLACA DE FIJACIÓN
	30	1	C1HL0532.ipt	*	STAFFA FTC SICK	SUPPORT BRACKET	ÉTRIER DE FIXAGE	BEFESTIGUNGSBÜGEL	PLACA DE FIJACIÓN
	31	1	C1HL0544.ipt		STAFFA FISSAGGIO FOTOCELLULA	SUPPORT BRACKET	ÉTRIER DE FIXAGE	BEFESTIGUNGSBÜGEL	PLACA DE FIJACIÓN
	32	2	C1HL0549.ipt		STAFFA FISSAGGIO FTC	SUPPORT BRACKET	ÉTRIER DE FIXAGE	BEFESTIGUNGSBÜGEL	PLACA DE FIJACIÓN
	33	1	C1HL0572.ipt		STAFFA FISSAGGIO MORSETTIERA PPS	SUPPORT BRACKET	ÉTRIER DE FIXAGE	STÜTZBÜGEL	PLACA DE FIJACIÓN
	34	1	C1HT0119.ipt	*	PULEGGIA DENTATA HTD 18 5M 25 TORNITA	HTD TOOTHED PULLEY	POULIE DENTÉE HTD	HTD ZAHNRIEMENSCHEIBE	POLEA DENTADA HTD
	35	1	C1HT0122.ipt	*	ALBERO FRESATO Ø.17 -L.240 PRESTIRO III	MILLED SHAFT	ARBRE	WELLE	EJE
	36	1	C1HT0135.ipt	*	ALBERO FRESATO Ø.17 -L.193 PRESTIRO IV	MILLED SHAFT	ARBRE	WELLE	EJE
	37	1	C1HT0156.ipt		DISTANZIALE RULLO FOLLE	SPACER	ENTRETOISE	DISTANZSTÜCK	ESPACIADOR
	38	1	C1HT0163.ipt		BOCCOLA PROLUNGA RULLO FOLLE	BUSHING	DOUILLE	BUCHSE	CASQUILLO
	39	1	C1HW0084.iam		RUOTA FONICA PER PULEGGIA	WHEEL	ROUE	RAD	RUEDA
	40	1	C1HW0099.iam		TELAIO CARRELLO PRESTIRO SALDATO	FRAME	CHÂSSIS	RAHMEN	CHASIS
	41	1	C1N-A0006.ipt	*	*FINECORSA CARRELLO CRESCO*	*PRE-WIRED SWITCH*	*INTERRUPTEUR PRÉ-CÂBLÉ*	*VORVERDRAHTETER SCHALTER*	*INTERRUPTOR CABLE*
	42	1	C1NA0021_3.ipt	*	CINGHIA DENTATA HTD 475 5M 25				
	43	1	C1P-A0012_4.ipt	*	CINGHIA DENTATA HTD 500 5M 25				
	44	2	C1P-A016.ipt		CHIAVETTA UNI 6604 5x5x30	KEY UNI 6604 5X5X30	CLAVETTE UNI	KEIL UNI	CHAVETA UNI
•	45	1	C1P-G0023.iam		SUPPORTO PORTABOBINA CON PIASTRA ZINC.	FILM HOLDER BEARING	SUPPORT PORTE-BOBINE	LAGERGEHÄUSE DER ROLLE	SOPORTE BOBINE
	46	2	C1P-T0010.ipt		ALBERO FRESATO D.25 L.28	MILLED SHAFT	ARBRE	WELLE	EJE
	47	2	C1P-T0018.ipt		PULEGGIA DENTATA HTD 72 5M 25 ALLUMINIO	HTD TOOTHED PULLEY	POULIE DENTÉE HTD	HTD ZAHNRIEMENSCHEIBE	POLEA DENTADA HTD
	48	2	C1P-T0022.iam	*	RULLO VULCANIZZATO RIGATO IN FERRO STD	ROLL STD	ROULEAU STD	ROLLE STD	RODILLO GOMADO
	49	2	C1PA0014.ipt		SEEGER FORI I 42 UNI 7437	RETAINING RING	ANNEAU ÉLASTIQUE	SPRENGRING	ANILLO ELÁSTICO
	50	6	C1PA0015.ipt		SEEGER ALBERI E 17 UNI 7435	RETAINING RING	ANNEAU ÉLASTIQUE	SPRENGRING	ANILLO ELÁSTICO
	51	1	C2PL1631.ipt		CARTER CHIUSURA FORO FOTOCELLULA	PLATE	TÔLE	BLECH	PLACA
	52	1	C3BC0012.ipt		POLIZENE FINECORSA CARRELLO EVOLVO	POLYZEN	POLYZENE	POLYZEN	POLIZENO
	53	4	C3BL0126.ipt		SPESSORE	SHIM	ENTRETOISE	AUSGLEICHSSCHEIBE	ESPACIADOR
	54	1	C3BL0189.ipt		STAFFA DI FISSAGGIO	SUPPORT BRACKET	ÉTRIER DE FIXAGE	BEFESTIGUNGSBÜGEL	PLACA DE FIJACIÓN
	55	1	C3BL0313.ipt		STAFFA SUP. SPAZZOLA ANTISTATICA	SUPPORT BRACKET	ÉTRIER DE FIXAGE	STÜTZBÜGEL	PLACA DE FIJACIÓN
	56	1	DTS956201110.ipt	*	FOTOCELLULA S60-PA-5-C11-PP	PHOTOCELL	PHOTOCELLULE	FOTOZELLE	FOTOCÉLULA
	57	2	DTS956215100.ipt	*	S62-PA-5-M31-PP SV4792 (black)	PHOTOCELL FOR BLACK LOADS	CELLULE DÉTECTION PALET PRODUIT COULEUR	FOTOZELLE	FOTOCÉLULA
	58	2	EZM121415.ipt		CAVALLOTTI INC.30GRADI(6) L ZI	ANGLE BRACKET	ÉQUERRE DE SUPPORT	STÜTZWINKEL	ÁNGULO DE APOYO
	59	1	LEG035066.ipt		CASSETTA PC-130x130x74 liscia IP66	.	.	.	.
	60	1	MMDCD12M.ipt	*	CONNETTORE M12				
	61	1	MMD_AE1_CP_4F.ipt	*	SENSORE CONTATACCHE	SENSOR	CAPTEUR	SENSOR	SENSOR
	62	1	MMD_CD08_0A_020C1.ipt	*	CONNETTORE MMD	CABLE	CÂBLE	KABEL	CABLE
	63	2	MORSETTI PICCOLI.ipt		MORSETTI PICCOLI				
	64	1	PAVGICF0023.ipt	*	R100/P CELLA TONDA FLES. AMPL. 25 kg	LOAD CELL	CAPTEUR DE FORCE	WÄGEZELLE	CELDA DE CARGA
	65	1	S6R-5C200-P.ipt		FOTC.DATALOGIC S6R-5C200-P				
	66	2	SICK1019229.ipt	*	FOTOCELLULA				
	67	1	pressacavo pg16.ipt		PRESSACAVO PG16	CABLE GLAND	PRESSE-ÉTOUPE	KABELVERSCHRAUBUNG	RACOR ATORNILLADO PARA CABLES

(*)	RICAMBI CONSIGLIATI	ADVISED SPARE PARTS	PIÈCES DE RECHANGE SUGGÉRÉES	EMPFOHLENE ERSATZTEILE	RECAMBIOS ACONSEJADOS
(•)	VEDERE PAGINE SEGUENTI	SEE THE FOLLOWING PAGES	VOIR LA SUITE DE FEUILLES	VER LAS SIGUIENTES HOJAS	FINDEN SIE IN DEN FOLGENDEN BOGEN

Approvato | Firma | Data | Descrizione Modifica | Num. Mod.

DENOMINAZIONE

CARRELLO PRESTIRO DX EVOLVO

MATERIALE		Peso 67,4 kg	QUOTE NON TOLLERATE UNI ISO 2768 (m K) FORI + ALBERI -	SCALA 0,17 : 1	
DISEGNATO		TRATTAMENTO TERMICO			
DATA	20/07/2017				
FIRMA	Cappelli M.	DATI DI TAGLIO	TRATTAMENTO SUPERFICIALE		

C1HG0189 | N°. DIS. C1HG0189.idw | REVISIONE 5

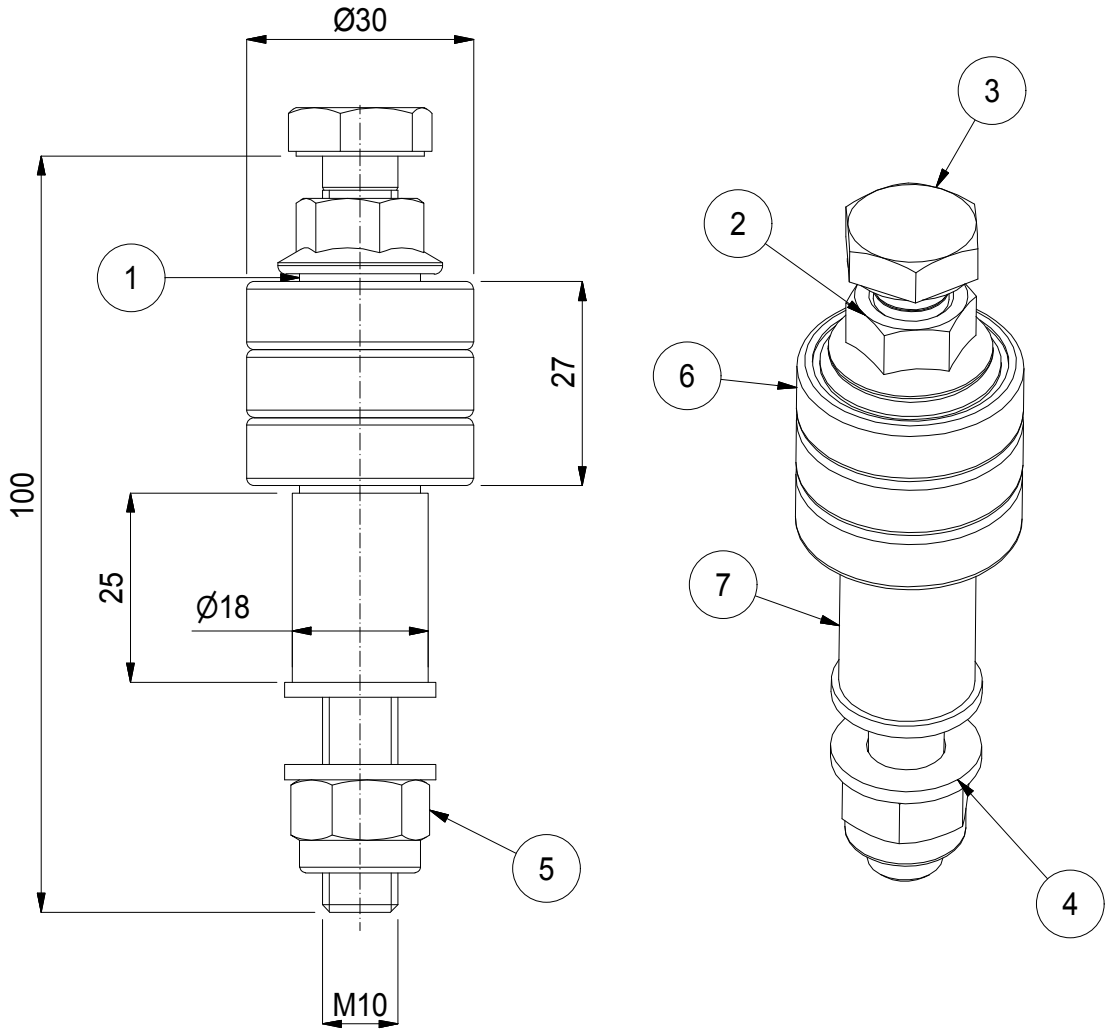

ELEM.	DESCRIZIONE	QT	TAGLIO	NOME FILE	REV
7	DISTANZIALE Øe 18 Øi 10,5 L=25	1		C1HT0134.ipt	1
6	6200 2RS 10-30-9 CUSCINETTO ECONOMICO	3		C1B-VA0480.ipt	0
5	DADO ESAGONALE AUTOBLOCCANTE	1		BULU07473M10000A.ipt	
4	RONDELLA PIANA PER VITI T.E. M10	2		BULU06592M10000A.ipt	0
3	VITE TE M10X100	1		BULU05739M100100A	
2	DADO FLANGIATO M10	1		BULO06923M10000A	
1	SPESSORE Di 10 - De 16 - H 1 - DIN 988	2		BULD0988M00008A.ipt	

Elenco componenti

Num. Mod.	Descrizione Modifica	Data	Firma	Approvato
1	TOLTI DISTANZIALI TRA I CUSCINETTI E MODIFICATE RONDELLE	29/08/18	GIOVANNINI	SANTINELLI

DENOMINAZIONE

GRUPPO TIRATA CINGHIA PRESTIRO

MATERIALE		Peso 0,1 kg	QUOTE NON TOLLERATE UNI ISO 2768 (m K) FORI + ALBERI -	SCALA 1 : 1
DISEGNATO		TRATTAMENTO TERMICO		
DATA	31/03/2012	DATI DI TAGLIO	TRATTAMENTO SUPERFICIALE	
FIRMA	Cappelli M.			

C1HG0144	N° DIS. C1HG0144.idw	REVISIONE 1

Traduzioni

GRUPPO	ELEM.	QTÀ	NUMERO PARTE	R	DESCRIZIONE	DESC_ING	DESC_FRA	DESC_TED	DESC_SPA
	1	2	BULD0988M00008A		SPESSORE Di 10 - De 16 - H 1 - DIN 988	SHIM	ENTRETOISE	AUSGLEICHSSCHEIBE	ESPACIADOR
	2	1	BULO06923M10000A		DADO FLANGIATO M10	NUT	ÉCROU	MUTTER	TUERCA
	3	1	BULU05739M10100A_VTE M10 x 100 UNI5739		VITE TE M10X100	SCREW	VIS	SCHRAUBE	TORNILLO
	4	2	BULU06592M10000A		RONDELLA PIANA PER VITI T.E. M10	WASHER	RONDELLE	UNTERLEGSCHEIBE	ARANDELA
	5	1	BULU07473M10000A		DADO ESAGONALE AUTOBLOCCANTE	NUT	ÉCROU	MUTTER	TUERCA
	6	3	C1BVA0480		6200 2RS 10-30-9 CUSCINETTO ECONOMICO	BALL BEARING	ROULEMENT À BILLES	KUGELLAGER	RODAMIENTO DE BOLAS
	7	1	C1HT0134		DISTANZIALE Øe 18 Øi 10,5 L=25	SPACER	ENTRETOISE	DISTANZSTÜCK	ESPACIADOR

Approvato | Firma | Data

Descrizione Modifica | Num. Mod.

DENOMINAZIONE

GRUPPO TIRATA CINGHIA PRESTIRO

MATERIALE	Peso 0,1 kg	QUOTE NON TOLLERATE UNI ISO 2768 (m K) FORI + ALBERI -	SCALA 1 : 1	
DISEGNATO	TRATTAMENTO TERMICO			
DATA 31/03/2012				
FIRMA Cappelli M.	DATI DI TAGLIO	TRATTAMENTO SUPERFICIALE		

C1HG0144	N° DIS. C1HG0144.idw	REVISIONE 1

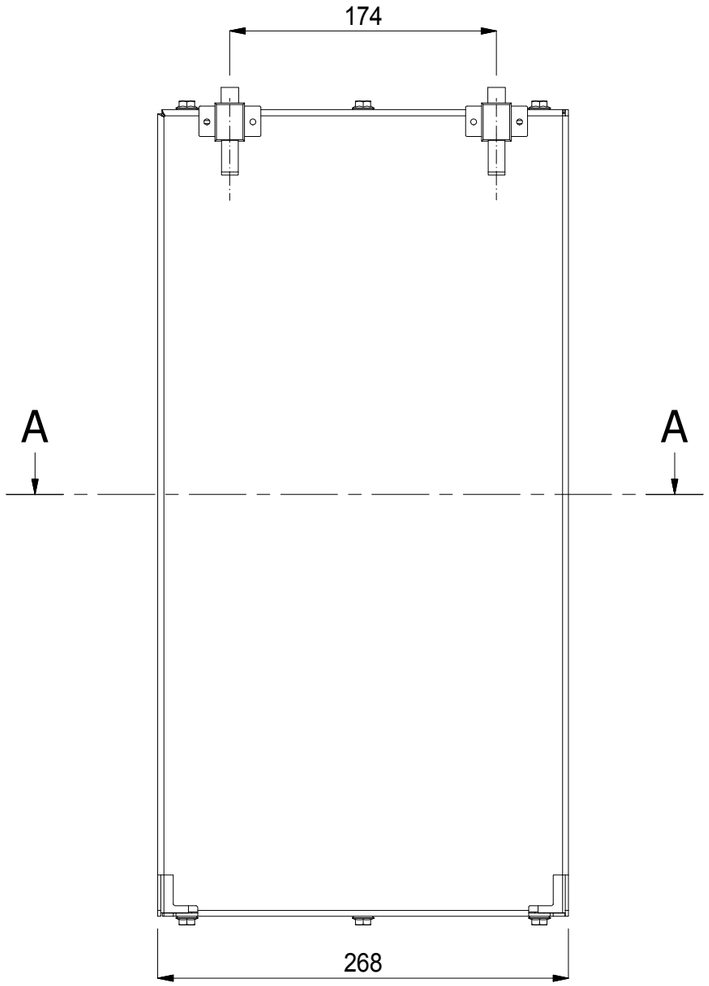

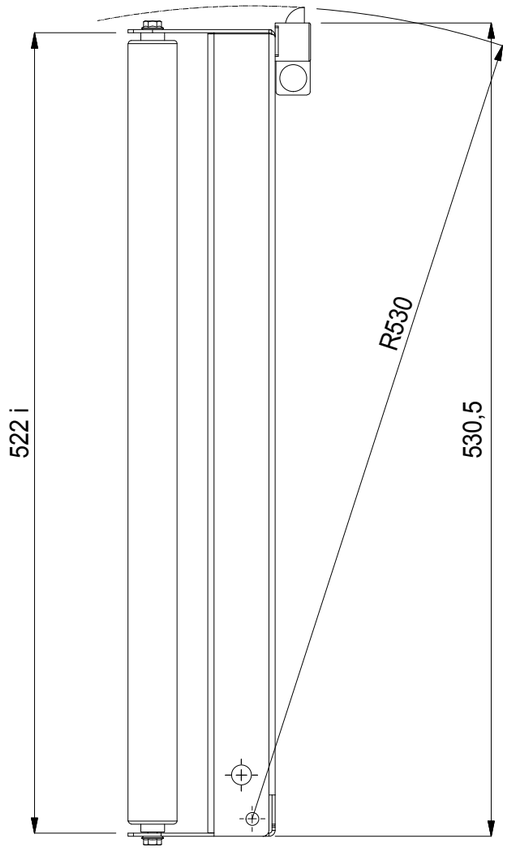

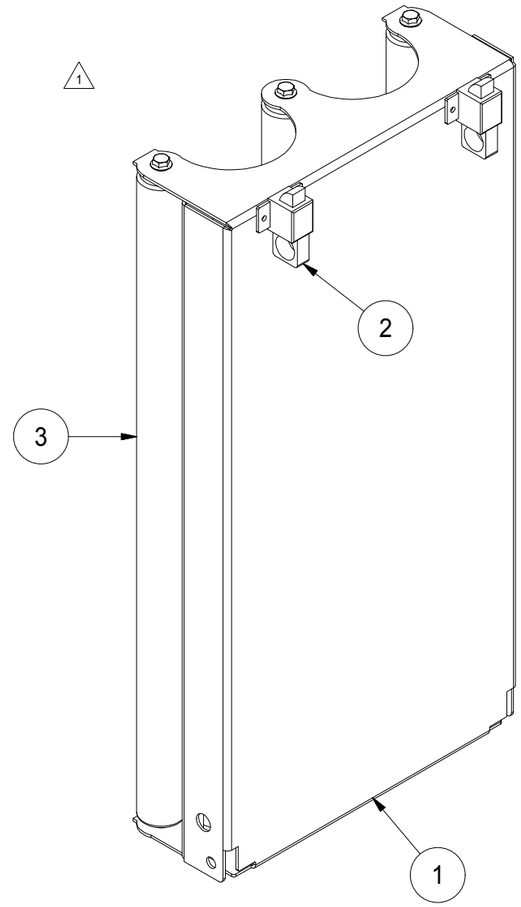

A-A (1 : 4)

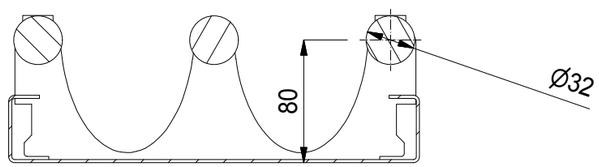

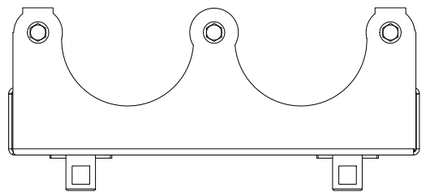

ELEM.	DESCRIZIONE	QT	NOME FILE	REV
4	VITE T.E.FLANGIATA 8.8 M06x16 DIN 6921 ZN	6	BULD06921M06016A.ipt	
3	RULLO FOLLE GL/62 12R6 32 Z B.511 A.521	3	C1B-A0166.ipt	_rev1
2	SERRATURA A SCATTO LUCCIO 1360 NE	2	C1P-A0022.ipt	
1	SPORTELLO CARRELLO PPS	1	C1HL0473.ipt	_rev2

Elenco componenti

Num. Mod.	Descrizione Modifica	Data	Firma	Approvato
1	SOSTITUITO VITI FISSAGGIO RULLI DA M6 BOMBATE A M6 TE FLANGIATE	06/04/2018	CAPPELLI	CLAUDIO

DENOMINAZIONE

GRUPPO SPORTELLO PRESTIRO

MATERIALE	Peso 13,3 kg	QUOTE NON TOLLERATE UNI ISO 2768 (m K) FORI + ALBERI -	SCALA 1 : 4	
DISEGNATO	TRATTAMENTO TERMICO			
DATA 06/09/2015				
FIRMA Cappelli M.	DATI DI TAGLIO	TRATTAMENTO SUPERFICIALE		

C1HG0173

N° DIS. C1HG0173_rev1.idw

Traduzioni

	EL	QT	NOME FILE		DESCRIZIONE	DESC_ING	DESC_FRA	DESC_TED	DESC_SPA
	1	1	C1HL0473.ipt		SPORTELLO CARRELLO PPS	DOOR	PORTE PRE-ÉTIRAGE	TÜR	PORTEZUELA
	2	2	C1P-A0022.ipt	*	SERRATURA A SCATTO LUCCIO 1360 NE	SPRING LOCK 1360 BLACK	SERRURE À RESSORT	SCHNAPPSCHLOSS	CERRADURA DE RESORTE
	3	3	C1B-A0166.ipt	*	RULLO FOLLE GL/62 12R6 32 Z B.511 A.521	ROLL	ROULEAU	ROLLE	ROLLO
	4	6	BULD06921M06016A.ipt		VITE T.E.FLANGIATA 8.8 M06x16 DIN 6921 ZN				

(*)	RICAMBI CONSIGLIATI	ADVISED SPARE PARTS	PIÈCES DE RECHANGE SUGGÉRÉES	RECAMBIOS ACONSEJADOS	EMPFOHLENE ERSATZTEILE
(●)	VEDERE PAGINE SEGUENTI	SEE THE FOLLOWING PAGES	VOIR LA SUITE DE FEUILLES	VER LAS SIGUIENTES HOJAS	FINDEN SIE IN DEN FOLGENDEN BOGEN

Approvato | Firma | Data

Descrizione Modifica | Num. Mod.

DENOMINAZIONE

GRUPPO SPORTELLO PRESTIRO

MATERIALE	Peso 13.3 kg	QUOTE NON TOLLERATE UNI ISO 2768 (m K) FORI + ALBERI -	SCALA 1 : 4	
DISEGNATO	TRATTAMENTO TERMICO			
DATA 06/09/2015				
FIRMA Cappelli M.	DATI DI TAGLIO	TRATTAMENTO SUPERFICIALE		

C1HG0173

N° DIS. C1HG0173_rev1.idw

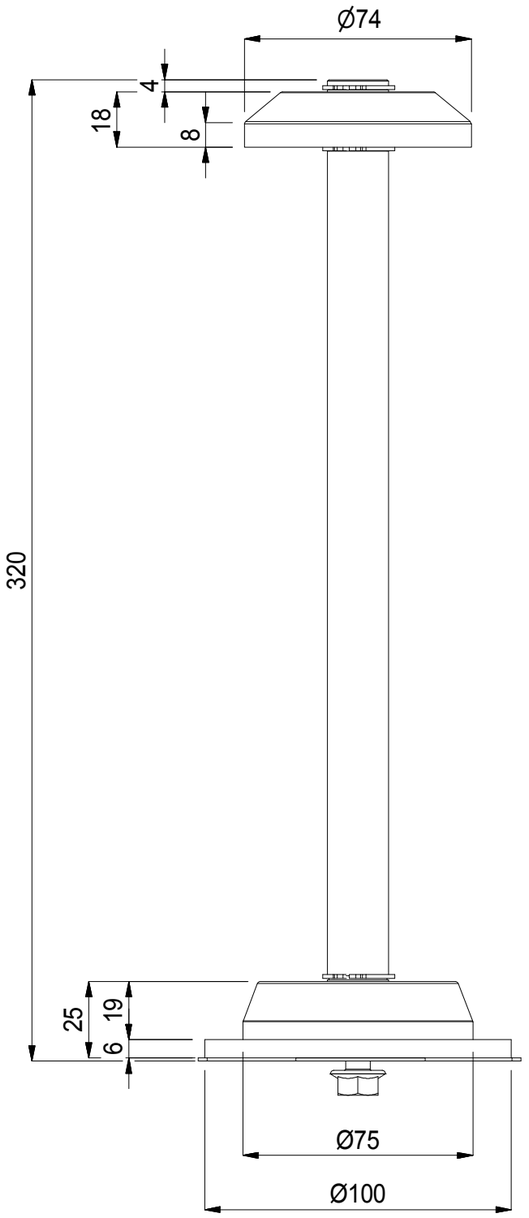

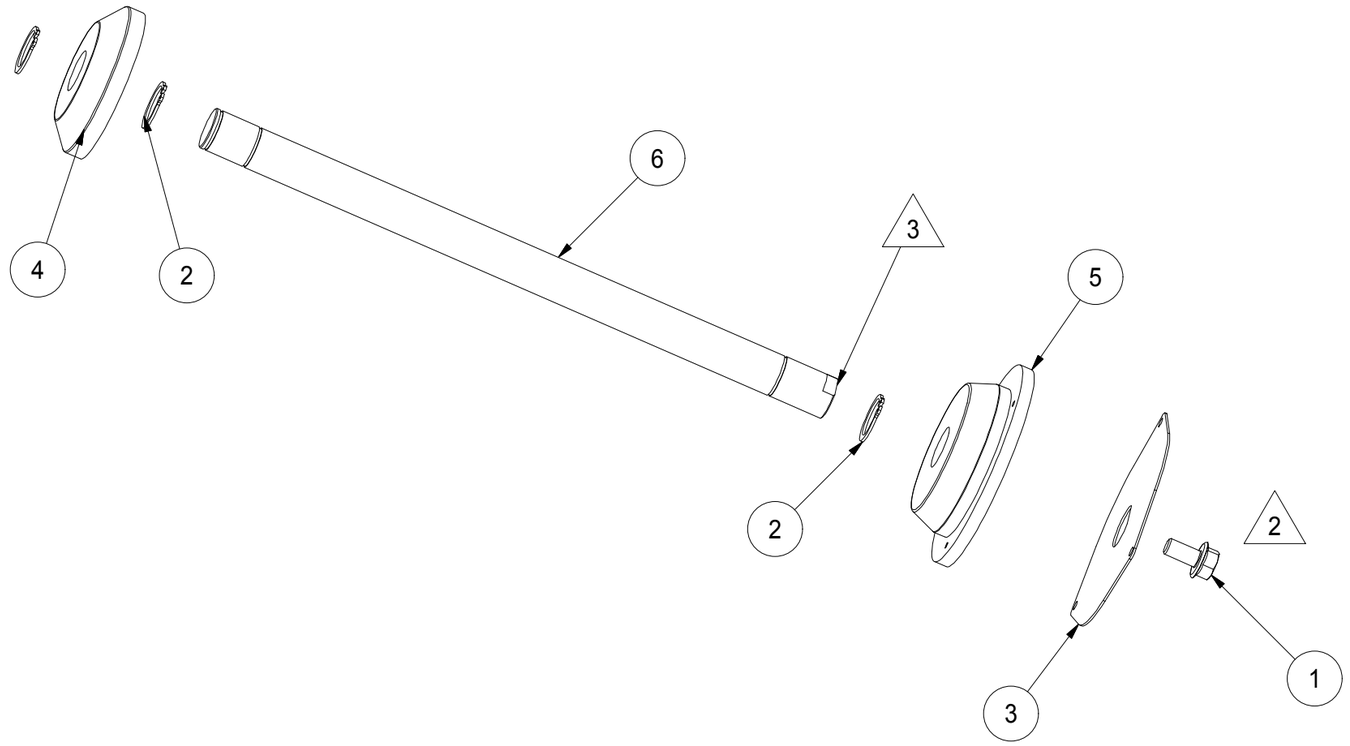

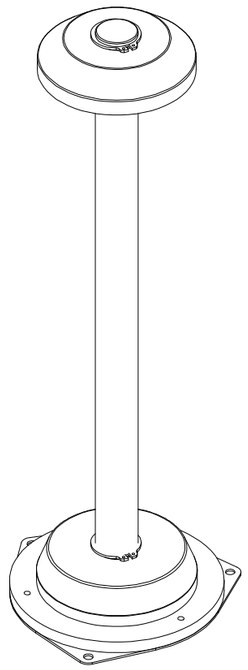

	6	ALBERO GRUPPO SUPPORTO BOBINA	1	C1P-T0044.ipt	_rev5
	5	SUPPORTO BOBINA INFERIORE	1	C1P-T0043.ipt	_rev4
	4	SUPPORTO BOBINA SUPERIORE	1	C1P-T0042.ipt	_rev3
	3	PIASTRA SUPPORTO BOBINA	1	C1P-L0161.ipt	_rev1
	2	SEEGER ALBERI E 20 UNI 7435	3	C1P-A0112.ipt	
	1	VITE TE FLANGIATA M08X16	1	BULU06921M08016A.ipt	
	EL	DESCRIZIONE	QT	NOME FILE	REV

Elenco componenti

Num. Mod.	Descrizione Modifica	Data	Firma	Approvato
7	ELIMINATO N°3 AUTOFILETTANTI PER BLOCCAGGIO CARTONE BOBINA	15/11/2016	CAPPELLI	ALBERTO
6	MODIFICATO CARTIGLIO	29/09/2014	HYSENI	ROSSI

DENOMINAZIONE

SUPPORTO PORTABOBINA CON PIASTRA ZINC.

MATERIALE	Peso 1,1 kg	QUOTE NON TOLLERATE UNI ISO 2768 (m K) FORI + ALBERI -	SCALA	
DISEGNATO	TRATTAMENTO TERMICO			
DATA 24/05/2008				
FIRMA Cappelli	DATI DI TAGLIO	TRATTAMENTO SUPERFICIALE GREZZO		

C1PG0023

N° DIS.

C1P-G0023_rev7.idw

Traduzioni

	EL	QT	NOME FILE		DESCRIZIONE	DESC_ING	DESC_FRA	DESC_TED	DESC_SPA
	1	1	BULU06921M08016A.ipt		VITE TE FLANGIATA M08X16	VIS	SCHRAUBE	SCREW	TORNILLO
	2	3	C1P-A0112.ipt		SEEGER ALBERI E 20 UNI 7435	RETAINING RING	ANNEAU ÉLASTIQUE	SPRENGRING	ANILLO ELÁSTICO
	3	1	C1P-L0161.ipt		PIASTRA SUPPORTO BOBINA	PLATE	PLAQUE	PLATTE	PLAQUITA
	4	1	C1P-T0042.ipt		SUPPORTO BOBINA SUPERIORE	HIGH COIL SUPPORT	SUPPORT BOBINE SUPÉRIEUR	LAGERGEHÄUSE HÖHERROLLE	SOPORTE BOBINE SUPERIOR
	5	1	C1P-T0043.ipt		SUPPORTO BOBINA INFERIORE	LOW COIL SUPPORT	SUPPORT BOBINE INFÉRIEUR	LAGERGEHÄUSE UNTERROLLE	SOPORTE BOBINE INFERIOR
	6	1	C1P-T0044.ipt		ALBERO GRUPPO SUPPORTO BOBINA	SHAFT	ARBRE	WELLE	EJE

(*)	RICAMBI CONSIGLIATI	ADVISED SPARE PARTS	PIÈCES DE RECHANGE SUGGÉRÉES	RECAMBIOS ACONSEJADOS	EMPFOHLENE ERSATZTEILE
(●)	VEDERE PAGINE SEGUENTI	SEE THE FOLLOWING PAGES	VOIR LA SUITE DE FEUILLES	VER LAS SIGUIENTES HOJAS	FINDEN SIE IN DEN FOLGENDEN BOGEN

Approvato | Firma | Data

Descrizione Modifica | Num. Mod.

DENOMINAZIONE

SUPPORTO PORTABOBINA CON PIASTRA ZINC.

MATERIALE	Peso 1,1 kg	QUOTE NON TOLLERATE UNI ISO 2768 (m K) FORI + ALBERI -	SCALA	
DISEGNATO	TRATTAMENTO TERMICO			
DATA 24/05/2008				
FIRMA Cappelli	DATI DI TAGLIO	TRATTAMENTO SUPERFICIALE GREZZO		

C1PG0023

N° DIS.

C1P-G0023_rev7.idw

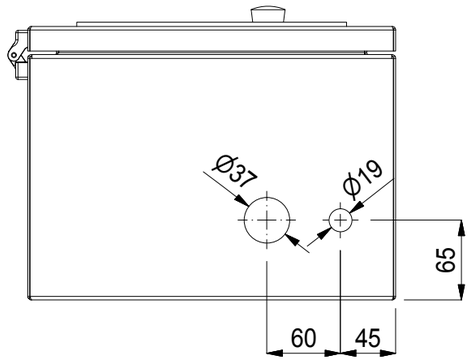

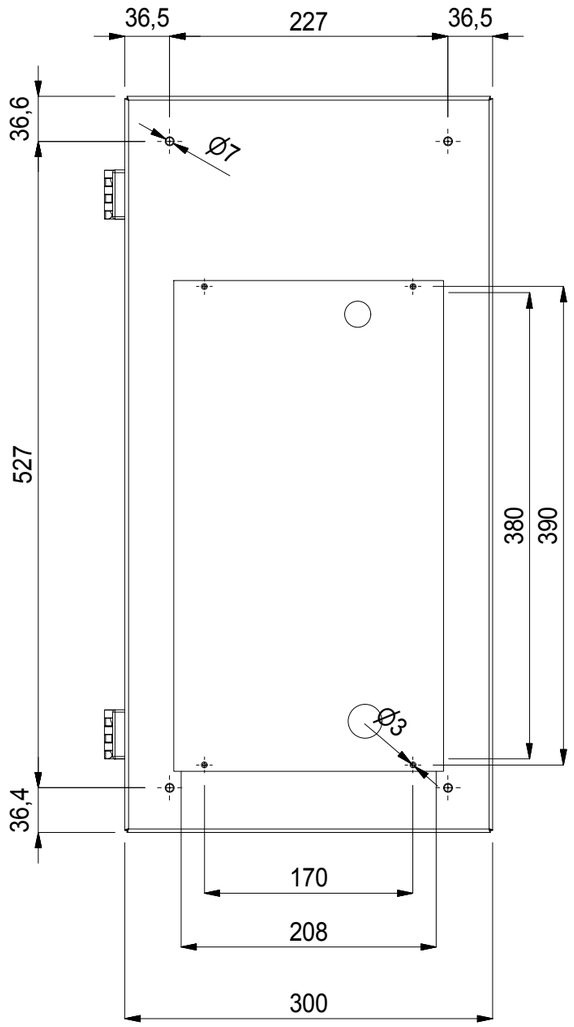

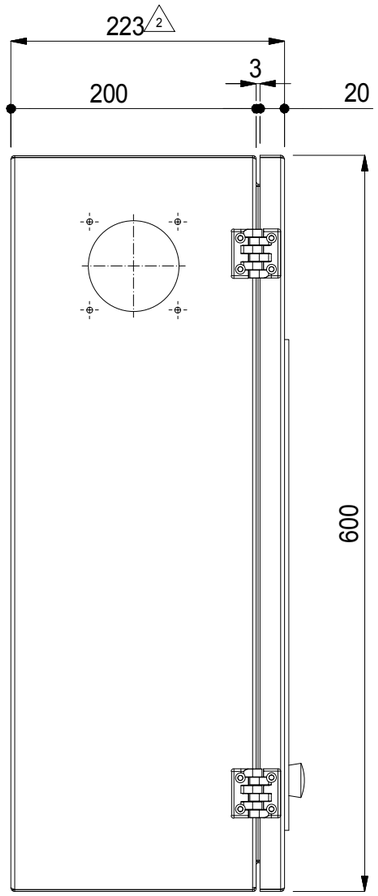

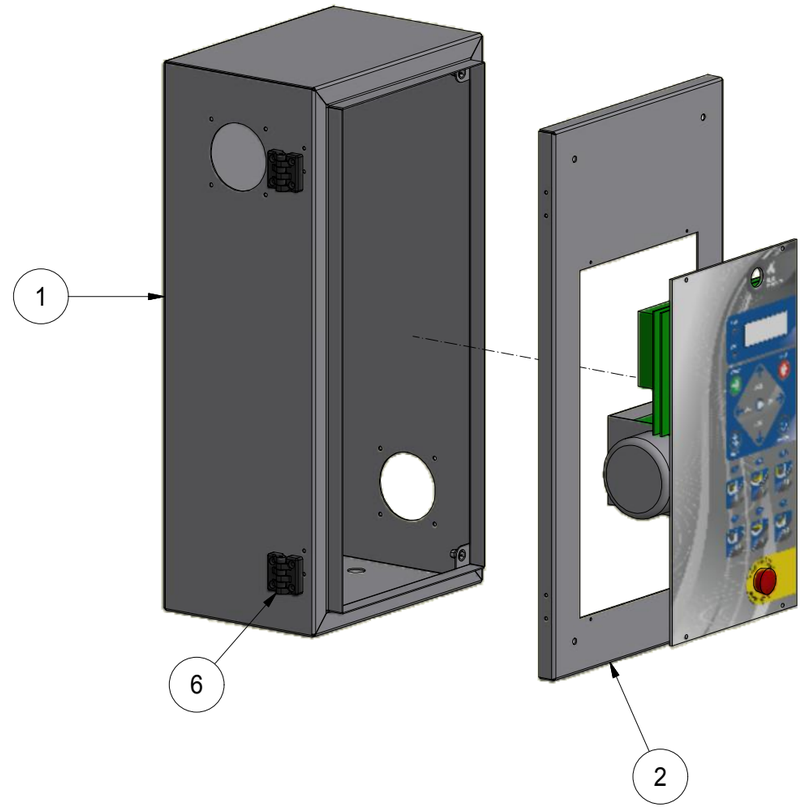

	7	D-4200AFPB0 - PANNELLO DI CONTROLLO	1	C1BOARDPPS
	6	CERNIERA 40x40 mm NYLON FORO PASSANTE	2	C1BVA0614
	2	COPERCHIO SCATOLA 600X300X157	1	C1BW0095
	1	BASE CASSETTA SALDATA 600X300X200	1	C1BW0096
	EL	DESCRIZIONE	QT	NUMERO PARTE

Elenco componenti

Num. Mod.	Descrizione Modifica	Data	Firma	Approvato
3	AGGIUNTO CERNIERE	29/05/13	CAPPELLI	ROSSI
2	MODIFICATO ALTEZZA DA 130 A 160	18/02/11	CAPPELLI	ROSSI
1	MOD.DIMENSIONE, AGG.FORATURE COMPONENT;MOD.DESCRIZIONE	11/10/10	CAPPELLI	GIOVANNI

DENOMINAZIONE

CASSETTA ELETTRICA PORTASCHEDA

MATERIALE		Peso 13.3 kg	QUOTE NON TOLLERATE UNI ISO 2768 (m K) FORI + ALBERI -	SCALA
DISEGNATO		TRATTAMENTO TERMICO		
DATA	07/09/2009	DATI DI TAGLIO	TRATTAMENTO SUPERFICIALE	
FIRMA	CAPPELLI M.			

C1BG0071

N° DIS.
C1B-G0071_rev3.idw

Traduzioni

	EL	QT	NUMERO PARTE		DESCRIZIONE	DESC_ING	DESC_FRA	DESC_TED	DESC_SPA
	1	1	C1BW0096		BASE CASSETTA SALDATA 600X300X200	BOX BASE	BASE DE LA BOÎTE	SCHACHTEL-BODEN	BASE DE LA CAJA
	2	1	C1BW0095		COPERCHIO SCATOLA 600X300X157	COVER	CARTER	GEHÄUSE	CÁRTER
	6	2	C1BVA0614		CERNIERA 40x40 mm NYLON FORO PASSANTE	HINGE	CHARNIÈRE	SCHARNIER	BISAGRA
	7	1	C1BOARDPPS		D-4200AFPB0 - PANNELLO DI CONTROLLO	CONTROL PANEL C-ONE (3 inverter)	Carte électronique C-One (3 inverter)	Platine Elektronik C-One (3 inverter)	Panel de control C-One (3 inverter)

(*)	RICAMBI CONSIGLIATI	ADVISED SPARE PARTS	PIÈCES DE RECHANGE SUGGÉRÉES	EMPFOHLENE ERSATZTEILE	RECAMBIOS ACONSEJADOS
(•)	VEDERE PAGINE SEGUENTI	SEE THE FOLLOWING PAGES	VOIR LA SUITE DE FEUILLES	VER LAS SIGUIENTES HOJAS	FINDEN SIE IN DEN FOLGENDEN BOGEN

Approvato | Firma | Data

Num. Mod. | Descrizione Modifica

DENOMINAZIONE

CASSETTA ELETTRICA PORTASCHEDA

MATERIALE		Peso 13,3 kg	QUOTE NON TOLLERATE UNI ISO 2768 (m K) FORI + ALBERI -	SCALA	
DISEGNATO		TRATTAMENTO TERMICO			
DATA	07/09/2009	DATI DI TAGLIO	TRATTAMENTO SUPERFICIALE		
FIRMA	CAPPELLI M.				

C1BG0071

N° DIS.

C1B-G0071_rev3.idw

EvoPac srl
Via Calcinaro, 2071
47521 Cesena (FC) - Italy
Tel. 0547.630152
e-mail: info@evopac.com
www.evopac.com